BIATORBÁGY

# ELŐLAP AZ ELŐTERJESZTÉSEKHEZ

AZ ELŐTERJESZTÉS CÍME: **A „TOP_PLUSZ-1.2.1-21-PT1-2022-00028 Élhető települések” tárgyú közbeszerzési eljárás megindításáról**

MELLÉKLETEI: határidők, adatlap, értesítés támogatásról, támogatási szerződés

AZ ELŐTERJESZTÉST TÁRGYALJA: Képviselő-testület

ÜLÉS TÍPUSA: nyílt

ÜLÉS IDŐPONTJA: 2023. június 29.

AZ ELŐTERJESZTÉST VÉLEMÉNYEZI: Pénzügyi és Városfejlesztési Bizottság

MEGHÍVOTTAK:

A HATÁROZATRÓL ÉRTESÜLNEK: Kabineti Iroda, Pénzügyi osztály, Szervezési osztály, Műszaki osztály

ELŐTERJESZTŐ: Tarjáni István polgármester

AZ ELŐTERJESZTÉST ÖSSZEÁLLÍTOTTA: Verebélyi Anita Közbeszerzési és egészségügyi referens

AZ ELŐTERJESZTÉST ELLENŐRIZTE: dr. Major Mónika aljegyző és dr. Szabó Ferenc jegyző

Dátum: 2023.június 19.

BIATORBÁGY
VÁROS POLGÁRMESTERE
2051 Biatorbágy, Baross Gábor utca 2/a.
Telefon: 06 23 310-174/213 mellék • Fax: 06 23 310-135
E-mail: polgarmester@biatorbagy.hu • www.biatorbagy.hu

# ELŐTERJESZTÉS

## A ”TOP_PLUSZ-1.2.1-21-PT1-2022-00028 Élhető települések” tárgyban közbeszerzési eljárás megindításáról

Biatorbágy Város Önkormányzata **„TOP_PLUSZ-1.2.1-21-PT1-2022-00028 Élhető települések”** tárgyban közbeszerzési eljárást kíván indítani.

Biatorbágy Város Önkormányzata a fenti tárgyú pályázaton bruttó 299.999.999.- forint (nettó: 236.220.472.-) támogatást nyert.

**Becsült érték: nettó 236.220.472.-**

**A közbeszerzés tárgya: építési beruházás**

Az Önkormányzat 2021. augusztusában döntött úgy, hogy összehangolt tervezés keretében elindítja a Viadukttól a Madár-forrásig húzódó terület fejlesztését.

A pályázat során elnyert összeget az önkormányzat a Forrás-völgy zöld infrastruktúrájának rendezésére kapta, ami a Viadukttól a Madár-forrásig terjedő terület zöld felületeit foglalja magában, valamint egy erdei felnőtt kondiparkot.

A beruházás során őshonos növényzet ültetése, pótlása fog megtörténni az elvadult, invazív fajokat tartalmazó területek rendezése mellett, kiegészülve egy három méter széles gyalogos sétánnyal, valamint az MLSZ pálya túloldalán egy erdei felnőtt kondiparkkal. A sétány a Forrás utca Viadukt felőli végén már meglévő járdától indulva természetközeli környezetben vezet egészen a Madár-forrásig, valamint a külön projekt keretében tervezett óvoda-bölcsőde területéig.
A tervezési fázis előrehaladott állapotban van, a munkaközi anyag jelen előterjesztés mellékleteként ismerhető meg.

A kivitelezés megkezdésének műszaki feltétele, hogy a külön projekt keretében tervezett Forrás-völgyi csapadékvíz kiváltási munkák elkészüljenek. Ennek elérése érdekében tárgyalásokat folytatunk az idegen területek – melyekről csapadékvíz érkezik – tulajdonosaival, mert a kiváltás és fejlesztés jelentős mértékben azon csapadékvizek elvezetése miatt szükséges. Amint ez rendeződik, akkor a tárgyi beruházást is meg kívánjuk kezdeni, várhatóan ez év májusában tudunk dönteni a közbeszerzés kiírásáról. A teljes beruházás kivitelezésének határideje 2024. szeptember 30.

Az eljárás becsült értéke nem éri el a nettó 300.000.000.- ot, de figyelemmel a támogatásból való megvalósulás tényére javaslom a Kbt.112.§ szerinti eljárás lefolytatását.

A Kbt. 115. § rendelkezésére figyelemmel:

**115. §** (1) Ha az építési beruházás becsült értéke nem éri el a háromszázmillió forintot, az ajánlatkérő – választása szerint – a közbeszerzési eljárást lefolytathatja a nyílt vagy a hirdetmény nélküli tárgyalásos eljárás nemzeti eljárásrendben irányadó szabályainak a jelen §-ban foglalt eltérésekkel történő alkalmazásával is, **kivéve, ha a beszerzés részben vagy egészben európai uniós alapokból finanszírozott.**

**Az eljárás értéke nem haladhatja meg a nettó 236.220.472.- forintot, de pályázati pénzből valósul meg a beszerzés, ezért** a közbeszerzésekről szóló 2015. CXLIII. törvény Harmadik Része és a 112. §. (1) bekezdés b) pontja szerinti nyílt eljárás lefolytatása indokolt.

A Pénzügyi és Városfejlesztési Bizottság májusi ülésén már megtárgyalta az előterjesztést és a 162/2023.(V.30.) számú határozatában kérte, hogy egészüljön ki a kiviteli tervet is tartalmazó ajánlattételi felhívással az anyag.

A kiviteli tervek az előterjesztés mellékleteként olvashatóak.

Az ajánlattételi felhívás a közbeszerzési és tervpályázati hirdetmények feladásának, ellenőrzésének és közzétételének szabályairól, a hirdetmények mintáiról és egyes tartalmi elemeiről, valamint az éves statisztikai összegezésről szóló 44/2015. (XI. 2.) MvM rendelet 2. számú melléklete alapján kerül generálásra a képviselő-testületi döntést követően az Elektronikus Közbeszerzési Rendszer felületén.

Kérem, hogy a Bizottság és a Képviselő-testület hozza meg döntését a napirenddel kapcsolatban!

Biatorbágy, 2023. június 19.

Tarjáni István s.k.
polgármester

**Határozati javaslat**

**Biatorbágy Város Önkormányzata Képviselő- testületének**
**…/2023. (VI. 29.) határozata**

**„TOP_PLUSZ-1.2.1-21-PT1-2022-00028 Élhető települések” tárgyban kiírt közbeszerzési eljárás megindításáról**

Biatorbágy Város Önkormányzatának Képviselő-testülete megtárgyalta **„TOP_PLUSZ-1.2.1-21-PT1-2022-00028 Élhető települések” tárgyban kiírt közbeszerzési eljárás megindításáról** szóló előterjesztést, és úgy dönt, hogy:

1) jóváhagyja a vonatkozó a közbeszerzésekről szóló 2015. CXLIII törvény Harmadik rész 112. § (1) bekezdés b) pontja szerinti eljárás megindításra kerülő közbeszerzési eljárás közbeszerzési dokumentumát.
2) Felhatalmazza a polgármestert a szükséges dokumentumok aláírására és az intézkedések megtételére.

**Határidő:** 2023. július 30.
**Felelős**: Polgármester
**Végrehajtásért felelős:** Szervezési Osztály, Műszaki Osztály

*2. melléklet a 44/2015. (XI. 2.) MvM rendelethez*[1]

# *KÖZBESZERZÉSI ÉRTESÍTŐ*

a Közbeszerzési Hatóság Hivatalos Lapja

**Ajánlati/részvételi felhívás**

*A Kbt. 112. § (1) bekezdés b) pont szerinti eljárások esetében.*

**I. szakasz: Ajánlatkérő**

**I.1) Név és címek**[1] *(jelölje meg az eljárásért felelős összes ajánlatkérőt)*

| | | | |
|---|---|---|---|
| Hivatalos név: Biatorbágy Város Önkormányzata | | | Nemzeti azonosítószám:[2] |
| Postai cím: | | | |
| Város: Biatorbágy | NUTS-kód: | Postai irányítószám: 2051 | Ország: Magyarország |
| Kapcsolattartó személy: Tarjáni István polgármester | | | Telefon:23-310-174 |
| E-mail: hivatal@biatorbagy.hu | | | Fax: |
| **Internetcím(ek)**<br>Az ajánlatkérő általános címe: *(URL) www.biatorbagy.hu*<br>A felhasználói oldal címe: *(URL) www.biatorbagy.hu* | | | |

**I.2) Közös közbeszerzés**

□ A szerződés közös közbeszerzés formájában valósul meg.
o Meghatalmazott ajánlatkérő nélkül.
o Az I.1) pontban feltüntetett ajánlatkérők közül meghatalmazott ajánlatkérő: *(adja meg ajánlatkérő nevét)*
o Ajánlatkérőnek minősülő meghatalmazott szervezet, mely az I.1) pontban nem került feltüntetésre: *(adja meg a szerződést nem kötő ajánlatkérőnek minősülő szervezet nevét, címét és azonosítószámát)*
□ Több ország részvételével megvalósuló közös közbeszerzés.
□ A szerződést központi beszerző szerv ítéli oda.

**I.3) Kommunikáció**

o A közbeszerzési dokumentumok korlátozás nélkül, teljes körűen, közvetlenül és díjmentesen elérhetők a következő címen: *(URL)*
o A közbeszerzési dokumentumokhoz történő hozzáférés korlátozott. További információ a következő helyről érhető el: *(URL)*

További információ a következő címen szerezhető be
o a fent említett cím
o másik cím: *(adjon meg másik címet)*

Az ajánlat vagy részvételi jelentkezés benyújtandó
□ elektronikus úton: *(URL)*
o a fent említett címre
o a következő címre: *(adjon meg másik címet)*

□ Az elektronikus kommunikáció olyan eszközök és berendezések használatát igényli, amelyek nem általánosan hozzáférhetők. Ezen eszközök és berendezések korlátozás nélkül, teljes körűen, közvetlenül és díjmentesen elérhetők a következő címen: *(URL)*

**I.4) Az ajánlatkérő típusa**

---

[1] Megállapította: 10/2020. (VI. 26.) MvM rendelet 6. § (2), 2. melléklet. Hatályos: 2020. VII. 1-től.

| | |
|---|---|
| □ Központi szintű | □ Közszolgáltató |
| **X Regionális/helyi szintű** | □ Támogatott szervezet [Kbt. 5. § (2) bekezdés] |
| □ Közjogi szervezet | □ Egyéb: |

**I.5) Fő tevékenység** *(klasszikus ajánlatkérők esetében)*

| | |
|---|---|
| □ Általános közszolgáltatások | □ Lakásszolgáltatás és közösségi rekreáció |
| □ Honvédelem | □ Szociális védelem |
| □ Közrend és biztonság | □ Szabadidő, kultúra és vallás |
| □ Környezetvédelem | □ Oktatás |
| □ Gazdasági és pénzügyek | □ Egyéb tevékenység: közigazgatás |
| □ Egészségügy | |

**I.6) Fő tevékenység** *(közszolgáltató ajánlatkérők esetében)*

| | |
|---|---|
| □ Gáz- és hőenergia termelése, szállítása és elosztása | □ Vasúti szolgáltatások |
| □ Villamos energia | □ Városi vasúti, villamos-, trolibusz- és autóbusz-szolgáltatások |
| □ Földgáz és kőolaj kitermelése | |
| □ Szén és más szilárd tüzelőanyag feltárása és kitermelése | □ Kikötői tevékenységek |
| □ Víz | □ Repülőtéri tevékenységek |
| □ Postai szolgáltatások | □ Egyéb tevékenység: |

**II. szakasz: Tárgy**

**II.1) Meghatározás**

| | |
|---|---|
| **II.1.1) Elnevezés: TOP_PLUSZ-1.2.1-21-PT1-2022-00028 Élhető települések** | Hivatkozási szám:[2] |
| **II.1.2) Fő CPV-kód:** [ ][ ] . [ ][ ] . [ ][ ] . [ ][ ] - [ ] Kiegészítő CPV-kód:[1 2] [ ][ ][ ][ ] | |
| **II.1.3) A szerződés típusa** o **Építési beruházás** o Árubeszerzés o Szolgáltatásmegrendelés | |
| **II.1.4) A közbeszerzés rövid ismertetése:** | |
| **II.1.5) Becsült érték:**[2] [ ] Pénznem: [ ][ ][ ]<br>*(ÁFA nélkül; keretmegállapodás vagy dinamikus beszerzési rendszer esetében a szerződéseknek a keretmegállapodás vagy dinamikus beszerzési rendszer teljes időtartamára vonatkozó becsült összértéke)* | |
| **II.1.6) Részekre bontás**<br>o Részajánlat tételére lehetőség van.<br>Ajánlatok benyújthatók[12] o valamennyi részre o legfeljebb a következő számú részre: [ ] o csak egy részre<br>□ Az egy ajánlattevőnek odaítélhető részek maximális száma: [ ]<br>□ Az ajánlatkérő fenntartja a jogot arra, hogy a következő részek vagy részcsoportok kombinációjával ítéljen oda szerződéseket:<br>o **Részajánlat tételének lehetősége nem biztosított.**<br>A részajánlat tételének kizárásának indoka(i): | |

**II.2) A közbeszerzés ismertetése**[1]

| | |
|---|---|
| **II.2.1) Elnevezés:**[2] **TOP_PLUSZ-1.2.1-21-PT1-2022-00028 Élhető települések** | Rész száma:[2] |
| **II.2.2) További CPV-kód(ok):**[2]<br>Fő CPV-kód:[1] [ ][ ] . [ ][ ] . [ ][ ] . [ ][ ] - [ ] Kiegészítő CPV-kód:[1 2] [ ][ ][ ][ ] | |
| **II.2.3) A teljesítés helye:**<br>NUTS-kód:[1] [ ] [ ] [ ] [ ] [ ] A teljesítés helye: | |
| **II.2.4) A közbeszerzés mennyisége:**<br>*(az építési beruházás, árubeszerzés vagy szolgáltatás jellege és mennyisége, illetve az igények és követelmények meghatározása)* | |
| **II.2.5) Értékelési szempontok**<br>o Az alábbi értékelési szempontok<br>□ Minőségi szempont - Megnevezés: / Súlyszám:[1 2 20] | |

o Költség szempont - Megnevezés: / Súlyszám:[1] [20]
o Ár szempont - Megnevezés: / Súlyszám:[21]

**II.2.6) Becsült érték:**[2]
Érték Áfa nélkül: [ ] Pénznem: [ ][ ][ ]
*(keretmegállapodás vagy dinamikus beszerzési rendszer esetében ennek a résznek a keretmegállapodás vagy dinamikus beszerzési rendszer teljes időtartamára vonatkozó becsült összértéke)*

**II.2.7) A szerződés, keretmegállapodás vagy dinamikus beszerzési rendszer időtartama**
Időtartam hónapban: [ ] vagy napban: [ ]
vagy Kezdés: *(éééé/hh/nn)* / Befejezés: *(éééé/hh/nn)*
A szerződés meghosszabbítható o igen o nem A meghosszabbítás leírása:

**II.2.8) Az ajánlattételre vagy részvételre felhívandó gazdasági szereplők számának korlátozására vonatkozó információ**
*(nyílt eljárás kivételével)*
A gazdasági szereplők tervezett száma (keretszáma): [ ]
*vagy*
Tervezett minimum: [ ] / Maximális szám:[2] [ ]
A jelentkezők számának korlátozására vonatkozó objektív szempontok:

**II.2.9) Változatokra (alternatív ajánlatokra) vonatkozó információk**
Elfogadhatók változatok (alternatív ajánlatok) o igen o nem

**II.2.10) Opciókra vonatkozó információ**
Opciók o igen o nem Opciók leírása:

**II.2.11) Információ az elektronikus katalógusokról**
□ Az ajánlatokat elektronikus katalógus formájában kell benyújtani, vagy azoknak elektronikus katalógust kell tartalmazniuk

**II.2.12) Európai uniós alapokra vonatkozó információk**
A közbeszerzés európai uniós alapokból finanszírozott projekttel és/vagy programmal kapcsolatos o igen o nem
Projekt száma vagy hivatkozási száma:

**II.2.13) További információ**

## III. szakasz: Jogi, gazdasági, pénzügyi és műszaki információk

### III.1) Részvételi feltételek

**III.1.1) Kizáró okok és a szakmai tevékenység végzésére vonatkozó alkalmasság**
A kizáró okok felsorolása:
Az igazolási módok felsorolása és rövid leírása:
Szakmai tevékenység végzésére vonatkozó alkalmasság előírása [Kbt. 65. § (1) bekezdés *c)* pont]:
Szakmai tevékenység végzésére vonatkozó alkalmasság igazolása:

**III.1.2) Gazdasági és pénzügyi alkalmasság2**

| | |
|---|---|
| Az igazolási módok felsorolása és rövid leírása: | o Alkalmassági minimumkövetelmény(ek) meghatározása: |

**III.1.3) Műszaki, illetve szakmai alkalmasság2**

| | |
|---|---|
| Az igazolási módok felsorolása és rövid leírása: | Alkalmassági minimumkövetelmény(ek): |

**III.1.4) A részvételre vonatkozó objektív szabályok és kritériumok** *(közszolgáltató ajánlatkérők esetében)*
A szabályok és kritériumok felsorolása, rövid ismertetése:

**III.1.5) Fenntartott szerződésekre vonatkozó információk**[2]
□ A szerződés védett műhelyek és olyan gazdasági szereplők számára fenntartott, amelyek célja a fogyatékkal élő vagy hátrányos helyzetű személyek társadalmi és szakmai integrációja
□ A szerződés teljesítése védett munkahely-teremtési programok keretében történik
□ A szerződés a Kbt. 114. § (11) bekezdése szerint fenntartott

**III.1.6) A szerződés biztosítékai:**[2]

**III.1.7) Az ellenszolgáltatás teljesítésének feltételei és / vagy hivatkozás a vonatkozó jogszabályi rendelkezésekre:**

**III.1.8) A nyertes közös ajánlattevők által létrehozandó gazdálkodó szervezet:**[2]

**III.2) A szerződéssel kapcsolatos feltételek**[2]

**III.2.1) Meghatározott szakmára (képzettségre) vonatkozó információk** *(csak szolgáltatásmegrendelés esetében)*

□ A szolgáltatás teljesítése egy meghatározott szakmához (képzettséghez) van kötve

A vonatkozó törvényi, rendeleti vagy közigazgatási rendelkezésre történő hivatkozás:

**III.2.2) A szerződés teljesítésével kapcsolatos feltételek:**

**III.2.3) A szerződés teljesítésében közreműködő személyekkel kapcsolatos információ**

□ Az ajánlattevőknek közölniük kell a szerződés teljesítésében közreműködő személyek nevét és szakképzettségét

**IV. szakasz: Eljárás**

**IV.1) Meghatározás**

**IV.1.1) Az eljárás fajtája**

| *(klasszikus ajánlatkérők esetében)* | *(közszolgáltató ajánlatkérők esetében)* |
|---|---|
| o **<u>Nyílt eljárás</u>**<br>□ Gyorsított eljárás<br>Indokolás:<br>o Meghívásos eljárás<br>□ Gyorsított eljárás<br>Indokolás:<br>o Tárgyalásos eljárás<br>□ Gyorsított eljárás<br>Indokolás:<br>o Versenypárbeszéd<br>o Innovációs partnerség | o Nyílt eljárás<br>o Meghívásos eljárás<br>o Tárgyalásos eljárás<br>o Versenypárbeszéd<br>o Innovációs partnerség |

**IV.1.2) Keretmegállapodásra vagy dinamikus beszerzési rendszerre vonatkozó információk**

□ A hirdetmény keretmegállapodás megkötésére irányul

o Keretmegállapodás egy ajánlattevővel

o Keretmegállapodás több ajánlattevővel

A keretmegállapodás résztvevőinek tervezett maximális létszáma:[2] [ ]

□ A hirdetmény dinamikus beszerzési rendszer létrehozására irányul

□ A dinamikus beszerzési rendszert további beszerzők is alkalmazhatják

**IV.1.3) A megoldások, illetve ajánlatok számának a tárgyalásos eljárás vagy a versenypárbeszéd során történő csökkentesére irányuló információ**

□ Több fordulóban lebonyolítandó tárgyalások igénybe vétele annak érdekében, hogy fokozatosan csökkentsék a megvitatandó megoldások, illetve a megtárgyalandó ajánlatok számát.

**IV.1.4) Információ a tárgyalásról** *(klasszikus ajánlatkérők esetében; kizárólag tárgyalásos eljárás esetében)*

□ Ajánlatkérő fenntartja a jogot arra, hogy a szerződést az eredeti ajánlat alapján, tárgyalások lefolytatása nélkül ítélje oda.

**IV.1.5) Elektronikus árlejtésre vonatkozó információk**[2]

□ Elektronikus árlejtést fognak alkalmazni

További információk az elektronikus árlejtésről:

**IV.2) Adminisztratív információk**

**IV.2.1) Az adott eljárásra vonatkozó korábbi közzététel**[2]

A hirdetmény száma a Közbeszerzési Értesítőben:[1] [ ][ ][ ][ ][ ]/[ ][ ][ ][ ] *(KÉ-szám/évszám)*

**IV.2.2) Ajánlattételi, részvételi vagy regisztrációs kérelem benyújtási határidő**

Dátum: *(éééé/hh/nn)* Helyi idő: *(óó:pp)*

**IV.2.3) Az ajánlattételi vagy részvételi felhívás kiválasztott jelentkezők részére történő megküldésének tervezett napja**[4]

*(részvételi felhívás esetében)*

Dátum: *(éééé/hh/nn)*

**IV.2.4) Azok a nyelvek, amelyeken az ajánlatok vagy részvételi jelentkezések benyújthatók:** [ ] [ ][1]

**IV.2.5) Az ajánlati kötöttség minimális időtartama:** *(ajánlati felhívás esetében)*
Az ajánlati kötöttség végső dátuma: *(éééé/hh/nn)*
vagy
Az időtartam hónapban: [ ] vagy napban: [ ] *(az ajánlattételi határidő lejártától számítva)*

**IV.2.6) Az ajánlatok vagy részvételi jelentkezések felbontásának feltételei**
Dátum: *(éééé/hh/nn)* Helyi idő: *(óó:pp)* Hely:
Információk a jogosultakról és a bontási eljárásról:

## VI. szakasz: Kiegészítő információk

### VI.1) A közbeszerzés ismétlődő jellegére vonatkozó információk[2]

A közbeszerzés ismétlődő jellegű o igen o nem
A további hirdetmények közzétételének tervezett ideje:[2]

### VI.2) Információ az elektronikus munkafolyamatokról

□ A megrendelés elektronikus úton történik
□ Elektronikusan benyújtott számlákat elfogadnak
□ A fizetés elektronikus úton történik

### VI.3) További információk:[2]

**VI.3.1) Feltételes közbeszerzés**
□ Ajánlatkérő felhívja a gazdasági szereplők figyelmét, hogy az eljárást eredménytelenné nyilváníthatja, ha valamely meghatározott, ellenőrzési körén kívül eső, bizonytalan jövőbeli esemény az ajánlattételi, illetve részvételi határidő lejártát követően következik be.
Ajánlatkérő ellenőrzési körén kívül eső, bizonytalan jövőbeli esemény meghatározása:

**VI.3.2) Az ajánlati biztosíték** *(ajánlati felhívás esetében)*
□ Az eljárásban való részvétel ajánlati biztosíték adásához kötött.
Az ajánlati biztosíték mértéke:
A befizetés helye: vagy az ajánlatkérő fizetési számlaszáma:
Az ajánlati biztosíték befizetése (teljesítése) igazolásának módja:

**VI.3.3) Konzultációra vonatkozó információk**
□ Kiegészítő tájékoztatást ajánlatkérő konzultáció formájában is megadja.
A konzultáció időpontja: *(éééé/hh/nn)* és helye:

**VI.3.4) Ajánlat érvénytelenségére vonatkozó összeg ár vagy költség esetében**[2]
Ajánlatkérő az alábbi értéket meghaladó árat vagy költséget tartalmazó ajánlatot a bírálat során érvénytelenné nyilvánítja1

Rész száma:[2] [ ] Érték ÁFA nélkül: [ ] Pénznem: [ ][ ][ ]

**VI.3.5) Az ajánlatok értékelési szempontok szerinti tartalmi elemeinek értékelése során adható pontszám:**[2]

**VI.3.6) A módszer(ek) meghatározása, amellyel a VI.3.5) pont szerinti ponthatárok közötti pontszámot megadásra kerül:**[2]

**VI.3.7) Életciklusköltség-számítási módszer alkalmazására vonatkozó információ**
□ Ajánlatkérő az áru, szolgáltatás vagy építési beruházás értékeléskor figyelembe vett költségét életciklusköltség-számítási módszer alkalmazásával határozza meg.

**VI.3.8) A bírálatra vonatkozó további információk**
□ Az ajánlatkérő előírja a kizáró okok, az alkalmassági követelmények, valamint a Kbt. 82. § (5) bekezdése szerinti objektív kritériumok tekintetében a közbeszerzési dokumentumokban meghatározott igazolásoknak a részvételi jelentkezésben vagy az ajánlatban történő benyújtását.

**VI.3.9) További információk:**

**VI.4) E hirdetmény feladásának dátuma:** *(éééé/hh/nn/)*

*Az európai uniós, a Kbt., annak végrehajtási rendeletei és más alkalmazandó jog előírásainak történő megfelelés biztosítása az ajánlatkérő felelőssége.*

[1] *szükség szerinti számban ismételje meg*

[2] *adott esetben*

[4] *ha az információ ismert*

[20] *súlyszám helyett fontosság is megadható*

[21] *súlyszám helyett fontosság is megadható; ha az ár az egyetlen értékelési szempont, súlyszám nem szükséges*

---->>----->>--<<-----<<----

| Projekt | Mérföldkő dátuma | Vállalás | Projektmenedzsment |
|---|---|---|---|
| TOP-Plusz -1.2.1-21 Élhető települések | 2024. 01. 15. (1. mérföldkő) | Az 1. mérföldkő eléréséig lezárul a projekt szakmai-műszaki előkészítése, a mérföldkőhöz az alábbi dokumentumok kerülnek csatolásra:<br>- teljes műszaki dokumentáció az összes érintett tevékenységre,<br>- a szükséges építési/létesítési engedélyek,<br>- a pályázati felhívás 2.3. és 2.4. pontjában előírt releváns szakmai-műszaki és horizontális feltételeknek való megfelelés bemutatása, továbbá az éghajlatváltozási rezilienciavizsgálat dokumentációja,<br>- a projektmenedzsment szervezet rövid bemutatása, és Pályázó büntetőjogi felelőssége tudatában megtett nyilatkozat arra vonatkozóan, hogy a projektmenedzsment szervezet megfelel a 2021-2027-es időszakra vonatkozó Elszámolási Útmutató c. dokumentumának 3.8.2 pontjában, a projektmenedzsment feladatok ellátására vonatkozóan leírtaknak,<br>- annak igazolása, hogy a projekt illeszkedik a város mérföldkő elérésekor hatályos településfejlesztési tervéhez.<br>A mérföldkő eléréséig lezajlik a közbeszerzési eljárás, a vállalkozási szerződés megkötésre kerül. | Saját teljesítés |

| Sorszám | Magyar név | Latin név | Törzsátmérő (cm) | Kivágandó | Koronaalakítás |
|---|---|---|---|---|---|
| 1. | Japánakác | Sophora japonica | 50 | | |
| 2. | Japánakác | Sophora japonica | 50 | | |
| 3. | Japánakác | Sophora japonica | 60 | | |
| 4. | Közönséges dió | Juglans regia | 50 | | |
| 5. | Virágos kőris | Fraxinus ornus | 20 | | |
| 6. | kivágandó, megsérült | | 25 | | |
| 7. | Közönséges dió | Juglans regia | 25 | | |
| 8. | Közönséges dió | Juglans regia | 25 | | |
| 9. | Mézgás éger | Alnus glutinosa | 60 | | |
| 10. | Virágos kőris | Fraxinus ornus | 50 | | |
| 11. | Virágos kőris | Fraxinus ornus | 50 | | |
| 12. | Virágos kőris | Fraxinus ornus | 50 | | |
| 13. | Tövises lepényfa | Gleditsia triacanthos | 50 | | |
| 14. | Tövises lepényfa | Gleditsia triacanthos | 50 | | |
| 15. | Tövises lepényfa | Gleditsia triacanthos | 50 | | |
| 16. | Tövises lepényfa | Gleditsia triacanthos | 60 | | |
| 17. | Tövises lepényfa | Gleditsia triacanthos | 60 | | |
| 18. | Tövises lepényfa | Gleditsia triacanthos | 60 | | |
| 19. | Fehér akác | Robinia pseudoacacia | 50 | | |
| 20. | Fehér akác | Robinia pseudoacacia | 40 | | |
| 21. | Tövises lepényfa | Gleditsia triacanthos | 70 | | |
| 22. | Közönséges dió | Juglans regia | 35 | | |
| 23. | Fehér akác | Robinia pseudoacacia | 70 | | |
| 24. | Közönséges dió | Juglans regia | 40 | | |
| 25. | Fehér akác | Robinia pseudoacacia | 40 | | |
| 26. | Fehér akác | Robinia pseudoacacia | 40 | | |
| 27. | Fehér akác | Robinia pseudoacacia | 40 | | |
| 28. | Fehér akác | Robinia pseudoacacia | 40 | | |
| 29. | Mézgás éger | Alnus glutinosa | 60 | | |
| 30. | Cseresznye | Prunus avium | 45 | | |
| 31. | Cseresznye | Prunus avium | 35 | | |
| 32. | Cseresznye | Prunus avium | 35 | | |
| 33. | Fehér akác | Robinia pseudoacacia | 70 | | |
| 34. | Mezei szil | Ulmus minor | 80 | | |
| 35. | Mezei szil | Ulmus minor | 80 | | |
| 36. | Közönséges dió | Juglans regia | 40 | | |
| 37. | Nemes alma | Malus domestica | 20 | | |
| 38. | Nemes alma | Malus domestica | 20 | | |
| 39. | Fehér akác | Robinia pseudoacacia | 40 | | x |
| 40. | Fehér akác | Robinia pseudoacacia | 80 | | |
| 41. | Fehér akác | Robinia pseudoacacia | 50 | | |
| 42. | Fehér akác | Robinia pseudoacacia | 50 | | |
| 43. | Fehér akác | Robinia pseudoacacia | 50 | | |
| 44. | Fehér akác | Robinia pseudoacacia | 40 | | |
| 45. | Fehér akác | Robinia pseudoacacia | 45 | | |
| 46. | Fehér akác | Robinia pseudoacacia | 50 | | |
| 47. | Fehér akác | Robinia pseudoacacia | 60 | | |
| 48. | Fehér akác | Robinia pseudoacacia | 60 | | |
| 49. | Fehér akác | Robinia pseudoacacia | 55 | | |

| | | | | | |
|---|---|---|---|---|---|
| 50. | Fehér akác | Robinia pseudoacacia | 40 | | x |
| 51. | Fehér akác | Robinia pseudoacacia | 40 | | x |
| 52. | Egybibés galagonya | Crataegus monogyna | 40 | | |
| 53. | Fehér akác | Robinia pseudoacacia | 40 | | |
| 54. | Fehér akác | Robinia pseudoacacia | 40 | | |
| 55. | Fehér akác | Robinia pseudoacacia | 40 | | x |
| 56. | Fehér akác | Robinia pseudoacacia | 40 | | |
| 57. | Fehér akác | Robinia pseudoacacia | 40 | x | |
| 58. | Fehér akác | Robinia pseudoacacia | 40 | x | |
| 59. | Közönséges dió | Juglans regia | 30 | | |
| 60. | Közönséges dió | Juglans regia | 120 | | |
| 61. | Fehér eperfa | Morus alba | 80 | | x |
| 62. | Fehér akác | Robinia pseudoacacia | 70 | | x |
| 63. | Közönséges dió | Juglans regia | 30 | | |
| 64. | Fehér akác | Robinia pseudoacacia | 100 | | |
| 65. | Fehér akác | Robinia pseudoacacia | 40 | | |
| 66. | Fehér akác | Robinia pseudoacacia | 40 | | |
| 67. | Fehér akác | Robinia pseudoacacia | 80 | | |
| 68. | Fehér akác | Robinia pseudoacacia | 60 | | |
| 69. | Közönséges dió | Juglans regia | 20 | | |
| 70. | Közönséges dió | Juglans regia | 30 | | x |
| 71. | Közönséges dió | Juglans regia | 30 | | x |
| 72. | Közönséges dió | Juglans regia | 30 | | x |
| 73. | Közönséges dió | Juglans regia | 30 | | x |
| 74. | Közönséges dió | Juglans regia | 30 | | x |
| 75. | Közönséges dió | Juglans regia | 30 | | x |
| 76. | Közönséges dió | Juglans regia | 20 | | |
| 77. | Közönséges dió | Juglans regia | 20 | | |
| 78. | Közönséges dió | Juglans regia | 20 | | |
| 79. | Közönséges dió | Juglans regia | 20 | | x |
| 80. | Közönséges dió | Juglans regia | 20 | | x |
| 81. | Közönséges dió | Juglans regia | 20 | | |
| 82. | Közönséges dió | Juglans regia | 20 | | |
| 83. | Közönséges dió | Juglans regia | 5 | | |
| 84. | Közönséges dió | Juglans regia | 40 | | x |
| 85. | Közönséges dió | Juglans regia | 50 | | x |
| 86. | Fehér akác | Robinia pseudoacacia | 50 | | x |
| 87. | Fehér akác | Robinia pseudoacacia | 40 | x | |
| 88. | Nyugati tuja | Thuja occidentalis | 10 | | |
| 89. | Nyugati tuja | Thuja occidentalis | 10 | | |
| 90. | Nyugati tuja | Thuja occidentalis | 10 | | |
| 91. | Közönséges dió | Juglans regia | 5 | | x |
| 92. | Közönséges dió | Juglans regia | 30 | | x |
| 93. | Fekete nyár | Populus nigra | 60 | | |
| 94. | Fekete nyár | Populus nigra | 60 | | x |
| 95. | Fekete nyár | Populus nigra | 60 | | x |
| 96. | Fekete nyár | Populus nigra | 60 | | x |
| 97. | Fekete nyár | Populus nigra | 60 | | x |
| 98. | Fekete nyár | Populus nigra | 60 | | x |
| 99. | Fekete nyár | Populus nigra | 60 | | |

| | | | | | |
|---|---|---|---|---|---|
| 100. | Közönséges dió | Juglans regia | 50 | | |
| 101. | Közönséges dió | Juglans regia | 50 | | x |
| 102. | Közönséges dió | Juglans regia | 30 | | x |
| 103. | Közönséges dió | Juglans regia | 30 | | x |
| 104. | Közönséges dió | Juglans regia | 50 | | x |
| 105. | Közönséges dió | Juglans regia | 30 | x | |
| 106. | Közönséges dió | Juglans regia | 50 | | x |
| 107. | Közönséges dió | Juglans regia | 30 | | x |
| 108. | Közönséges dió | Juglans regia | 30 | | x |
| 109. | Közönséges dió | Juglans regia | 30 | | x |
| 110. | Közönséges dió | Juglans regia | 30 | | x |
| 111. | Közönséges dió | Juglans regia | 30 | | x |
| 112. | Közönséges platán | Platanus×hybrida | 5 | | x |
| 113. | Közönséges platán | Platanus×hybrida | 5 | | x |
| 114. | Közönséges platán | Platanus×hybrida | 5 | | x |
| 115. | Vadgesztenye | Aesculus hippocastanu | 5 | | x |
| 116. | Vadgesztenye | Aesculus hippocastanu | 5 | | x |
| 117. | Közönséges dió | Juglans regia | 5 | | |
| 118. | Fehér fűz | Salix alba | 100 | | |
| 119. | Fehér fűz | Salix alba | 120 | | |
| 120. | Cseresznye | Prunus avium | 20 | | x |
| 121. | Közönséges dió | Juglans regia | 30 | | x |
| 122. | Közönséges dió | Juglans regia | 30 | | x |
| 123. | Közönséges dió | Juglans regia | 30 | | x |
| 124. | Közönséges dió | Juglans regia | 30 | | x |
| 125. | Közönséges dió | Juglans regia | 40 | | x |
| 126. | Közönséges dió | Juglans regia | 40 | | x |
| 127. | Közönséges dió | Juglans regia | 40 | | x |
| 128. | Közönséges dió | Juglans regia | 30 | | x |
| 129. | Közönséges dió | Juglans regia | 30 | | x |
| 130. | Közönséges dió | Juglans regia | 30 | | x |
| 131. | Közönséges dió | Juglans regia | 30 | x | |
| 132. | Közönséges dió | Juglans regia | 30 | | |
| 133. | Közönséges dió | Juglans regia | 30 | | |
| 134. | Közönséges dió | Juglans regia | 50 | | |
| 135. | Lucfenyő | Picea abies | 20 | | |
| 136. | Lucfenyő | Picea abies | 20 | | |
| 137. | Közönséges dió | Juglans regia | 30 | | |
| 138. | | | 2 | | |
| 139. | | | 2 | | |
| 140. | Közönséges dió | Juglans regia | 40 | x | |
| 141. | Közönséges dió | Juglans regia | 40 | | |
| 142. | Közönséges dió | Juglans regia | 40 | | x |
| 143. | Közönséges dió | Juglans regia | 40 | | x |
| 144. | Közönséges dió | Juglans regia | 40 | | x |
| 145. | Fehér fűz | Salix alba | 90 | | |
| 146. | Fehér fűz | Salix alba | 85 | | |
| 147. | Fehér fűz | Salix alba | 60 | | |
| 148. | Fehér fűz | Salix alba | 60 | | |
| 149. | Fehér fűz | Salix alba | 45 | | |

| | | | | | |
|---|---|---|---|---|---|
| 150. | Fehér fűz | Salix alba | 70 | | |
| 151. | Fehér fűz | Salix alba | 50 | | |
| 152. | Fehér fűz | Salix alba | 60 | | |
| 153. | Fehér fűz | Salix alba | 20 | | |
| 154. | Fehér fűz | Salix alba | 60 | | |
| 155. | Fehér fűz | Salix alba | 60 | | |
| 156. | Fehér fűz | Salix alba | 60 | | |
| 157. | Fehér fűz | Salix alba | 55 | | x |
| 158. | Fehér fűz | Salix alba | 30 | | x |
| 159. | Fehér fűz | Salix alba | 40 | | x |
| 160. | Fehér fűz | Salix alba | 90 | | x |
| 161. | Fehér fűz | Salix alba | 15 | x | |
| 162. | Fehér fűz | Salix alba | 120 | | x |
| 163. | Fehér fűz | Salix alba | 120 | | x |
| 164. | Fehér fűz | Salix alba | 5×20-30 | | x |
| 165. | Fehér fűz | Salix alba | 15 | | |
| 166. | Fehér fűz | Salix alba | 10 | | |
| 167. | Fehér fűz | Salix alba | 55 | | |
| 168. | Fehér fűz | Salix alba | 15 | x | |
| 169. | Fehér fűz | Salix alba | 15 | x | |
| 170. | Fehér fűz | Salix alba | 25 | | |
| 171. | Fehér fűz | Salix alba | 25 | | |
| 172. | Fehér fűz | Salix alba | 30 | | |
| 173. | Fehér fűz | Salix alba | 50 | | |
| 174. | Fehér fűz | Salix alba | 30 | | |
| 175. | Fehér fűz | Salix alba | 30 | | |
| 176. | Fehér fűz | Salix alba | 50 | | |
| 177. | Fehér fűz | Salix alba | 60 | | |
| 178. | Fehér fűz | Salix alba | 30 | | |
| 179. | Fehér fűz | Salix alba | 30 | | |
| 180. | Fehér fűz | Salix alba | 30 | | |
| 181. | Fehér fűz | Salix alba | 30 | | |
| 182. | Fehér fűz | Salix alba | 20 | | |
| 183. | Fehér fűz | Salix alba | 40 | | |
| 184. | Fehér fűz | Salix alba | 85 | | |
| 185. | Fehér fűz | Salix alba | 65 | | |
| 186. | Fehér fűz | Salix alba | 50 | | |
| 187. | Fehér fűz | Salix alba | 45 | | |
| 188. | Fehér fűz | Salix alba | 50 | | |
| 189. | Fehér fűz | Salix alba | 120 | | |
| 190. | Fehér fűz | Salix alba | facsoport | | |
| 191. | Fehér fűz | Salix alba | 25 | | |
| 192. | Fehér fűz | Salix alba | facsoport | | |
| 193. | Fehér fűz | Salix alba | 220 | | x |
| 194. | Fehér fűz | Salix alba | 65 | | |
| 195. | Fehér fűz | Salix alba | 35 | | |
| 196. | Fehér fűz | Salix alba | 300 | | |
| 197. | Fehér fűz | Salix alba | 40 | | |
| 198. | Fehér fűz | Salix alba | 45 | | |
| 199. | Fehér fűz | Salix alba | 50 | | |

| | | | | | |
|---|---|---|---|---|---|
| 200. | Fehér fűz | Salix alba | 80 | | |
| 201. | Fehér fűz | Salix alba | 80 | | |
| 202. | Fehér fűz | Salix alba | 45 | | |
| 203. | Fehér fűz | Salix alba | 50 | | |
| 204. | Fehér fűz | Salix alba | 45 | | |
| 205. | Fehér fűz | Salix alba | 75 | | |
| 206. | Fehér fűz | Salix alba | 40 | | |
| 207. | Fehér fűz | Salix alba | 40 | | |
| 208. | Fehér fűz | Salix alba | 100 | | |
| 209. | Fehér fűz | Salix alba | 60 | | |
| 210. | Fehér fűz | Salix alba | 30 | | |
| 211. | Fehér fűz | Salix alba | 75 | | |
| 212. | Fehér fűz | Salix alba | 95 | | |
| 213. | Fehér fűz | Salix alba | 60 | | |
| 214. | Fehér fűz | Salix alba | 60 | | |
| 215. | Fehér fűz | Salix alba | 40 | | |

| | Szakasz | Távolság (m) | Bevágás | | | |
|---|---|---|---|---|---|---|
| | | | Keresztmetszet A (m2) | Keresztmetszet B (m2) | Átlag (m2) | Összesen (m3) |
| 1-2 | 1-2. | 20,00 | 0,00 | 0,00 | 0,00 | 0,00 |
| 2-KSZ4 | 2-3. | 20,00 | 0,00 | 0,37 | 0,19 | 3,70 |
| KSZ4-KSZ3 | 3-4. | 20,00 | 0,37 | 0,21 | 0,29 | 5,80 |
| KSZ3-KSZ2 | 4-5. | 20,00 | 0,21 | 0,46 | 0,34 | 6,70 |
| KSZ2-KSZ1 | 5-6. | 20,00 | 0,46 | 1,93 | 1,20 | 23,90 |
| KSZ1-7 | 6-7. | 20,00 | 1,93 | 0,00 | 0,97 | 19,30 |
| 7-KSZ5 | 7-8. | 20,00 | 0,00 | 0,89 | 0,45 | 8,90 |
| KSZ5-KSZ6 | 8-9. | 20,00 | 0,89 | 1,77 | 1,33 | 26,60 |
| KSZ6-KSZ7 | 9-10. | 20,00 | 1,77 | 2,01 | 1,89 | 37,80 |
| KSZ7-KSZ8 | 10-11. | 20,00 | 2,01 | 1,67 | 1,84 | 36,80 |
| KSZ8-KSZ9 | 11-12. | 20,00 | 1,67 | 0,87 | 1,27 | 25,40 |
| KSZ9-KSZ10 | 12-13. | 20,00 | 0,87 | 1,47 | 1,17 | 23,40 |
| KSZ10-KSZ11 | 13-14. | 20,00 | 1,47 | 1,71 | 1,59 | 31,80 |
| KSZ11-KSZ12 | 14-15. | 20,00 | 1,71 | 1,54 | 1,63 | 32,50 |
| KSZ12-KSZ13 | 15-16. | 20,00 | 1,54 | 0,04 | 0,79 | 15,80 |
| KSZ13-KSZ14 | 16-17. | 20,00 | 0,04 | 0,64 | 0,34 | 6,80 |
| KSZ14-KSZ15 | 17-18. | 20,00 | 0,64 | 0,80 | 0,72 | 14,40 |
| KSZ15-19 | 18-19. | 20,00 | 0,80 | 0,35 | 0,58 | 11,50 |
| 19-KSZ16 | 19-20. | 20,00 | 0,35 | 0,62 | 0,49 | 9,70 |
| KSZ16-21 | 20-21. | 20,00 | 0,62 | 0,00 | 0,31 | 6,20 |
| 21-KSZ17 | 21-22. | 20,00 | 0,00 | 1,91 | 0,96 | 19,10 |
| KSZ17-23 | 22-23. | 20,00 | 1,91 | 0,89 | 1,40 | 28,00 |
| 23-24 | 23-24. | 20,00 | 0,89 | 0,71 | 0,80 | 16,00 |
| 24-25 | 24-25. | 20,00 | 0,71 | 1,20 | 0,96 | 19,10 |
| 25-26 | 25-26. | 20,00 | 1,20 | 0,57 | 0,89 | 17,70 |
| 26-27 | 26-27. | 20,00 | 0,57 | 0,48 | 0,53 | 10,50 |
| 27-28 | 27-28. | 20,00 | 0,48 | 0,45 | 0,47 | 9,30 |
| 28-29 | 28-29. | 20,00 | 0,45 | 0,28 | 0,37 | 7,30 |
| 29-30 | 29-30. | 20,00 | 0,28 | 0,45 | 0,37 | 7,30 |
| 30-31 | 30-31. | 20,00 | 0,45 | 0,4 | 0,43 | 8,50 |
| 31-32 | 31-32. | 20,00 | 0,40 | 0,51 | 0,46 | 9,10 |
| 32-KSZ18 | 32-33. | 20,00 | 0,51 | 2,19 | 1,35 | 27,00 |
| KSZ18-KSZ19 | 33-34. | 20,00 | 2,19 | 0,9 | 1,55 | 30,90 |
| KSZ19-KSZ20 | 34-35. | 20,00 | 0,90 | 1,01 | 0,96 | 19,10 |
| KSZ20-KSZ21 | 35-36. | 20,00 | 1,01 | 2,37 | 1,69 | 33,80 |
| KSZ21-KSZ22 | 36-37. | 20,00 | 2,37 | 1,23 | 1,80 | 36,00 |
| KSZ22-KSZ23 | 37-38. | 20,00 | 1,23 | 1,04 | 1,14 | 22,70 |
| KSZ23-KSZ24 | 38-39. | 20,00 | 1,04 | 1,35 | 1,20 | 23,90 |
| KSZ24-KSZ25 | 39-40. | 20,00 | 1,35 | 1,28 | 1,32 | 26,30 |
| KSZ25-KSZ26 | 40-41. | 20,00 | 1,28 | 1,68 | 1,48 | 29,60 |
| KSZ26-KSZ27 | 41-42. | 20,00 | 1,68 | 1,31 | 1,50 | 29,90 |
| KSZ27-KSZ28 | 42-43. | 20,00 | 1,31 | 1,12 | 1,22 | 24,30 |
| KSZ28-KSZ29 | 43-44. | 20,00 | 1,12 | 2,41 | 1,77 | 35,30 |
| KSZ29-KSZ30 | 44-45. | 20,00 | 2,41 | 1,26 | 1,84 | 36,70 |
| KSZ30-46 | 45-46. | 20,00 | 1,26 | 0,69 | 0,98 | 19,50 |
| 46-47 | 46-47. | 20,00 | 0,69 | 1,43 | 1,06 | 21,20 |
| 47-48 | 47-48. | 20,00 | 1,43 | 0,34 | 0,89 | 17,70 |
| 48-49 | 48-49. | 20,00 | 0,34 | 0,31 | 0,33 | 6,50 |
| 49-50 | 49-50. | 20,00 | 0,31 | 0 | 0,16 | 3,10 |
| | Össz | | | | | 942,40 |

| | Szakasz | Távolság (m) | Feltöltés | | | |
|---|---|---|---|---|---|---|
| | | | Keresztmetszet A (m2) | Keresztmetszet B (m2) | Átlag (m2) | Összesen (m3) |
| 1-2 | 1-2. | 20,00 | 0,00 | 4,82 | 2,41 | 48,20 |
| 2-KSZ4 | 2-3. | 20,00 | 4,82 | 4,69 | 4,76 | 95,10 |
| KSZ4-KSZ3 | 3-4. | 20,00 | 4,69 | 5,90 | 5,30 | 105,90 |
| KSZ3-KSZ2 | 4-5. | 20,00 | 5,90 | 4,07 | 4,99 | 99,70 |
| KSZ2-KSZ1 | 5-6. | 20,00 | 4,07 | 3,29 | 3,68 | 73,60 |
| KSZ1-7 | 6-7. | 20,00 | 3,29 | 2,55 | 2,92 | 58,40 |
| 7-KSZ5 | 7-8. | 20,00 | 2,55 | 0,86 | 1,71 | 34,10 |
| KSZ5-KSZ6 | 8-9. | 20,00 | 0,86 | 0,57 | 0,72 | 14,30 |
| KSZ6-KSZ7 | 9-10. | 20,00 | 0,57 | 2,53 | 1,55 | 31,00 |
| KSZ7-KSZ8 | 10-11. | 20,00 | 2,53 | 3,23 | 2,88 | 57,60 |
| KSZ8-KSZ9 | 11-12. | 20,00 | 3,23 | 1,76 | 2,50 | 49,90 |
| KSZ9-KSZ10 | 12-13. | 20,00 | 1,76 | 0,68 | 1,22 | 24,40 |
| KSZ10-KSZ11 | 13-14. | 20,00 | 0,68 | 0,93 | 0,81 | 16,10 |
| KSZ11-KSZ12 | 14-15. | 20,00 | 0,93 | 0,44 | 0,69 | 13,70 |
| KSZ12-KSZ13 | 15-16. | 20,00 | 0,44 | 0,66 | 0,55 | 11,00 |
| KSZ13-KSZ14 | 16-17. | 20,00 | 0,66 | 0,35 | 0,51 | 10,10 |
| KSZ14-KSZ15 | 17-18. | 20,00 | 0,35 | 0,60 | 0,48 | 9,50 |
| KSZ15-19 | 18-19. | 20,00 | 0,60 | 1,01 | 0,81 | 16,10 |
| 19-KSZ16 | 19-20. | 20,00 | 1,01 | 0,00 | 0,51 | 10,10 |
| KSZ16-21 | 20-21. | 20,00 | 0,00 | 0,00 | 0,00 | 0,00 |
| 21-KSZ17 | 21-22. | 20,00 | 0,00 | 0,26 | 0,13 | 2,60 |
| KSZ17-23 | 22-23. | 20,00 | 0,26 | 0,06 | 0,16 | 3,20 |
| 23-24 | 23-24. | 20,00 | 0,06 | 0,29 | 0,18 | 3,50 |
| 24-25 | 24-25. | 20,00 | 0,29 | 0,27 | 0,28 | 5,60 |
| 25-26 | 25-26. | 20,00 | 0,27 | 0,33 | 0,30 | 6,00 |
| 26-27 | 26-27. | 20,00 | 0,33 | 0,24 | 0,29 | 5,70 |
| 27-28 | 27-28. | 20,00 | 0,24 | 0,42 | 0,33 | 6,60 |
| 28-29 | 28-29. | 20,00 | 0,42 | 0,61 | 0,52 | 10,30 |
| 29-30 | 29-30. | 20,00 | 0,61 | 0,53 | 0,57 | 11,40 |
| 30-31 | 30-31. | 20,00 | 0,53 | 0,57 | 0,55 | 11,00 |
| 31-32 | 31-32. | 20,00 | 0,57 | 0,36 | 0,47 | 9,30 |
| 32-KSZ18 | 32-33. | 20,00 | 0,36 | 0,35 | 0,36 | 7,10 |
| KSZ18-KSZ19 | 33-34. | 20,00 | 0,35 | 0,30 | 0,33 | 6,50 |
| KSZ19-KSZ20 | 34-35. | 20,00 | 0,30 | 0,31 | 0,31 | 6,10 |
| KSZ20-KSZ21 | 35-36. | 20,00 | 0,31 | 0,27 | 0,29 | 5,80 |
| KSZ21-KSZ22 | 36-37. | 20,00 | 0,27 | 0,32 | 0,30 | 5,90 |
| KSZ22-KSZ23 | 37-38. | 20,00 | 0,32 | 0,37 | 0,35 | 6,90 |
| KSZ23-KSZ24 | 38-39. | 20,00 | 0,37 | 0,35 | 0,36 | 7,20 |
| KSZ24-KSZ25 | 39-40. | 20,00 | 0,35 | 0,30 | 0,33 | 6,50 |
| KSZ25-KSZ26 | 40-41. | 20,00 | 0,30 | 0,34 | 0,32 | 6,40 |
| KSZ26-KSZ27 | 41-42. | 20,00 | 0,34 | 0,32 | 0,33 | 6,60 |
| KSZ27-KSZ28 | 42-43. | 20,00 | 0,32 | 0,35 | 0,34 | 6,70 |
| KSZ28-KSZ29 | 43-44. | 20,00 | 0,35 | 0,28 | 0,32 | 6,30 |
| KSZ29-KSZ30 | 44-45. | 20,00 | 0,28 | 0,27 | 0,28 | 5,50 |
| KSZ30-46 | 45-46. | 20,00 | 0,27 | 0,26 | 0,27 | 5,30 |
| 46-47 | 46-47. | 20,00 | 0,26 | 0,07 | 0,17 | 3,30 |
| 47-48 | 47-48. | 20,00 | 0,07 | 0,50 | 0,29 | 5,70 |
| 48-49 | 48-49. | 20,00 | 0,50 | 1,80 | 1,15 | 23,00 |
| 49-50 | 49-50. | 20,00 | 1,80 | 6,47 | 4,14 | 82,70 |
| | Össz | | | | | 1057,50 |

| Termék | Mennyiség |
|---|---|
| Frühwald Classic //10x20 őszi lomb, 10x10 antracit szín (6 cm) | 3000 m2 |
| Frühwald Suave kombi // kagylóhéj szín (6 cm) | 140 m2 |
| Budakalászi terméskőlap (5 cm) | 300 m2 |
| Mosott 2/4 kőzúzalék (4 cm) | 140 m2 |
| Ütéscsillapító gumilap burkolat (KAT-GT1-60/15, HIC-2,1, vörös) | 200 m2 |
| Tó és patak menti kőterítés | 80 m2 |
| Flexibilis gyorsszegély (Barabás szegély) | 2171 fm |
| Burkolat szegély 6 cm vtg terméskőből | 158 fm |
| Burkolat szegély (vörös színű) Barabás térkőből | 203 fm |
| Útszegély | 7 fm |

ALKALMAZOTT BURKOLATOK, SZEGÉLYEK

| Sorszám | Latin név | Terület m2 |
|---|---|---|
| C1. | Cornus sanguinea | 17,96 |
| C2. | Sorbaria sorbifolia | 21,47 |
| C3. | Salix rosmarinifolia | 22,99 |
| C4. | Cornus stolonifera 'Flaviramea' | 13,28 |
| C5. | Salix eleagnus 'Angustifolia' | 20,6 |
| C6. | Frangula alnus | 19,32 |
| C7. | Physocarpus opulifolis 'Luteus' | 23,67 |
| C8. | Berberis vulgaris | 14,9 |
| C9. | Salix rosmarinifolia | 6,13 |
| C10. | Salix caprea | 20,77 |
| C11. | Salix caprea | 14,28 |
| C12. | Salix purpura 'Nana' | 5,81 |
| C13. | Salix purpura 'Gracilis' | 5,95 |
| C14. | Acer tataricum | 9,63 |
| C15. | Sorbaria sorbifolia | 7,51 |
| C16. | Salix purpura 'Nana' | 7,1 |
| C17. | Salix purpura 'Gracilis' | 14,39 |
| C18. | Salix purpura 'Nana' | 7,32 |
| C19. | Sorbaria sorbifolia | 4,23 |
| C20. | Acer tataricum | 7,89 |
| C21. | Salix purpura 'Nana' | 4,93 |
| C22. | Salix rosmarinifolia | 3,18 |
| C23. | Frangula alnus | 8,71 |
| C24. | Cornus sanguinea | 8,09 |
| C25. | Vitex agnus-castus | 17,82 |
| C26. | Sambucus nigra | 8,9 |
| C27. | Sorbaria sorbifolia | 13,37 |
| C28. | Viburnum opulus 'Roseum' | 13,73 |
| C29. | Buddleia davidii 'Nanho Blue' | 8,42 |
| C30. | Buddleia davidii 'Nanho Blue' | 8,71 |
| C31. | Buddleia davidii 'Nanho Blue' | 8,76 |
| C32. | Salix eleagnus 'Angustifolia' | 17,71 |
| C33. | Salix rosmarinifolia | 6,95 |
| C34. | Salix purpura 'Gracilis' | 6,99 |
| C35. | Salix purpura 'Gracilis' | 10,35 |
| C36. | Buddleia davidii 'Nanho Blue' | 4,48 |
| C37. | Viburnum opulus 'Roseum' | 6,06 |
| C38. | Salix purpura 'Nana' | 5,9 |
| C39. | Salix purpura 'Nana' | 5,05 |
| C40. | Salix caprea | 4,71 |
| C41. | Salix caprea | 6,43 |
| C42. | Salix eleagnus 'Angustifolia' | 10,01 |
| C43. | Salix caprea | 5,63 |
| C44. | Salix caprea | 5,89 |
| C45. | Salix caprea | 3,67 |
| C46. | Salix caprea | 3,55 |
| C47. | Salix caprea | 12,14 |
| C48. | Salix rosmarinifolia | 3,59 |
| C49. | Salix rosmarinifolia | 2,78 |

| | | |
|---|---|---|
| C50. | Salix purpura 'Gracilis' | 10,68 |
| C51. | Salix purpura 'Gracilis' | 9,97 |
| C52. | Salix purpura 'Gracilis' | 15,07 |
| C53. | Salix caprea | 4,93 |
| C54. | Salix caprea | 4,46 |
| C55. | Salix eleagnus 'Angustifolia' | 17,86 |
| C56. | Salix caprea | 9,19 |
| C57. | Buddleia davidii 'Nanho Blue' | 11,23 |
| C58. | Vitex agnus-castus | 11,23 |
| C59. | Salix rosmarinifolia | 4,7 |
| C60. | Buddleia davidii 'Nanho Blue' | 5,43 |
| C61. | Viburnum opulus 'Roseum' | 8,65 |

| Sorszám | Latin név | Magyar név | Terület m2 | Kiszerelés |
|---|---|---|---|---|
| 1. | Acer tataricum | Tatár juhar | 17,52 | C2 60/80 |
| 2. | Berberis vulgaris | Sóskaborbolya | 14,9 | |
| 3. | Buddleia davidii 'Nanho Blue' | Nyáriorgona | 47,03 | C2 60/80 |
| 4. | Cornus sanguinea | Veresgyűrű som | 26,05 | |
| 5. | Cornus stolonifera 'Flaviramea' | Tarackos som | 13,28 | C2 60/80 |
| 6. | Frangula alnus | Közönséges kutyabenge | 28,03 | |
| 7. | Physocarpus opulifolis 'Luteus' | Hólyagvessző | 23,67 | FL |
| 8. | Salix caprea | Kecskefűz | 95,65 | C2 40/60 |
| 9. | Salix eleagnus 'Angustifolia' | Keskenylevelű fűz | 66,18 | C2 40/60 |
| 10. | Salix purpura 'Gracilis' | Uráli csigolyafűz | 73,4 | C2 40/60 |
| 11. | Salix purpura 'Nana' | Törpe csigolyafűz | 36,11 | C2 40/60 |
| 12. | Salix rosmarinifolia | Serevényfűz | 50,32 | C2 40/60 |
| 13. | Sambucus nigra | Fekete bozda | 8,9 | K 3L 1xi 20/30 |
| 14. | Sorbaria sorbifolia | Északi tollas gyöngyvessző | 46,58 | K 3L 1xi 40/60 |
| 15. | Viburnum opulus 'Roseum' | Labdarózsa | 28,44 | FL 2xi 125/150 |
| 16. | Vitex agnus-castus | Illatos barátcserje | 29,05 | C2 40/60 |

87,6
74,5
235,15
130,25
66,4
84,09
71,01
286,95
330,9
367
180,55
251,6
26,7
139,74
85,32
87,15
2504,91

| Sorszám | Terület m2 | Típus |
|---|---|---|
| M1. | 14,91 | 2 |
| M2. | 12,95 | 5 |
| M3. | 7,7 | 1 |
| M4. | 28,59 | 4 |
| M5. | 11,54 | 3 |
| M6. | 19,35 | 2 |
| M7. | 21,04 | 4 |
| M8. | 15,75 | 1 |
| M9. | 21,28 | 3 |
| M10. | 29,67 | 4 |
| M11. | 13,72 | 3 |
| M12. | 12,27 | 5 |
| M13. | 12,32 | 2 |
| M14. | 6,17 | 4 |
| M15. | 11,68 | 2 |
| M16. | 11,47 | 3 |
| M17. | 14,71 | 5 |
| M18. | 14,88 | 4 |
| M19. | 15,92 | 3 |
| M20. | 12,11 | 2 |
| M21. | 13,18 | 1 |
| M22. | 7,5 | 2 |
| M23. | 10,76 | 5 |
| M24. | 8,83 | 3 |
| M25. | 10,65 | 3 |
| M26. | 13,56 | 2 |
| M27. | 12,05 | 1 |
| M28. | 12,7 | 3 |
| M29. | 7,86 | 4 |
| M30. | 3,18 | 1 |
| M31. | 5,74 | 1 |
| M32. | 7,95 | 5 |
| M33. | 12,3 | 4 |
| M34. | 12,11 | 4 |
| M35. | 11,95 | 5 |
| M36. | 16,61 | 1 |
| M37. | 24,12 | 3 |
| M38. | 3,71 | 2 |
| M39. | 11,05 | 3 |
| M40. | 14,1 | 5 |
| M41. | 15,68 | 4 |
| M42. | 18,15 | 1 |
| M43. | 8,54 | 4 |
| M44. | 7,89 | 3 |
| M45. | 29,01 | 5 |
| M46. | 11,7 | 3 |
| M47. | 16,7 | 1 |
| M48. | 39,96 | 5 |
| M49. | 12,19 | 4 |

| | | |
|---|---|---|
| M50. | 7,01 | 5 |
| M51. | 25,21 | 3 |
| M52. | 15,36 | 2 |
| M53. | 9,73 | 1 |
| M54. | 6,84 | 4 |
| M55. | 6,59 | 1 |
| M56. | 8,82 | 1 |
| M57. | 7,2 | 5 |
| M58. | 11,91 | 4 |
| M59. | 13,11 | 2 |
| M60. | 5,6 | 3 |
| M61. | 3,23 | 2 |
| M62. | 4,66 | 4 |
| M63. | 2,86 | 1 |
| M64. | 5,14 | 3 |
| M65. | 2,83 | 1 |
| M66. | 7,79 | 1 |
| M67. | 1,67 | 3 |
| M68. | 13,38 | 5 |
| M69. | 4,66 | 1 |
| M70. | 4,73 | 2 |
| M71. | 4,12 | 1 |
| M72. | 11,37 | 5 |
| M73. | 11,16 | 2 |
| M74. | 11,16 | 3 |
| M75. | 11,23 | 5 |
| M76. | 11,23 | 2 |
| M77. | 7,32 | 1 |
| M78. | 3,56 | 4 |
| M79. | 14,35 | 2 |
| M80. | 8,3 | 1 |
| MK1 | 115,72 | 6 |
| MK2 | 390,13 | 6 |
| MK3 | 92,35 | 6 |
| MK4 | 241,3 | 6 |
| MK5 | 320,51 | 6 |

| Sorszám | Terület m2 | Latin név | Magyar név |
|---|---|---|---|
| 1 | 172,08 | Phlomis russeliana | Kis-ázsiai macskahere |
| | | Rheum palmatum var. 'Tanguticum' | Török rebarbara |
| | | Mentha aquatica | Vízi menta |
| | | Koeleria glauca | Deres fényperje |
| 2 | 168,31 | Agastache foeniculum | Ánizsillatú izsópfű |
| | | Lythrum virgatum | Vesszős füzény |
| | | Mentha piperita | Borsmenta |
| | | Nepeta pannonica | Bugás macskamenta |
| | | Saponaria taxonok | Szappanfű |

| | | | |
|---|---|---|---|
| 3 | 209,65 | Filipendula ulmaria 'Variegata' | Réti legyezőfű |
| | | Persicaria amplexicaulis 'Taurus' | Keserűfű |
| | | Physostegia virginiana | Füzérajak |
| | | Senecio erucifolius | Keskenylevelű aggófű |
| | | Lobelia speciosa | Pompás lobélia |
| 4 | 196 | Astilbe arendsii | Kerti tollbuga |
| | | Lythrum salicaria | Réti füzény |
| | | Veronica longifolia | Hosszúlevelű veronika |
| | | Ligularia stenocephala 'The Rocket' | Karcsú hamuvirág |
| | | Hypericum perforatum | Közönséges orbáncfű |
| 5 | 203,85 | Aster novae-angliae | Mirigyes őszirózsa |
| | | Aster novi-belgii | Kopasz őszirózsa |
| | | Asclepias tuberosa | Gumós selyemkóró |
| | | Liatris spicata | Füzéres díszcsorba |
| | | Senecio erucifolius | Keskenylevelű aggófű |
| 6 | 1160,01 | Potentilla reptans | Indás berekpimpó |
| | | Ajuga reptans | Indás ínfű |
| | | Potentilla arserina | Libapimpó |
| | | Glechoma hederacea | Kerek repkény |
| | | Lamium maculatum | Foltos árvacsalán |

| Sorszám | Latin név |
|---|---|
| 1. | Salix alba 'Liempde' |
| 2. | Salix alba |
| 3. | Salix viminalis |
| 4. | Salix viminalis |
| 5. | Salix viminalis |
| 6. | Populus nigra 'Italica' |
| 7. | Salix alba 'Liempde' |
| 8. | Salix alba |
| 9. | Salix alba 'Liempde' |
| 10. | Padus serotina |
| 11. | Padus serotina |
| 12. | Padus serotina |
| 13. | Padus serotina |
| 14. | Salix alba |
| 15. | Padus serotina |
| 16. | Padus serotina |
| 17. | Padus serotina |
| 18. | Populus nigra 'Italica' |
| 19. | Populus nigra 'Italica' |
| 20. | Populus nigra 'Italica' |
| 21. | Platanus acerifolia 'Palóc' |
| 22. | Platanus acerifolia 'Palóc' |
| 23. | Platanus acerifolia 'Palóc' |
| 24. | Platanus acerifolia 'Palóc' |
| 25. | Platanus acerifolia 'Palóc' |
| 26. | Platanus acerifolia 'Palóc' |
| 27. | Platanus acerifolia 'Palóc' |
| 28. | Fraxinus angustifolia 'Elegantissima' |
| 29. | Fraxinus angustifolia 'Elegantissima' |
| 30. | Fraxinus angustifolia 'Elegantissima' |
| 31. | Fraxinus angustifolia 'Elegantissima' |
| 32. | Fraxinus angustifolia 'Elegantissima' |
| 33. | Fraxinus angustifolia 'Elegantissima' |
| 34. | Fraxinus angustifolia 'Elegantissima' |
| 35. | Fraxinus angustifolia 'Elegantissima' |
| 36. | Fraxinus angustifolia 'Elegantissima' |
| 37. | Salix alba |
| 38. | Salix alba 'Liempde' |
| 39. | Platanus acerifolia 'Palóc' |
| 40. | Platanus acerifolia 'Palóc' |
| 41. | Platanus acerifolia 'Palóc' |
| 42. | Betula pendula |
| 43. | Betula pendula |
| 44. | Betula pendula |
| 45. | Salix alba 'Liempde' |
| 46. | Salix alba |
| 47. | Morus alba 'Platanifolia' |
| 48. | Salix alba 'Liempde' |
| 49. | Salix alba 'Liempde' |

50. Betula pendula
51. Fraxinus angustifolia 'Elegantissima'
52. Padus serotina
53. Padus serotina
54. Padus serotina
55. Salix alba 'Liempde'
56. Fraxinus angustifolia 'Elegantissima'
57. Pyrus pyraster
58. Fraxinus angustifolia 'Elegantissima'
59. Salix alba 'Liempde'
60. Fraxinus angustifolia 'Elegantissima'
61. Fraxinus angustifolia 'Elegantissima'
62. Fraxinus angustifolia 'Elegantissima'
63. Fraxinus angustifolia 'Elegantissima'
64. Fraxinus angustifolia 'Elegantissima'
65. Fraxinus angustifolia 'Elegantissima'
66. Platanus acerifolia 'Palóc'
67. Prunus padus
68. Prunus padus
69. Prunus padus
70. Salix alba
71. Morus alba 'Platanifolia'
72. Morus alba 'Platanifolia'
73. Fraxinus angustifolia 'Elegantissima'
74. Populus nigra 'Italica'
75. Populus nigra 'Italica'
76. Populus nigra 'Italica'
77. Populus nigra 'Italica'
78. Populus nigra 'Italica'
79. Populus nigra 'Italica'
80. Populus nigra 'Italica'
81. Populus nigra 'Italica'
82. Populus nigra 'Italica'
83. Salix alba
84. Fraxinus angustifolia 'Elegantissima'
85. Fraxinus angustifolia 'Elegantissima'
86. Fraxinus angustifolia 'Elegantissima'
87. Fraxinus angustifolia 'Elegantissima'
88. Fraxinus angustifolia 'Elegantissima'
89. Fraxinus angustifolia 'Elegantissima'
90. Fraxinus angustifolia 'Elegantissima'
91. Populus nigra 'Italica'
92. Populus nigra 'Italica'
93. Populus nigra 'Italica'
94. Populus nigra 'Italica'
95. Populus nigra 'Italica'
96. Populus nigra 'Italica'
97. Populus nigra 'Italica'
98. Populus nigra 'Italica'
99. Populus nigra 'Italica'

100. Populus nigra 'Italica'
101. Populus nigra 'Italica'
102. Populus nigra 'Italica'
103. Populus nigra 'Italica'
104. Salix viminalis
105. Salix viminalis
106. Salix viminalis
107. Platanus acerifolia 'Palóc'
108. Salix viminalis
109. Pyrus pyraster
110. Pyrus pyraster
111. Fraxinus angustifolia 'Elegantissima'
112. Fraxinus angustifolia 'Elegantissima'
113. Fraxinus angustifolia 'Elegantissima'
114. Fraxinus angustifolia 'Elegantissima'
115. Fraxinus angustifolia 'Elegantissima'
116. Fraxinus angustifolia 'Elegantissima'
117. Fraxinus angustifolia 'Elegantissima'
118. Fraxinus angustifolia 'Elegantissima'
119. Fraxinus angustifolia 'Elegantissima'
120. Fraxinus angustifolia 'Elegantissima'
121. Fraxinus angustifolia 'Elegantissima'
122. Fraxinus angustifolia 'Elegantissima'
123. Fraxinus angustifolia 'Elegantissima'
124. Fraxinus angustifolia 'Elegantissima'
125. Fraxinus angustifolia 'Elegantissima'
126. Fraxinus angustifolia 'Elegantissima'
127. Fraxinus angustifolia 'Elegantissima'
128. Fraxinus angustifolia 'Elegantissima'
129. Fraxinus angustifolia 'Elegantissima'
130. Fraxinus angustifolia 'Elegantissima'
131. Fraxinus angustifolia 'Elegantissima'
132. Fraxinus angustifolia 'Elegantissima'
133. Fraxinus angustifolia 'Elegantissima'
134. Fraxinus angustifolia 'Elegantissima'
135. Fraxinus angustifolia 'Elegantissima'
136. Morus alba 'Platanifolia'
137. Morus alba 'Platanifolia'
138. Morus alba 'Platanifolia'
139. Morus alba 'Platanifolia'
140. Morus alba 'Platanifolia'
141. Morus alba 'Platanifolia'
142. Morus alba 'Platanifolia'
143. Morus alba 'Platanifolia'
144. Morus alba 'Platanifolia'
145. Morus alba 'Platanifolia'
146. Morus alba 'Platanifolia'
147. Salix viminalis
148. Salix viminalis
149. Fraxinus angustifolia 'Elegantissima'

| | |
|---|---|
| 150. | Fraxinus angustifolia 'Elegantissima' |
| 151. | Salix viminalis |
| 152. | Fraxinus angustifolia 'Elegantissima' |
| 153. | Pyrus pyraster |
| 154. | Pyrus pyraster |
| 155. | Pyrus pyraster |
| 156. | Platanus acerifolia 'Palóc' |
| 157. | Salix viminalis |
| 158. | Salix viminalis |
| 159. | Platanus acerifolia 'Palóc' |
| 160. | Padus serotina |
| 161. | Padus serotina |
| 162. | Platanus acerifolia 'Palóc' |
| 163. | Fraxinus angustifolia 'Elegantissima' |
| 164. | Fraxinus angustifolia 'Elegantissima' |
| 165. | Fraxinus angustifolia 'Elegantissima' |
| 166. | Fraxinus angustifolia 'Elegantissima' |
| 167. | Fraxinus angustifolia 'Elegantissima' |
| 168. | Platanus acerifolia 'Palóc' |
| 169. | Salix viminalis |
| 170. | Salix viminalis |
| 171. | Salix viminalis |
| 172. | Populus nigra 'Italica' |
| 173. | Populus nigra 'Italica' |
| 174. | Populus nigra 'Italica' |
| 175. | Platanus acerifolia 'Palóc' |
| 176. | Platanus acerifolia 'Palóc' |
| 177. | Platanus acerifolia 'Palóc' |
| 178. | Fraxinus angustifolia 'Elegantissima' |
| 179. | Platanus acerifolia 'Palóc' |
| 180. | Platanus acerifolia 'Palóc' |
| 181. | Platanus acerifolia 'Palóc' |
| 182. | Prunus padus |
| 183. | Prunus padus |
| 184. | Fraxinus angustifolia 'Elegantissima' |
| 185. | Fraxinus angustifolia 'Elegantissima' |
| 186. | Fraxinus angustifolia 'Elegantissima' |
| 187. | Fraxinus angustifolia 'Elegantissima' |
| 188. | Fraxinus angustifolia 'Elegantissima' |
| 189. | Fraxinus angustifolia 'Elegantissima' |

| Sorszám | Latin név | Magyar név | Darab | Kiszerelés |
|---|---|---|---|---|
| 1. | Betula pendula | Közönséges nyír | 4 | 2xi SF |
| 2. | Fraxinus angustifolia 'Elegantissima' | Keskenylevelű kőris | 66 | |
| 3. | Morus alba 'Platanifolia' | Platánlevelű eperfa | 14 | |
| 4. | Padus serotina | Kései meggy | 12 | |
| 5. | Platanus acerifolia 'Palóc' | Juharlevelű platán | 22 | 2xi SF 16/18 |
| 6. | Populus nigra 'Italica' | Jegenyenyár | 29 | 3xi BF |
| 7. | Prunus padus | Májusfa | 5 | 3xi SF,PF 12/14 |
| 8. | Pyrus pyraster | Vadkörte | 6 | |

| | | | | |
|---|---|---|---|---|
| 9. | Salix alba | Fehér fűz | 5 | |
| 10. | Salix alba 'Liempde' | Fehér fűz | 6 | 3xi SF 18/20 |
| 11. | Salix viminalis | Kosárkötő fűz | 12 | |

SZERZŐDÉS SZÁMA: **TOP_PLUSZ-1.2.1-21-PT1-2022-00028**
SZERZŐDÉS CÍME: **Biatorbágy Madár-forrás környezetének zöld infrastruktúra fejlesztése, zöld közösségi tér és gyalogos sétány kialakítása a Viadukt és a Madár-forrás között, valamint erdei kondipark építése.**
SZERZŐDŐ NEVE: **BIATORBÁGY VÁROS ÖNKORMÁNYZATA**

Kedvezményezett adatai | Projekt szakmai tartalma | Pénzügyi adatok | Egyéb műveletek | Vissza

# PROJEKTHEZ SZÜKSÉGES KÖZBESZERZÉSI ELJÁRÁSOK MEGTEKINTÉSE

A projekthez kapcsolódó közbeszerzés tényadatok a **Szerződés / Kapcsolódó EMIR közbeszerzés** funkcióban rögzíthető EMIR közbeszerzési eljárás projekthez kapcsolásával

Kérjük, válassza ki, hogy melyik támogatást igénylő vonatkozásában rögzíti az adatokat! *

BIATORBÁGY VÁROS ÖNKORMÁNYZATA

Beszerzéshez rendelt elnevezés

Kivitelezési munkák megvalósítása a "Biatorbágy Madár-forrás környezetének zöld infrastruktúra fejlesztése, zöld közösségi tér és gyalogos sétány kialakítása a Via dukt és a Madár-forrás között, valamint erdei kondipark építése" című projekt keretében

250 karakter leütésére van még lehetőség

| | Tény | Terv |
|---|---|---|
| Közbeszerzés tárgya: | Építés | |
| Hirdetmény feladás/ ajánlati felhívás megküldésének/ajánlatkérés dátuma: | | 2023.11.01. |
| Hirdetmény /ajánlati felhívás TED/KÉ azonosító száma: | | |
| Közbeszerzés becsült nettó értéke (Ft): | 232 880 709 | |
| Egybeszámított becsült nettó érték (Ft): | 232 880 709 | |
| Meghirdetés tervezett kezdete | | |
| Alkalmazandó eljárásrend: | Nincs kiválasztva | |
| Közbeszerzési eljárás típusa: | Nemzeti ért.határ - Nyílt (Kbt.2015) | |
| Feltételes közbeszerzés | Nem | |
| Több pályázathoz kapcsolódó közbeszerzés? | Nem | |
| Központosított közbeszerzés? | Nem | |
| Eljárási szakaszok száma | 1 | |
| | **Tény** | **Terv** |
| Szerződéskötés dátuma: | | 2024.01.15. |
| Ajánlatok beadási határideje: | | |
| Közbeszerzési eljárás ellenőrzésének (EMIR, FAIR) azonosító száma | | |
| KFF tanúsítvány száma, amennyiben a beszerzés már lezárult | | |
| KFF minőségellenőrzési tanúsítvány száma, amennyiben a beszerzés már lezárult | | |
| KFF szabályossági tanúsítvány száma, amennyiben a beszerzés már lezárult | | |
| Ajánlattevők száma: | | |
| Érvényes ajánlatot tevők száma: | | |
| | **Tény** | **Terv** |
| Írásbeli összegzés megküldésének dátuma: | | |
| Előzetes vitarendezésre sor került | Nincs kiválasztva | |
| Jogorvoslat volt | Nincs kiválasztva | |
| Gyorsított | Nincs kiválasztva | |

Megjegyzés

2000 karakter leütésére van még lehetőség

# *MŰSZAKI LEÍRÁS*

## *Biatorbágy Madár-forrás környezetének zöld infrastruktúra fejlesztése, zöld közösségi tér és gyalogos sétány kialakítása a Viadukt és a Madár-forrás között, valamint erdei kondipark építése*

## *KIVITELI TERVÉHEZ*


vezető tervező:

*Illyés Zsuzsanna*

*Közreműködő munkatársak:*

*Gaál Kinga és Selymes Sára*


TÁJMESTER

2023. június 21.

# Tartalomjegyzék

# Tervjegyzék

K1. Jelenlegi állapot M=1:2000

K2. Átnézeti terv M=1:2000

K3. Fafelmérés és favédelem, fakivágás

K4. Bontás, területelőkészítés

K5. Burkolatfektetés és csapadékvíz kezelés tereprendezéssel

Burkolatfektetési részletrajzok fókuszterületek, rétegrendek

K6. Forrás környék kertépítészeti terve M=1:100

K7. Egyedi faszerkezetek terve

K8. Növénykiültetés

## 1. A megbízás és célterülete

Biatorbágy városa 2021 augusztusában határozott arról, hogy a város kiemelt fejlesztési térségén belül a Viadukttól a Madár-forrásig húzódó, országos ökológiai hálózatba tartozó zöld tengely fejlesztését, az egyéb fejlesztési elemekkel összehangolt tervezés keretében elindítja.

A zöldinfrastruktúra fejlesztési pályázattal érintett terület, a Füzes-patak környezetében található, a Viadukttól a Madár-forrásig húzódó zöld tengelyre terjed ki. A 27716 m2 területet érintő projekt, a tagoló közutak miatt, területileg három szakaszra tagolódik:

A/ A Viadukttól az Iharos útig tartó szakasz – 500 fm /9710m2

B/ Az Iharos úttól a Madár- forrásig tartó szakasz – 510 fm/17706m2

C/ A „Kondipark" területe– 300 m2

A fejlesztés a Forrás utca menti területek közül az alábbi helyrajzi számokat érinti: 9282, 094/1, 094/2, 095, 8800/4, (0161), 0162/1 részterülete, 0162/2 részterülete, 0162/3 részterülete, valamint az MLSZ műfüves labdarugó pálya (HRSz 8800/5) erdő szegélyi területe.

A tervezési feladat az érzékelhetően növekvő zöldfelület használat igényeire reflektálva, a Viadukttól a Madár-forrásig terjedő, településszerkezeti értelemben zöldterületbe sorolt területek feltárása és használatának biztosítása, az ökológiai folyosó természeti értékeinek, valamint a forrásfő természeti és kultúrtörténeti örökségének megőrzése mellett. A fejlesztés gyalogos sétány és hozzá kapcsolódó pihenők kialakítására, a Madár-forrás térségének ökológiai rehabilitációjára, valamint a szomszédos MLSZ pályához kapcsolódóan kondipark létesítésére terjed ki.

## 2. A tervezési terület jelenlegi állapota, védettségi helyzete

- Országos Ökológiai Hálózat

A tervezéssel érintett ingatlanok az országos ökológiai hálózat ökológiai folyosójához tartoznak, ennek következtében a fejlesztések csak a kedvező ökológiai állapotok megtartásával, biztosításával valósíthatók meg.

- Forrásvölgy helyi természetvédelmi terület

A 095 helyrajzi számú, a forrásfőt és a csermelyvölgyet magába foglaló földrészletek tartoznak az un Forrásvölgy, helyi szintű természetvédelmi területhez, melynek fenntartására még nem készült kezelési terv.

- A Madár-forrás ex lege védett természeti érték.
- Viadukt műemléki környezete

A Miniszterelnökséget vezető miniszter az egyes ingatlanok műemlékké nyilvánításáról, illetve műemléki védettségének megszüntetéséről, valamint védettségének módosításáról szóló 8/2022. (IV. 29.) MvM rendelete 8. §-a alapján védett műemlékké nyilvánította viaduktot alkotó vasúti hídpárt, a hídfőket és hídpilléreket, a széncsúszda építményét, valamint a patakmeder szakaszát (9278/2, 9279, 9280, 9283 és 9285/1 helyrajzi számú ingatlanok). Műemléki környezetnek a Biatorbágy 9278/1, 9281, 9282 és 087/10 helyrajzi számú ingatlanokat jelölte ki. A tervezési területetből a HRSz 9282 ingatlan lett műemléki környezetbe sorolva.

## 3. Településfejlesztési és tervezési körülmények

A Füzes-patak Forrás völgyi szakaszának környéke a város egyik legdinamikusabban átalakuló területe. Általánosan jellemző az egykori zártkerti terület lakóterületté válása, vagy az ingatlanok állandó jellegű használata. Jelentős intézmények és sportlétesítmények is helyet kapnak itt a város elképzeléseiben, illetve részben már megvalósultak. Az egykori vasútvonal és az autópálya közötti, a tervezési területtől keletre elhelyezkedő ipari park szintén folyamatosan bővül. A terjeszkedés annyiban érinti a Forrás-völgyet, hogy az ott összegyűjtött, értelemszerűen egyre több csapadékvíz befogadója a forrásfő területe, ahol a beeresztő műtárgy a terhelés hatására már leomlott, sőt a burkolt utat veszélyeztető mértékű kimosódás keletkezett.

A város a Forrás utca mentén jelentkező, különböző fejlesztési igények tervezésére több párhuzamos szaktervezői megbízást adott ki. Ezen megbízások némely esetben azonos földrészletekre történő és egymással összefüggő, de eltérő szakági tervezési feladatok:

- UK Generál Kft feladatai közé sorolták az ipari park csapadékvíz elvezetésének átalakítását és a keletkezett havária felszámolását a leomlott rézsű visszaépítését,

valamint a Madár-forrás gyűjtő kapacitásának bővítését (a szivárgó vizek és mellékforrások vízének gyűjtését);

- Gyalus Gyula közlekedéstervező feladata a Forrás utca bővítése, valamint a tervezett intézménytömb körüli utak és mindkét célterületen parkolók tervezése, továbbá az utak víztelenítése;
- A Tájmester Kft feladata a forrás utcai zöld tengely és a Forrás-völgy fejlesztési tervének kidolgozása lett.

Regionális fejlesztésekkel is érintett a tervezési terület. A Budapest-Balaton kerékpárút tervezett leágazásait a Madár-forrás környékén és a Viadukt környékén is figyelembe kellett venni.

A tervezési alaptérképként szolgáló geodéziai felmérést 2021. szeptemberében készült és az UK Generál biztosította jelen tervezési feladathoz. Sajnálatos tény, hogy időközben, utoljára 2023. június elején, a völgyben jelentkező villám árvizek a forrás környékén súlyos pusztítást okoztak, így a vizsgálati térkép a terep tekintetében nem az aktuális állapotot mutatja.

## 4. A tervezési folyamat ismertetése

A Viadukttól a Madár-forrásig tartó területre a tájépítészeti koncepcióterv számos változatban készült el. Ennek oka részben, hogy a 3. pontban említett, párhuzamosan zajló tervek eredményei alapján többször módosítani kellett, részben a fejlesztések megvalósításának ütemezési változatai más tartalmi megoldásokat követeltek.

Jelen terv annak tudatában készült, hogy a fent megnevezett fejlesztések közül ez lesz első megvalósuló elem.

A terv ugyanakkor figyelembe vette a sétány magassági vonalvezetésénél a Forrás út bővítési terveinek 2023. májusában átadott útszegély határvonalát és annak tervezett magasságát.

Az ipari parkból érkező és az intézményi területet határoló útfejlesztések során gyűjtött csapadékvizek befogadójaként az önkormányzat, tekintettel a megvalósítási költségekre, a Madár-forrástól 50 méterre, a Forrás-völgybe érkeztetést fogadta el. Sajnálatos módon a Némó-tóba érkeztetést, a Csermely-völgy megkerülését és külön Forrás-tó kialakításának

javaslatát elvetették. A döntés következtében a korábban a Csermely völgybe tervezett elemek, mint a tanösvény és a függőhíd ellehetlenültek.

A Madár-forrás és környezetének terve is többször módosult. Sajnos a helyreállításhoz szükséges támfalak jelenleg is felülvizsgálatra szorulnak, ezért a forrás környékén a tereprendezési és növény kiültetési tervet nem tudtuk kiviteli szinten véglegesíteni.

A csatlakozó beruházások jelenleg érvényben lévő megvalósítási sorrendje miatt új feladatként a sétány állagmegőrző vízrendezéséről is gondoskodni kellett. Ez, amennyiben a Forrás út épült volna meg először, az út víztelenítésével kialakított elem lett volna már. Az új feladatra az UK generál kft kapott megbízást. Az általuk tervezett vízmegtartó és kezelő tereprendezést jelen terv integrálta.

A sétány kialakítása több nyomvonal változat mérlegelését követően véglegesedett. A kidolgozott nyomvonalak közül az a nyomvonal nyert támogatást, amely nem járt meglévő, egészséges fa kivágásával. A sétány burkolatára vonatkozóan először az a burkolat került kiválasztásra, amely a legnagyobb mértékben vízáteresztő és a legkevésbé környezetterhelő. A stabilizer burkolat annak ellenére került kiválasztásra, hogy a drágább megvalósítási költségekkel jár és annak tudatában, hogy karbantartási, utógondozási munkát is igényel. A burkolat mellett a környezeti szempontok és a multifunkcionális jellege miatt -sportolásra, sétalásra, babakocsi tolására, kerékpározásra is alkalmas – döntöttek 2021-ben. 2023-ban azonban az irányító hatóság az önkormányzat kérésére engedélyezte a térkő burkolat alkalmazását.

A fenti döntések alapján az „Élhető település” pályázatra benyújtott a zöld tengely tervét és a Madár-forrás környezetének koncepció tervét módosítani kellett a kiviteli tervezés időszakában. A pályázati elvárások alapján azonban a módosítások során a korábban meghatározott a tereprendezési mennyiségeket, a lépcsők, egyéb berendezések, burkolatok és növény kiültetési mennyiségeket tartani kellett. Tekintettel a sétány menti vízmegtartó terepelemekre és a madár-forrás menti támfalak bizonytalanságára, a cserjék telepítését vízmegtartó felszíni elemek tájbaillesztésére alkalmaztuk

## 5. A tájépítészeti koncepcióterv ismertetése

A tájépítészeti koncepció egy hozzávetőlegesen 1, 1 km hosszú Füzes-patak menti természetközeli városi rekreációs terület és a Madár-forrás környéki pihenő kialakítását, továbbá egy 16 funkciós fittnesz park létesítését célozza.

### *A/ A Viadukt és az Iharos utca közötti szakasz (500 fm)*

A zöld tengelyt sétányát egy kapuként és tájékoztatásra is szolgáló pihenővel indítottuk.

A viadukt tövében a Szabadság út és Határkereszt sétány környékén beillesztettük a Roden Kft-től kapott kerékpár pihenő tervét.

A csatlakozó fejlesztésekben a Forrás utca északi oldalán a Viadukttól az Iharos útig tervezett, szilárd burkolatú gyalogos járda megvalósítása a közeljövőben nem várható, így a Forrás utca déli oldalán, a zöld infrastruktúra fejlesztésre szánt, országos ökológiai hálózat folyosójaként nyilvántartott területen térkő burkolatú sétány létesítése mellett döntött az önkormányzat. A 3 m széles sétány nyomvonal vezetése a Forrás utca bővítésének tervezett szegélyvonalához igazodik, attól általában 5m távolságra halad.

A Füzes-patak mellékágáig tartó, kiöblösödő területen figyelembe vettük az Újszülöttek parkjának tervezett és ütemezett kialakítását. Az Iharos út felé elhelyezkedő, magántulajdonú, telken álló karám mellett található szűkebb tér csak a zöld tengely sétány elemeinek átvezetést tette lehetővé. A sétány mentén fasor telepítését terveztük.

### *B/ Az Iharos út és a Madár-forrás közötti szakasz (510 fm)*

Az Iharos út keleti oldalán álló régi kút mellett pihenő kialakítását javasoltuk. A sétány nyomvonal vezetésénél figyelembe vettük a közlekedési tervben meghatározott buszmegálló helyzetét és a sarkon álló trianoni emlékművet is. Dominálnak a sétány mentén ültetendő fák ezen a szakaszon is.

A Némó-tónál egy újabb pihenő kialakítására, valamint a diós liget fáinak korona alakítására tettünk javaslatot.

A Madár-forráshoz közeledve a sétányt ketté választottuk a terepszinten elkülönülő célpontokhoz igazítva. A magasabban vezetett ág az intézmény területtel összekötő tervezett gyalogátkelőhelyig halad, míg a másik ág a régi hídon keresztül a déli erdei útra köt ki.

A madár-forrás környezetében a rehabilitációs munkák, valamint az új csapadékvíz bevezető műtárgy kialakítása jelenős terepmunkával jár majd, ami kihat a rézsűkön spontán megtelepedett, jelentős százalékban inváziós növényállományra is. A növénytelepítéssel kezelendő növényállomány terület kiterjed a teljes rézsűs felületre. Jelentős a telepítendő fák száma, valamint az erózió veszélyes rézsűk mindenképpen talajtakaró és a vizes élőhelyre jellemző évelő felületek telepítését (részben ültetését, részben magvetését) követeli meg.

A forrás felső teraszszintje egyfajta csuklópont, mivel a csatlakozó, tervezett intézményi gyalogos tengely záróeleme. Az itt található régi dűlőút nyomvonala az idők során sokat változott. A romos állapotban fellelhető híd ugyanakkor megőrzendő tájelem, egyedi tájérték, melynek helyreállítását, illetve tervbe integrálást fontos feladatnak tartottuk, a híd és mellvédfala visszaállítására tettünk javaslatot. Szomszédságában, az MLSz pályával szemben az öreg almafa környékét napos, ligetes pihenőként javasoltuk fejleszteni. Az itt található aszfaltburkolatú gépkocsi forduló és parkoló bontásra kerül.

Az alsó szinten elterülő forrásvidék sajnos jelentős fejlesztésre és azonnali beavatkozásra szorul. A kimosott partfal helyreállítása jelen pályázattól független feladat. A jelenlegi forrásház funkcionális és arculati átépítésre szorul. A megújított forrásház javaslatunk szerint esőbeálló tetőként szolgálja majd az idelátogatókat. A völgyfőben összegyűlő esővizek és szivárgó vizek jelenleg is egy kis forrástavat táplálnak. A tópart és az időszakos vízfolyások élőhelyei a közelmúlt havária eseményeinek következtében megszűntek. A vízhez kötődő lágyszárú társulások újratelepítése, a terület jó ökológiai állapotának kialakítása a rézsű helyreállításának függvénye. a végleges statikai kiviteli tervek hiányában a kiviteli terv még nem tartalmazza.

***C/ A Kondi park (10 fm)***

A kondipark a tervezett sétányhoz és az MLSZ pályához is csatlakozó területen és bekerítetlenül kerül kialakításra. A 10x20 méter alapterületű, vízáteresztő sportburkolatra elhelyezett 16 db

csővázas, fittnesz- street workout funkcionális elemet az erdő szegélyén álló fák lombkoronájú árnyékolja, így ez a szakasz növénytelepítést nem igényel.

## 6. Kiviteli terv tervezett elemei

Az élhető település pályázatból megvalósuló környezetalakítási elemek **átnézeti tervét** a **1. számú tervlap** tartalmazza.

A tervezési alaptérképként szolgáló geodéziai felmérést 2021. szeptemberében készült és az UK Generál biztosította jelen tervezési feladathoz. Sajnálatos tény, hogy időközben, utoljára 2023. június elején, a völgyben jelentkező villám árvizek a forrás környékén súlyos pusztítást okoztak, így a vizsgálati térkép a terep tekintetében nem az aktuális állapotot mutatja.

A kertépítészeti kiviteli terv M=1:200 léptékű ábrázolás a 2. számú tervlapon található.

### 6.1. Fafelmérés, terület előkészítés, bontás, fakivágás, favédelem

A tervezési terület faállományának felmérése 2021 év tavaszán történt. A 216 db fa felmérését, területelőkészítési és fakivágási munkákat az 3.számú tervlap mutatja be, a fafelmérési táblázat az 1.számú mellékletben szerepel.

A tervezési területen bontás az MLSz pálya szomszédságában található 330 m2 aszfaltozott parkoló esetében történik.

A bontandó aszfaltburkolat területe 330 m2, feltételezett rétegrendje:

- 3 cm öntött aszfalt
- 10 cm betonaljzat
- 10 cm CKT

A tervezési területen az „Élhető település” pályázat beruházásával összefüggésben kivágandó fák száma 9 db, össztörzsátmérőjük 265 cm. A fakivágásokat részben a fák állapota miatt, részben a szerkezetépítési munkák indokolják.

A tereprendezési és burkolatfektetési munkák az egész területen munkagépek mozgásával járnak, ami megköveteli a tervezési területen megtartott fák védelmét. Tekintettel a védendő fák jelentős mennyiségére ugyanakkor a beavatkozások várhatóan ütemezett megvalósításásra, a kalodázásokat is az ütemekhez igazítottan tartjuk reálisnak. A

megvalósítást 3 szakaszra, ütemre bontva, z egyidejűleg kalodázandó fák száma becslésünk szerint 80 db.  A fák környezetében a talajt szennyező tevékenység nem végezhető.

### 6.2. Tereprendezés, csapadékvíz kezelés

Tekintettel arra, hogy a völgyben párhuzamosan elhelyezkedő tervezett beruházások közül a sétányépítés valósul meg elsőként, ugyanakkor ez az elem helyezkedik el legközelebb a vízgyűjtő területről érkező csapadékvizeket befogadó patakhoz egyidejűleg kellett gondoskodni a sétány útszerkezet állagmegóvásáról, ugyanakkor a vízmennyiség lehetőségek szerinti megtartásáról is. Annak érdekében, hogy a sétány ne kerüljön elöntésre a magassági nyomvonalvezetést a Forrás út bővítési tervében szereplő magasságokhoz igazítottuk. Mivel a sétány így többnyire feltöltésbe került és gátként akadályozza a csapadékvizek patak felé távozását gondoskodni kellett a csapadékvizek kezeléséről is. Az érkező vizek méretezését és tervezett út és sétány közötti tározását, a fölös vizek patak felé történő átvezetését biztosító tereprendezést az Uk Generál Kft tervezte és bocsájtotta rendelkezésünkre 2023 júniusában. Az Élhető település pályázathoz készülő tervben az UK Generál Kft által készített terv egyes elemeit szerepeltetjük, ugyanakkor az építendő átereszek nem a pályázati beruházásból valósulnak meg.

A pályázati forrásból megvalósítandó tereprendezés földtömeg számítását a 4. számú tervlap és a hozzá tartozó földtömeg számítási metszetek mutatják be. A földtömeg számítási táblázatot a 2. számú melléklet tartalmazza.

A tervek alapján a helyszínen 950 m3 föld bevágással és 1100 m3 föld feltöltéssel járó földmunkával lehet számolni. a becsült földhiány 150 m3, amit más építési tevékenységből kell pótolni.

### 6.3. Burkolatépítés

A burkolatépítéssi munkákat a 5. számú tervlap ábrázolja. A burkolatfektetési részleteket a 5.1 számú tervlap, valamint a rétegrendek és szegélyek kialakításának tervét a 5.2 számú tervlapok mutatják be.

Fontos követelmény, hogy az építendő burkolt felületek magassága a csatlakozó járófelületekhez igazodjon és útszegélyeknél szintben történjen, továbbá feleljen meg az akadálymentesítés követelményeinek. A sétány esetében figyelembe veendő terhelési osztály az időszakos gépjármű terhelés, mivel a burkolat alkalmanként gépjárművek által is terhelt lehet. Az ágyazati rétegek kialakítását a C 250 terhelési osztályra méreteztük.

A sétányon raszterekkel osztott soros rakású, míg a pihenők esetében római jellegű rakású térkőburkolatot alkalmaztunk. A kiválasztott térkőcsalád lényeges tulajdonsága, hogy élei nem lecsapottak, vagy pattintottak, ezért a kialakított felület simább hasú lesz. A sétány burkolt felülte 3 cm-re a környező terepszintből kiemelkedik, szegélye Barabás flexibilis szegélyből épül.

A forrás környezetében terméskő és szórt burkolatokat is alkalmaztunk. A szórt burkolatot Barabás érkővel, a terméskő burkolatot saját anyagával szegélyeztük.

A MLSZ pályához csatlakozó „kondi park” térburkolata elemes sport gumiburkolat, ami beton kert szegéllyel szegélyezett.

Tervezett rétegrendek

A tervezett burkolatok rétegrendjének vastagsága 35 cm, a tükör felszínét trg 95%-ra kell tömöríteni, a rétegtől az altalajt gyökérálló geotextillel kell elválasztani.

6 cm Frühwald Classic térkő, összesen 3000 m2
2-4 cm zúzottkő ágyazat (2/4 mm)
10 cm teherbíró réteg (0/22 mm)
15 cm fagyálló réteg (0/50 mm)

6 cm Frühwald Suave kombi térkő, összesen 140 m2
2-4 cm zúzottkő ágyazat (2/4 mm)
10 cm teherbíró réteg (0/22 mm)
15 cm fagyálló réteg (0/50 mm)

5 cm budakalászi szabálytalan, természetes hasadású mészkő, 300 m2

2-4 cm zúzottkő ágyazat (2/4 mm)

10 cm teherbíró réteg (0/22 mm)

15 cm fagyálló réteg (0/50 mm)

5cm mosott kőzúzalék (2/4mm), 140 m2

1cm bentonit

10 cm teherbíró réteg (0/22 mm)

15 cm fagyálló réteg (0/50 mm)

ALKALMAZOTT BURKOLOK ÉS SZEGÉLYEK

| **Termék** | **Mennyiség** |
|---|---|
| Frühwald Classic //10x20 őszi lomb, 10x10 antracit szín (6 cm) | 3000 m2 |
| Frühwald Suave kombi // kagylóhéj szín (6 cm) | 140 m2 |
| Budakalászi terméskőlap (5 cm) | 300 m2 |
| Mosott 2/4 kőzúzalék (4 cm) | 140 m2 |
| Ütéscsillapító gumilap burkolat (KAT-GT1-60/15, HIC-2,1, vörös) | 200 m2 |
| Tó és patak menti kőterítés | 80 m2 |
| Flexibilis gyorsszegély (Barabás szegély) | 2171 fm |
| Burkolat szegély 6 cm vtg terméskőből | 158 fm |
| Burkolat szegély (vörös színű) Barabás térkőből | 203 fm |
| Útszegély | 7 fm |

### 6.4. Berendezési tárgyak, termékek

A tervezett, burkolt pihenőkön padok, kerékpártárolók és hulladékgyűjtők kerülnek kihelyezésre, míg a madár-forrás környékén gyepes területen pik-nik asztalokat helyeztünk el.

A telepített berendezési tárgyak elhelyezését a 2. számú kertépítészeti tervlap és a 4. számú burkolatfektetési tervlapok mutatják be.

| Termék | Berendezési tárgyak | mennyiség |
|---|---|---|
| Alumna pad,<br><br>Abaszer Kft |  | 6db |
| Tusnád ülő garnitúra,<br><br>Abaszer Kft |  | 8db |
| Mag, szelektív hulladékgyűjtő,<br><br>Abaszer Kft |  | 3db |
| Mag, szóló hulladékgyűjtő,<br>Abaszer Kft |  | 4db |
| Szendvics kerékpár tároló,<br>Abaszer Kft |  | 2x 4db |
| Kisméretű információs tábla, kétoldali használatra, Abaszer Kft |  | 3 db |

A kondipark területére 16 funkcionális egységet tartalmazó eszközközök kerülnek kihelyezésre az alábbi elrendezésben.

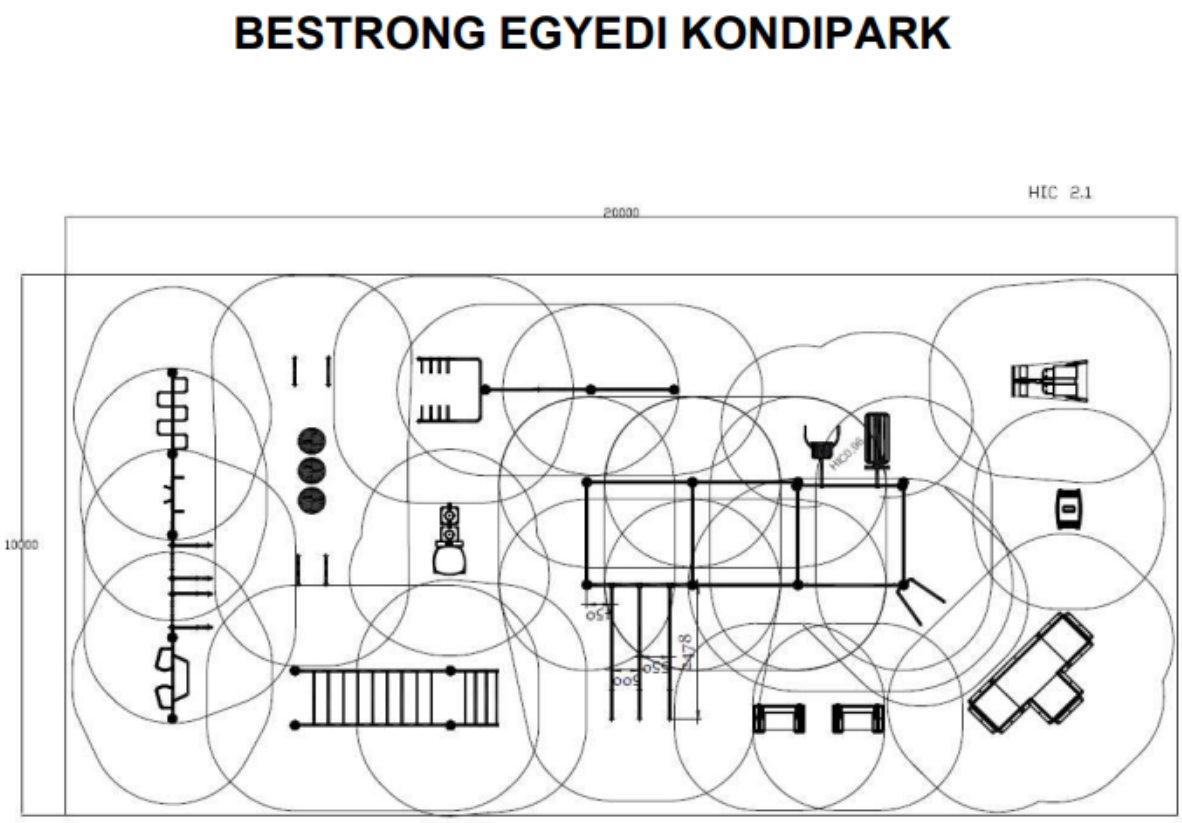


## 6.5. Egyedi tervezett berendezési elemek

A madár forrás területén a forráságon átívelő faszerkezetű hidak és a terepre támaszkodó faszerkezetű lépcsők segítik a látogatók mozgását. A forrásfoglalás kismértékben átépítésre kerül a forrásházba lejutást lehetővé tevő aknanyílás szintbe kerül az UK Generál Kft tervei alapján. Az aknatető fölé építendő madárszárnyat formázó védőtető egyben kis pihenőtér, faszerkezetű esőbeálló is.

Faszerkezetű híd

Faszerkezetű tereplépcső

Faszerkezetű forrástető

## 6.6. Felújítandó épített elemek

A csatolt képen látható hagyományos kőszerkezetes híd felújításra tervezett, azonban a felújítási munkák csak a hídszerkezet feltárása után becsülhetők meg. A híd javaslatunk szerint a továbbiakban a tervezett támfalak közé ékelődik és mellvédfallal egészül ki.



## 6.7. Növénytelepítés

A tervezett növények listáját, az elvárt méretet és minőséget a 4. számú melléklet tartalmazza. A tervezett növényfoltok kiültetését a 8. számú tervlapok mutatják be. A területen 189 db lomblvelű fa, 2510 tő cserje telepítést terveztük 606 m2 területen.

A telepítendő növények kiválasztásánál a terület élőhelyi adottságaihoz igazodó, dekoratív, ám tűrőképes és fajok, fajták alkalmazását részesítettük előnyben. A növénytelepítés optimális időszaka a nyugalmi időszak, nyugalmi időszakon kívül csak konténeres cserjeanyag telepíthető, lombos és tűlevelelű fák, valamint szabadgyökerű cserjék nem ültethetők el. A telepítés során a növények számára megfelelő tápanyagellátottságot kell biztosítani. A mesterséges bolygatott talajkörnyezet a növényzet számára kedvezőtlen körülményeket biztosít, ezért ültetésnél talajcserét és trágyázást irányoztunk elő.

A tervezett vízmegtartó tereprendezés tájbaillesztésére magvetéssel terveztünk természetszerű élőhely foltokat. Összesen öt féle megkeverék alkalmazásával 2110 m2 területen alakítottunk ki virágzó talajtakaró felületeket.

A cserje ültetőfelületeket 4cm kéregborítással kell fedni, összesen 606 m2-en. A takarásra a tervezési területen kivágott fák ágaiból készített apríték is felhasználható.

## 6.8. Utómunkák

A telepített zöldfelületek folyamatos gondozást, karbantartást igényelnek. Az alábbi szakszerű ápolási tételek elmaradása a zöldfelületek jelentős romlásához vezet:

- öntözés 500mm/m2/év öntözővíz felhasználásával
- évelő növények 5 x kapálás, gyomok elszállítása, metszése, permetezés szükség szerint

cserjék 4 x kapálása, metszése, gyomok elszállítása, permetezése

## 6.9. Környezetvédelem

A kivitelezés során az alábbi környezetvédelmi előírásoknak kell megfelelni:

1. A kivitelezés során keletkezett építési törmelékeket, hulladékokat csak kijelölt lerakóhelyen az azokra vonatkozó előírások betartása mellett lehet elhelyezni.

2. Az építési terület talaja nem szennyezhető el.

3. A területre behozott új termőföld csak igazolt eredetű, gyom- és vegyszermentes humuszos termőföld lehet.

3. A kivitelezés a meglévő és megmaradó növényállományt nem károsíthatja.

4. A bozótirtási, tereprendezési, burkolatépítési, térbútorozási és a növényültetési munkákhoz tervezői művezetés szükséges.

5. A munkavégzés során fokozott figyelemmel kell lenni a meglévő növényzet védelmére:

- A bontási és építési munkák során az építéssel megközelített megmaradó fák védelmére különös gondot kell fordítani, és azokat a mechanikai sérülések elkerülése érdekében az építési munkák idejére kalodázni kell.

- A fatörzstől mért 3 m-es sugarú körön belül eső nyomvonalszakaszon a gyökérzónában lévő föld kitermelését és az egyéb bontási és építési munkákat kizárólag kézzel szabad végezni.

- A csurgóvonalon (a fa lombkoronájának földre vetített körívén) belüli csurgóterületen víz- és légáteresztő legyen a felület akkor is, ha burkolt. A víz- és tápanyagfelvételre képes hajszálgyökerek a csurgóvonal mentén helyezkednek el, ezért az ebben a zónában végzett földmunka esetén fokozott figyelemmel kell lenni a víz- és légáteresztés biztosítására.

- A munkák során 5 cm-nél vastagabb gyökeret elvágni tilos. A 2 és 5 cm közötti vastagságú elvágott gyökerek esetében merőleges, sík metszési felületet kell kialakítani, majd a felületet gyökeresedést serkentő anyaggal kell kezelni. A gyökereket óvni kell a huzamosabb kiszáradástól, ezért földdel kell takarni és be kell öntözni.

- Tilos a fák 1 m-es körzetében építési anyagot deponálni.

- Munkaárok széle a fa törzsét 1 m-nél jobban nem közelítheti meg. Amennyiben munkaárok fás szárú növényt 6 m-nél jobban megközelít, a munkák folyamán a kivitelezőnek javasolt a Beruházótól szakmai felügyeletet kérnie.

## 6.10. Munkavédelem

A műszaki terv a tervezéskor érvényben lévő és jelen terv készítése során a vonatkozó jogszabályok, szabályzatok, műszaki előírások figyelembevételével készült.

Az építés során alkalmazandó építési technológiák esetében a kivitelezés minden fázisában be kell tartani az érvényben lévő és a munkafázisra vonatkozó munkavédelmi szabályokat, a kivitelező munkavédelmi szabályzatában foglalt előírásokat, továbbá a kivitelezési technológiai utasításban szereplő munkavédelmi előírásokat.

A kivitelezés csak a munkaterület átadását követően kezdhető meg. A munkahely átadása egyben a kezelő kezelői nyilatkozata is a munka megkezdhetőségére.

A munkaterület átvételétől a műszaki átadás befejezéséig az építés alatt álló szakasz rendjének biztosításáért a kivitelező vállalat a felelős.

A munkavédelmi tervfejezet előírásai a teljes munkaterületen végzett valamennyi munkafázisra vonatkozik. A munkaterület forgalmába az effektív építési területen kívül beletartoznak mindazon területek, szállítási útvonalak, amelyeket az építés érdekében a kivitelező vállalat igénybe vesz.

Építési munka alatt azok a munkák értendők, amelyek az építménnyel kapcsolatosak, függetlenül attól, hogy az állapot ideiglenesnek vagy véglegesnek tekinthető, beleértve a szükséges előkészítő és befejező munkákat is. Az előírásokat alkalmazni kell valamennyi építési-, építésszerelési munkánál és a földmunkáknál, ideértve a munkaárkok, bevágások, töltések, rézsűk készítését is.

A segédszerkezeteket, állványokat, feljárókat, munkaeszközöket és más berendezéseket úgy kell méretezni, felállítani, megtámasztani, aládúcolni, lehorgonyozni, kialakítani, hogy a fellépő terhelés elviselésére, illetve átadására alkalmas legyen.

Építési munkagödrök, árkok falait – a talajállékonyságot figyelembe véve –úgy kell kitámasztani, rézsűzni, vagy más megoldással biztosítani, hogy az építés valamennyi szakaszában biztosan megőrizze állékonyságát.

Segédszerkezetek, állványok, továbbá munkagödrök és árkok állékonyságát és teherbíróképességét rendszeresen ellenőrizni kell.

Ha az építési munkát több kivitelező végzi, az építtető köteles értesítést küldeni az országos Munkabiztonsági és Munkaügyi Felügyelőség területileg illetékes felügyelőségéhez a munkálatok megkezdése előtt, abban az esetben, ha az építkezési munka terjedelme az előzetes ütemezés szerint meghaladja a 30 munkanapot és az egyidejűleg foglalkoztatottak száma meghaladja a 20 főt, vagy az építési munka terjedelme meghaladja az 500 fő/nap mértéket.

Az építés során a munkahelyen csak olyan személy tartózkodhat, illetve végezhet munkát, aki alkohol, vagy a munkavégzési képességére hátrányosan ható szer befolyása alatt nem áll.

Valamennyi építési-kivitelezési munkát úgy kell megtervezni, hogy a munkavállalóra, illetve a környezetben tartózkodókra a veszélyforrások hatásukat ne tudják kifejteni.

Általános követelmények

Menekülési utak

A menekülési utakat szabadon kell hagyni, azoknak a lehető legrövidebb úton a szabadba vagy más biztonságos területre kell vezetniük.

Veszély esetére a munkát végzőknek lehetőséget kell biztosítani valamennyi munkahely lehető leggyorsabb és legbiztonságosabb elhagyására.

Munkavégzés veszélyes körülmények között

Fizikai (zaj, egésztest és kéz-, karrezgés, megvilágítás, ionizáló és nem ionizáló sugárzás, elektromágneses tér, magas légköri nyomás) és kémiai (gázok, gőzök, porok, aeroszolok okozta légszennyezés) kóroki tényezők elfordulásával járó munkavégzés során biztosítani kell az egészséget nem veszélyeztető biztonságos munkafeltételeket.

A munkavállaló nem végezhet egyedül munkát olyan munkaterületen, ahol a levegő összetételéből adódóan bármilyen veszély fennállhat. Az ilyen körülmények közötti munkavégzésnél a munkavállalót kívülről figyelemmel kell kísérni, és meg kell tenni minden szükséges intézkedést annak biztosítására, hogy amennyiben szükséges, azonnali hatékony segítséget kaphasson.

Hőmérséklet

A munkavégzés teljes időtartama alatt az alkalmazott munkamódszereket, a munka jellegét és az ott dolgozó munkavállalók megterhelését figyelembe véve az emberi szervezet számára megfelelő hőmérsékletet kell biztosítani.

A klímakörnyezet kedvezőtlen hatásainak megelőzése céljából munkaszervezési intézkedéseket kell tenni. Óránként legalább 5, de legfeljebb 10 perces pihenőidőt kell közbe iktatni, ha a munkahelyen a munkahelyi klíma a 24 °C (K) EH értéket meghaladja, valamint a hidegnek minősülő munkahelyeken.

A munkahely hidegnek minősül, ha a hőmérséklet a munkaidő 50%-ánál hosszabb időtartamban, szabadtéri munkahelyen a +4 °C-t, illetve zárttéri munkahelyen a +10 °C-t nem éri el.

A hidegnek minősülő munkahelyen a munkavállaló részére +50 °C hőmérsékletű teát kell kiszolgálni.

A védőital és a tea elfogyasztásához legalább a munkavállalók létszámát elérőmennyiségben, személyenként és egyéni használatra kiadott ivópoharakról kell gondoskodni. A védőital, valamint a tea készítése, tárolása, kiszolgálása a közegészségügyi követelmények megtartásával történhet.

Az építkezésen lévő melegedőben kell biztosítani helyet a dolgozóknak a megfelelő étkezéshez.

Ajtók és kapuk

A járműforgalom számára szolgáló kapu közvetlen közelében megfelelő ajtót kell kialakítania gyalog közlekedők részére, kivéve, ha a járműforgalmat szolgáló kapukon biztonságos azáthaladás. Ezeket az ajtókat feltűnő jelzéssel kell ellátni, állandóan szabadon kell hagyni és biztosítani kell, hogy azok ne legyenek eltorlaszolhatóak.

Közlekedőutak – veszélyes területek

A munkahelyekhez vezetőutak, a járműforgalom számára megnyitott közlekedési utakat úgy kell kialakítani, hogy azok megfelelő teherbírásúak, a rajtuk lebonyolódó közlekedési és szállítási feladatok szempontjából elegendő szélességűek, lyukaktól, gödröktől mentesek legyenek és feleljenek meg a külön jogszabályokban meghatározott egyéb követelményeknek.

A munkavégzés helyszínének megközelítését úgy kell megoldani – amennyiben ez csak szintkülönbség áthidalásával biztosítható –, hogy az a biztonságos közlekedés követelményeit kielégítse.

A munkahelyeknek és a közlekedési utaknak a szeméttől, törmeléktől és építésianyag-maradéktól mentesnek kell lenniük.

A munkahelyeket és a közlekedési utakat úgy kell kialakítani, hogy azok a lehulló tárgyaktól védettek legyenek.

Anyagot a munkahelyen csak olyan mennyiségben szabad tárolni, hogy az a munkát és a biztonságos közlekedést ne zavarja, a segédszerkezet állóképességét ne veszélyeztesse.

A közlekedőutakat – beleértve a lépcsőket, rögzített létrákat és a rakodókat – úgy kell méretezni, elhelyezni, illetve kialakítani, hogy azok a rendeltetésüknek megfelelően könnyen, biztonságosan használhatóak legyenek, és a környezetükben foglalkoztatottak veszélyeztetése nélkül megfelelő hozzájutást biztosítsanak.

A gyalogos-, illetve az teherforgalom céljára használt utakat – beleértve azokat is, amelyek fel- és lerakodásra szolgálnak – az igénybe vevők számának és a tevékenység típusának megfelelően kell méretezni.

Ha a közlekedőutakon szállítóeszközt használnak, a gyalog közlekedők részére megfelelő biztonsági távolságot kell kialakítani, vagy védőszerkezetet kell felszerelni.

Az utakat egyértelműen ki kell jelölni, azok állapotát rendszeresen kell ellenőrizni, illetve azokat megfelelően karban kell tartani.

Ha az építési munkahely egyes területeire a belépés korlátozott, azokat el kell keríteni a belépési engedéllyel nem rendelkezők belépésének megakadályozására.

Elsősegély

A vállalkozónak biztosítani kell az elsősegélynyújtási lehetőséget, és azt, hogy a munkavállalók közül külön előírások szerint, kiképzett és vizsgázott, elsősegélynyújtásra kijelölt személy mindig rendelkezésre álljon.

Az elsősegélynyújtó helyiségeket el kell látni megfelelő elsősegélynyújtó felszerelésekkel és berendezésekkel.

Intézkedéseket kell tenni annak érdekében, hogy a balesetet szenvedett vagy hirtelen rosszul lett munkavállalókat orvosi kezelésre bármikor el lehessen szállítani.

Tisztálkodó- és mellékhelyiségek

A dolgozók részére hordozható illemhelyet kell telepíteni.

Öltözők és öltözőszekrény

A munkavállalók részére megfelelő öltözőt kell biztosítani, ha a munkavégzéshez külön munkaruhát vagy védőruhát kell viselniük és – egészségügyi okok miatt vagy a munkavállalók korára, nemére tekintettel nem várható el tőlük, hogy máshol öltözzenek át. Az öltözőknek könnyen megközelíthetőnek és megfelelő méretűnek kell lenniük, azokat ülőhelyekkel kell ellátni.

Pihenők, illetve tartózkodók

Ahol a munkavállalók biztonsága vagy egészsége – különösen az elvégzett tevékenység típusa, a munkavállalók száma, valamint a hely távoli jellege – azt megkívánja, gondoskodni kell a munkavállalók számára könnyen elérhető pihenőhelyiségekről, illetve tartózkodókról.

A pihenőknek, illetve tartózkodóknak megfelelő nagyságúaknak kell lenniük. Amennyiben ilyen nem áll rendelkezésre, gondoskodni kell olyan helyiségről (létesítményről), amelyben a munkavállalók a munkaszünetekben tartózkodhatnak.

Minden év október 15-e és április 15-e között biztosítani kell: a pihenőben, illetve tartózkodóban a +21 °C hőmérsékletet. A fűtést úgy kell kialakítani, hogy az ott tartózkodó munkavállalók mérgezés, fulladás, tűz és robbanás veszélye ellen védve legyenek.

Egyéb rendelkezések

A bontási hely környezetét és határát ki kell jelölni és jelzőtáblákkal kell ellátni, azért, hogy az világosan látható és azonosítható legyen.

A munkahelyen dolgozókat el kell látni elegendő mennyiségű ivóvízzel, ennek hiányában más, alkalmas, alkoholmentes itallal. Az ivóvízvételi helyeket a munkavégzési helyek közelében kell kialakítani.

A munkáltató köteles gondoskodni ivóvízcsap, illetve ivókút felszerelésről, valamint az ivóvizet szolgáltató berendezés tisztán tartásáról és megfelelő karbantartásáról. Ha a munkahelyen ipari vízszolgáltatás is van, a csapokat „ivóvíz”, illetve „nem ivóvíz” felirattal és a külön jogszabály szerinti jelöléssel kell ellátni.

Vízvezetékes ivóvíz hiányában az ivóvízről egyéb módon kell gondoskodni. Az ivóvíztartály kifolyóját olyan módon kell elhelyezni, hogy a tartályból közvetlenül ne lehessen inni. munkáltató köteles gondoskodni az ivóvíztartályok endszeres fertőtlenítéséről, valamint arról, hogy azok feltöltése csak ivóvíz minőségű vízzel történhessen.

Energiaelosztó szerelvények

A helyszíni energiaelosztó szerelvényeket, különösen azokat, amelyek külsőhatásoknak vannak kitéve, rendszeresen kell ellenőrizni és karbantartani.

A villamos légvezetékeket úgy kell vezetni, hogy azok az építési munkahelyeket elkerüljék.

Ha ez nem lehetséges, akkor azokat feszültség mentesíteni kell. Ha a feszültségmentesítés nem megoldható, a személyek és járművek távoltartására elkorlátozást vagy figyelmeztetőjelzéseket kell alkalmazni. Ott, ahol a vezetékek alatt járműveknek kell elhaladni, a szükséges figyelmeztetőjelzések mellett, függesztett védőszerkezetek elhelyezéséről is gondoskodni kell.

A szekrényeket telepítés után érintésvédelmi szempontból meg kell vizsgálni.

A munkavállalók alkalmassága

Építés-kivitelezési munkahelyen csak azokat a személyeket szabad foglalkoztatni, akik az egyéb jogszabályokban meghatározottak szerint alkalmasak a munka végzésére.

Egyedül munkát csak olyan személy végezhet, akit erre felkészítettek, és alkalmasságáról a munkáltató meggyőződött.

Járművet, munkagépet vagy egyéb segédeszközt csak az a személy vezethet, illetve kezelhet, aki megfelel a külön jogszabályban előírt feltételeknek. A balesetvédelmi előírások érvényesek az építkezésen dolgozó összes vállalkozóra.

A balesetvédelmi előírások betartása minden itt munkát végző számára kötelezőek.

### 6.11 Tervezett tevékenységekre vonatkozó rendeletek, előírások

Burkolatok és szegélyek általános előírásai

A mészkőburkolat, ill. az érintett támfal- és lépcsőszakaszok bontásából visszamaradt, még újrahasznosítható betont és egyéb arra alkalmas anyagokat zúzni javasolt, és felhasználni az épülő burkolatok alépítményébe. A rétegrendeknél durva zúzalékot tüntettünk fel, de amíg a zúzott beton rendelkezésre áll, azt javasolt használni.

A burkolatépítés megkezdése előtt az esetleges teherbírási, tömörségi, oldalesési, pályaszint és egyéb hibákat ki kell javítani. Az építési terület maradéktalan víztelenítése elengedhetetlen.

A szegélyek közötti burkolatalapnak a szegéllyel, illetve a szegélyalappal közvetlenül érintkeznie kell.

A földműre vonatkozó kritériumok

A tükör felső 0,50 m rétegének előírt tömörsége Trg ≥93%, E2≥50MN/m2, a zúzottkő ágyazaté Trg=96%, E2≥90MN/m2, a homokos kavics ágyazaté Trg ≥ 96%, E2≥65MN/m2

Betartandó, vonatkozó szabványok

MSZ 4798-1:2004 Beton. 1. rész: Műszaki feltételek, teljesítőképesség, készítés és megfelelőség, valamint az MSZ EN206-1 alkalmazási feltételei Magyarországon

MSZ EN 1338:2003 Beton útburkoló elemek

MSZ EN 1340:2003 Beton útszegélyelemek. Követelmények és vizsgálati módszerek

MSZ 18290-6:1985 Építési kőanyagok felületi tulajdonságainak vizsgálata. Építő- és útburkoló kövek csúszási ellenállásának vizsgálata

MSZ 18290-6:1985 Építési kőanyagok felületi tulajdonságainak vizsgálata. Építő- és útburkoló kövek csúszási ellenállásának vizsgálata

MSZ EN 12371:2010 Természetes építőkövek vizsgálati módszerei. A fagyállóság meghatározása.

A beton kő zárt szerkezetű, repedést nem tartalmazhat, törés, csorbulás a látható felületen nem lehet. A beton út burkolókő nyomószilárdsága megfelelő legyen a méretezett terhelésre. A beton burkolókőnek fagyállónak kell lenni, a fagyállósági követelmény F-150. A lerakott burkolókövet lapvibrátorral tömöríteni kell. A hézagokat száraz 0-2 mm szemnagyságú, szennyezéstől mentes zúzott homokkal kell besöpörni, majd ismételten tömöríteni. Ez a folyamat szükség szerint ismétlődik.

Burkolatok minőségének ellenőrzése

A burkolatra vonatkozó minőségi követelményeket (a burkolatfelület síktól való eltérését, profilhelyességet és a tervezett magassághoz viszonyított helyzetét) a műszaki ellenőri tevékenység során és a műszaki átadás-átvételkor, ill. a kötelező garanciális időszak alatt kell vizsgálni. Ellenőrizni kell a burkolat szerkezetének felépítését és az előírt vastagságokat is.

Szegély minőségének ellenőrzése

Az alak- és méretvizsgálatot a szegélyelemek beépítése előtt kell elvégezni, hibás (csorba, törött, nem zárt felületű) elem nem építhető be. Az elemek minőségét a vállalkozó tartozik tanúsítani a gyártó minőségtanúsításán kívül tételenként (1000 db) 1 db tömörszilárdsági, fagyállósági, kopásállósági vizsgálat elvégzésével, vagy végeztetésével, a vizsgálati eredmény bizonylatolásával.

A megtámasztó gerenda C20/25-X0b (H)-24/F1 MSZ 4798-1:2004 minőségű.

1 A tervek általános felhasználási szabályai

- A tervek a csatlakozó – később elkészítendő - szakági tervekkel, valamint a műleírással és a költségvetési kiírásokkal együtt érvényesek.

- A kiviteli tervek méretei és mennyiségei a helyszínen, ill. a tervdokumentáció alapján ellenőrizendők. A kivitelező köteles a munka megkezdése előtt a méreteket és mennyiségeket a helyszínen, ill. a tervdokumentáció alapján ellenőrizni és eltérés esetén értesíteni a tervezőket.

- Ez a terv az 1999. évi LXXVI. tv. (Szjt.) alapján szerzői jogi védelem alatt áll. A tervdokumentáció bármely elemének olyan megváltoztatásához, amely a külső megjelenést vagy a rendeltetésszerű használatot befolyásolja, a tájépítész tervező (szerző) hozzájárulása szükséges (Szjt. 67.§).

Budapest, 2023. június 21.

……

Illyés Zsuzsanna
tájépítész K1-01-5028

vállalt követelmények

1km hosszú akadálymentes térkő burkolatú sétány pihenő szigetekkel összesen (277169)…… m2-en
Madár-forrás és Újszülöttek parkja közösségi terek:150m2 +300m2
a forráshoz gyalogos rámpa: 80m2
inváziós növények kivágása: 3 fa és 9350 m2
honos, nagy lombkoronájú fák telepítése, sétány kétoldali fasorral követése:177db
talajtakarók telepítése erózió védelem céljából: 550m2
vizes élőhelyek rehabilitációja növénytelepítéssel: 662m2

egyedi tájérték híd integrálása a fejlesztésbe és helyreállítása: 1db
forrásház megújítása, funkcionális átalakítása: 1db Madár forrás
ökológiai hálózat területén található vízzáró aszfalt és beton burkolat feltörése: 330m2+10m2
illegális hulladék eltávolítása B területen: 24 m3
szelektív kukákban hulladékgyűjtés: 11db
pad és asztal kihelyezése: 8db
pad és tájékoztató tábla kihelyezése: 6db+6db

# ÁRAJÁNLAT

## *Biatorbágy*

# BESTRONG KONDIPARK VARIÁCIÓ

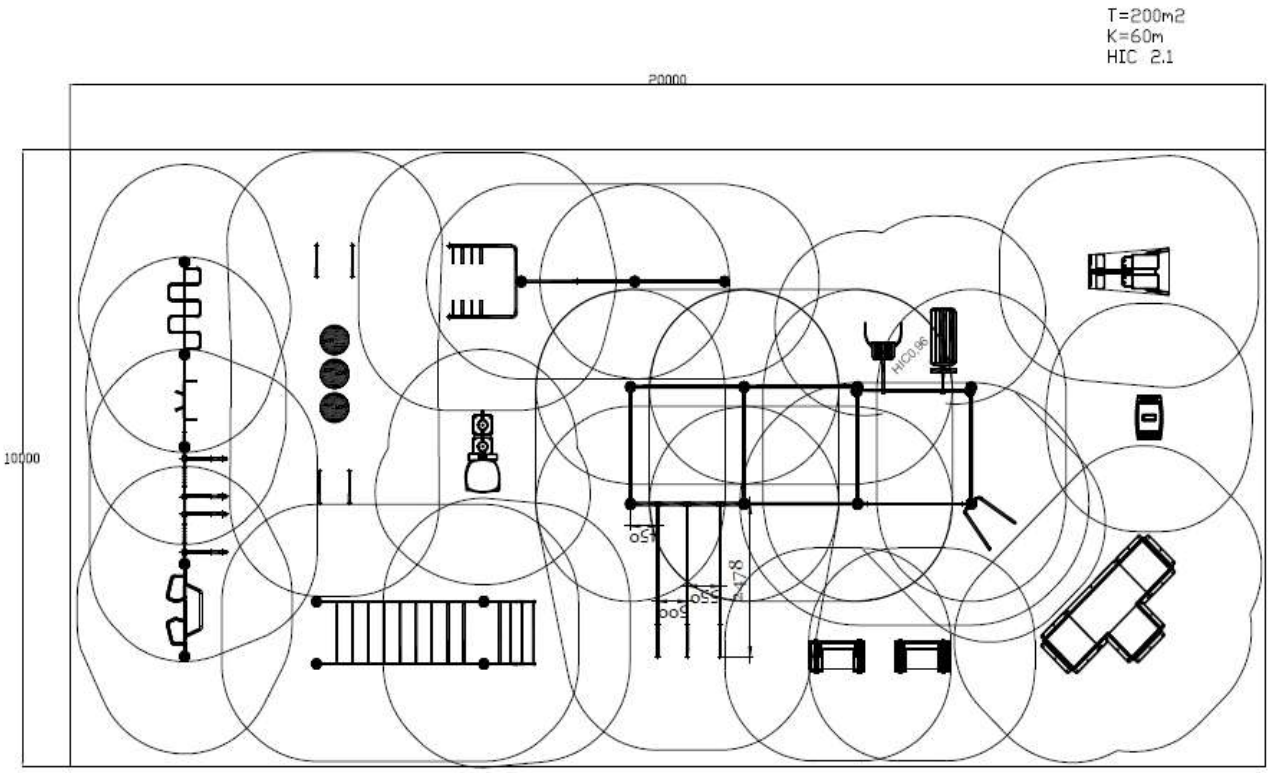


AZ ÁRAJÁNLATBAN FELTÜNTETETT KÉPEK CSAK ILLUSZTRÁCIÓK!

| Kondieszközök | | | |
|---|---|---|---|
| **Középelemek** | **Egységár** | **Darabszám** | **ÁR** |
| Alacsony húzódzkodó-tolódzkodó | 115 000 Ft | 1 | 115 000 Ft |
| Bordásfal | 149 000 Ft | 1 | 149 000 Ft |
| Dupla multifunkciós tréner | 400 000 Ft | 1 | 400 000 Ft |
| Egyenes húzódzkodó | 37 400 Ft | 6 | 224 400 Ft |
| Hát- és hasizom erősítő | 400 000 Ft | 1 | 400 000 Ft |
| Kombinált húzódzkodó | 120 000 Ft | 1 | 120 000 Ft |
| Multifunkciós húzódzkodó | 95 000 Ft | 1 | 95 000 Ft |
| Vízszintes hullám | 100 000 Ft | 1 | 100 000 Ft |
| **Oldalelemek** | **Egységár** | **Darabszám** | **ÁR** |
| Tolódzkodó oszlopon | 130 000 Ft | 1 | 130 000 Ft |
| Z-tolódzkodó | 170 000 Ft | 1 | 170 000 Ft |
| **Egyedi elemek** | **Egységár** | **Darabszám** | **ÁR** |
| Fekvőtámasz elem | 95 000 Ft | 2 | 190 000 Ft |
| Balance board | 600 000 Ft | 1 | 600 000 Ft |
| Egylábas guggoló | 240 000 Ft | 2 | 480 000 Ft |
| Törzs és combhajlító | 310 000 Ft | 1 | 310 000 Ft |
| Plio box | 500 000 Ft | 1 | 500 000 Ft |
| Derék és comberősítő | 520 000 Ft | 1 | 520 000 Ft |
| Lépegető | 55 000 Ft | 1 | 55 000 Ft |
| Majomlétra | 135 000 Ft | 1 | 135 000 Ft |
| Vízszintes létra | 150 000 Ft | 1 | 150 000 Ft |
| Párhuzamos korlát 3 elemes | 335 000 Ft | 1 | 335 000 Ft |
| **Oszlopok** | **Egységár** | **Darabszám** | **ÁR** |
| 2525 | 65 000 Ft | 12 | 780 000 Ft |
| 2225 | 60 000 Ft | 5 | 300 000 Ft |
| 1825 | 50 000 Ft | 1 | 50 000 Ft |
| 1625 | 45 000 Ft | 2 | 90 000 Ft |
| Tájékoztató tábla | | | 110 000 Ft |
| **Kondieszköz összesen** | | | **6 508 400 Ft** |

# ALÉPÍTMÉNY ÉS FELÉPÍTMÉNY TELEPÍTÉSI KÖLTSÉGEI

## Alépítmény

| | MUNKANEM | M.EGYSÉG | MENNYISÉG | ANYAGÁR | ANYAGÁR ÖSSZESEN | MUNKADÍJ | MUNKADÍJ ÖSSZESEN | ÖSSZESÍTETT ÁR |
|---|---|---|---|---|---|---|---|---|
| 1. | Humuszos termőréteg, termőföld leszedése, terítése gépi erővel, kiegészítő | $m^3$ | 56 | - | - | 2 500 Ft | **140 000 Ft** | **140 000 Ft** |
| 2. | Kitermelt termőföld elszállítása (1,3-as lazulással számolva) | $m^3$ | 72,8 | - | - | 6 000 Ft | **436 800 Ft** | **436 800 Ft** |
| 3. | Tükörkészítés síkfelületen gépi erővel, kiegészítő kézi munkával. | $m^2$ | 200 | - | - | 130 Ft | **26 000 Ft** | **26 000 Ft** |
| 4. | Szegélykészítés a pálya körül, betongerendába fektetve. | m | 60 | 3 168 Ft | **190 080 Ft** | 2 500 Ft | **150 000 Ft** | **340 080 Ft** |
| 5. | Pályatükör tömörítése gépi | $m^2$ | 200 | - | - | 130 Ft | **26 000 Ft** | **26 000 Ft** |
| 6. | Lyukfúrás vagy kisméretű földkiemelés, oszlop vagy alaptest részére. | db | 42 | - | - | 3 600 Ft | **151 200 Ft** | **151 200 Ft** |
| 7. | Zsaluzás készítése sáv-, talp-, lemez- vagy gerendaalap részére. | db | 42 | - | - | 2 000 Ft | **84 000 Ft** | **84 000 Ft** |
| 8. | Beton sáv-, talp-, lemez- vagy gerendaalap készítése "C25/30-XC2-24-F3" | db | 42 | 7 440 Ft | **312 480 Ft** | 2 500 Ft | **105 000 Ft** | **417 480 Ft** |
| 9. | Ágyazat készítése, zúzalékból (0-22) kétszeres tömörítéssel, 90%-ra | $m^3$ | 44 | 13 200 Ft | **580 800 Ft** | 2 000 Ft | **88 000 Ft** | **668 800 Ft** |
| 10. | Kiszállási díj | klt | 1 | - | - | 79 000 Ft | **79 000 Ft** | **79 000 Ft** |
| **Összesített árak** | | | **ANYAGÁR (Nettó)** | | **1 083 360 Ft** | **MUNKADÍJ (Nettó)** | **1 286 000 Ft** | **2 369 360 Ft** |

## Felépítmény

| | MUNKANEM | M.EGYSÉG | MENNYISÉG | ANYAGÁR | ANYAGÁR ÖSSZESEN | MUNKADÍJ | Munkadíj összesen | ÖSSZESÍTETT ÁR |
|---|---|---|---|---|---|---|---|---|
| 11. | Kondieszközök beállítása. | klt | - | - | - | 305 000 Ft | **305 000 Ft** | **305 000 Ft** |
| 12. | Kiegyenlítő réteg készítése 2-4 zúzott kőből. | $m^3$ | 8 | 27 600 Ft | **220 800 Ft** | 3 600 Ft | **28 800 Ft** | **249 600 Ft** |
| 13. | Ütéscsillapító gumilap burkolat, és lerakása. (KAT-GT1-60/15, HIC-2,1, Vörös) | $m^2$ | 200 | 6 854 Ft | **1 370 800 Ft** | 2 000 Ft | **400 000 Ft** | **1 770 800 Ft** |
| 16. | Kiszállási díj | klt | 1 | - | - | 79 000 Ft | **79 000 Ft** | **79 000 Ft** |
| **Összesített árak** | | | **ANYAGÁR (Nettó)** | | **1 591 600 Ft** | **MUNKADÍJ (Nettó)** | **812 800 Ft** | **2 404 400 Ft** |

| | |
|---|---|
| **ALÉPÍTMÉNY ÉS FELÉPÍTMÉNY TELEPÍTÉSI KÖLTSÉGEI ÖSSZESEN** | **4 773 760 Ft** |
| **KONDIESZKÖZÖK** | **6 508 400 Ft** |
| **Szállítási költség** | **192 000 Ft** |
| **NETTÓ** | **11 474 160 Ft** |
| **ÁFA** | **3 098 023 Ft** |
| **BRUTTÓ (27% ÁFA-val)** | **14 572 183 Ft** |

**Az árajánlatban a telepítési árak csak tájékoztató jellegűeg a pontos árat a helyszín bejárása után tudjuk megadni!**

# TOP_PLUSZ-1.2.1-21-PT1 - Élhető települések
# Biatorbágy Madár-forrás környezetének zöld infrastruktúra fejlesztése, zöld közösségi tér és gyalogos sétány kialakítása a Viadukt és a Madár-forrás között, valamint erdei kondipark építése.

## Támogatást igénylő alapadatai

Támogatást igénylő teljes neve:

BIATORBÁGY VÁROS ÖNKORMÁNYZATA

Támogatást igénylő rövidített neve

Biatorbágy Város Önkormányzata

Gazdálkodási formakód:

321 - Helyi önkormányzat

| | |
|---|---|
| Adószám (8-1-2 karakter): | 15730088-2-13 |
| Statisztikai szám: | 15730088-8411-321-13 |
| Törzskönyvi nyilvántartási szám / PIR azonosító (költségvetési szerveknek): | 730084 |

Minősítési kód:

Önkormányzat

| | |
|---|---|
| Hatályos TEÁOR besorolás | TEAOR 2008 |

Főtevékenység TEÁOR '03 száma

Nincs kiválasztva

Főtevékenység TEÁOR '08 száma

84.11 - Általános közigazgatás

ÁFA levonási jog:

C - A támogatást igénylő alanya az ÁFA-nak, de a támogatási kérelemben megjelölt, támogatásból finanszírozott tevékenységekkel kapcsolatban felmerült költségeire vonatkozóan adólevonási jog nem illeti meg. Az elszámolásnál az ÁFA-val növelt (bruttó) összeg kerül figyelembevételre. (Bruttó)

A támogatást igénylő a gazdálkodási formakódja alapján átláthatósági szempontból törvény erejénél fogva átlátható szervezet, vagy egyéni vállalkozó, egyéni cég:

I. Törvény erejénél fogva átlátható szervezetek

# Támogatást igénylő cím adatai

Támogatást igénylő neve:

BIATORBÁGY VÁROS ÖNKORMÁNYZATA

## A támogatást igénylő székhelye:

Helység

Biatorbágy

Irányítószám

2051

Régio

Közép-Magyarország

Megye

Pest

Kistérség

Budaörsi

Járás

Budakeszi

Közterület:

Baross Gábor utca

Házszám: 2/a

Helyrajzi szám:

## A támogatást igénylő postacíme:

Helység

Biatorbágy

Irányítószám

2051

Régio

Közép-Magyarország

Megye

Pest

Kistérség

Budaörsi

Járás

Budakeszi

Közterület:

Baross Gábor utca

Házszám: 2/a

Helyrajzi szám:

Postafiók irányítószám:

Postafiók:

# Képviselő adatai

Kérjük, válassza ki, hogy melyik támogatást igénylő vonatkozásában rögzíti az adatokat!

BIATORBÁGY VÁROS ÖNKORMÁNYZATA

## Képviselő adatai

Név:

Tarjáni István

Képviseleti jog

Önálló

Beosztás:

Polgármester

Telefon:

+3623310174

Telefon (mobil):

+36306974114

E-mail:

polgarmester@biatorbagy.hu

# Kapcsolattartó adatai

Kérjük, válassza ki, hogy melyik támogatást igénylő vonatkozásában rögzíti az adatokat!

BIATORBÁGY VÁROS ÖNKORMÁNYZATA

## Kapcsolattartó adatai

Név:

Miklós Krisztina

Beosztás:

irodavezető

Telefon:

+3623310174

Telefon (mobil):

+36306401755

E-mail:

miklos.krisztina@biatorbagy.hu

# Projekt adatok

## Projekt adatok

A projekt címe:

Biatorbágy Madár-forrás környezetének zöld infrastruktúra fejlesztése, zöld közösségi tér és gyalogos sétány kialakítása a Viadukt és a Madár-forrás között, valamint erdei kondipark építése.

A projekt megvalósításának tervezett kezdete: 2022.09.01.

A projekt megvalósítás tervezett fizikai befejezése: 2024.09.30.

A projekt konzorciumban valósul meg? Nem

# Projekt részletes bemutatása

## Részletes szakmai tartalom

Kérjük, mutassa be a fejlesztés részletes szakmai tartalmát!

A Pályázó 2021. augusztusában úgy döntött, hogy összehangolt tervezés keretében elindítja a Viadukttól a Madár-forrásig húzódó terület fejlesztését. Jelen projekt keretében helyi zöldinfrastruktúra fejlesztés valósul meg a Füzes-patak környezetében található, a Viadukttól a Madár-forrásig húzódó zöld tengely mentén, melynek területe 27 716 m2. A határozottan növekvő városi zöldfelület használati igényre tekintettel a projekt célja olyan nagy méretű, rendezett zöld terület kialakítása, ahol a Biatorbágyi lakosok bármely korosztálya aktív pihenéssel töltheti szabadidejét. A megvalósítási helyszín három szakaszra bontható: Viadukttól az Iharos útig tartó szakasz Az Iharos úttól a Madár- forrásig tartó szakasz Kondipark A megvalósítandó önállóan támogatható tevékenységek: 1. 1 km hosszan hengerelt, hézagmentes stabilizer burkolatú, 3 m szélességű sétány kialakítása, valamint a sétányhoz kapcsolódó, a gyalogosok patakon átkelését szolgáló romos híd helyreállítása. A fejlesztés lehetőséget biztosít a lakosok számára nagyobb séták megtételére, kocogásra, továbbá a sétányon keresztül több túraútvonal is megközelíthető. A tevékenység a Pályázati Felhívás 2.1.1 B) g) pontjához kapcsolódik. 2. A sétány mentén több helyen padok és asztalok kerülnek kihelyezésre, melyek egyfajta pihenőkként funkcionálnak, emellett további 6 db különálló pad is kihelyezésre kerül, szintén a sétány mentén. A tevékenység a Felhívás 2.1.1 B) i) pontjához illeszkedik. 3. 9 db fa kivágása hozzájárulva az invazív fajok visszaszorításához, a rendezett környezet kialakításához, a zöldterület biztonságos használatához. E tevékenység a Pályázati Felhívás 2.1.1 B) a) pontjához kapcsolódik. 4. Megvalósul 177 db fa telepítése, a Madár-forrás környéki vizes élőhelyek növénytelepítéssel történő rehabilitációja, valamint a völgyfőben található forrástó partján a korábbi havária eseményei miatt megszűnt lágyszárú társulások újratelepítése. E tevékenységek a Felhívás 2.1.1 B) a) és c) pontjaihoz kapcsolódnak. 5. Az Iharos út és a Madár-forrás közötti szakaszon talaj-erózióvédelmi céllal talajtakaró kerül telepítésre 555 m2-en, mely a Felhívás 2.1.1 B) b) pontjában rögzített tevékenység. 6. Az Iharos út és a Madárforrás között található forrásház megújításra kerül, mely esőbeállóként funkcionál majd. A tevékenység a Felhívás 2.1.1 B) h) pontjához tartozik. 7. Felnőtt kondipark kerül kialakításra 10x20 m alapterületen, vízáteresztő sportburkolattal, 16 db csővázas, fittnesz- street workout elemmel, mely a

Felhívás 2.1.1 B) d) pontjához kapcsolódik. 8. Kialakításra kerül az Újszülöttek parkja, sétautakkal és egy közösségi zöld területtel, a tevékenység a Felhívás 2.1.1 B) g) pontjához kapcsolódik. Önállóan nem támogatható kötelezően megvalósítandó tevékenységek: 1. Nyilvánosság biztosítása 2. Akadálymentesítés (a közúti átvezetések akadálymentes megvalósítása, a forráshoz vezető gyalogos rámpa, valamint a sétány burkolatának akadálymentes kialakítása által). A Felhívás 2.1.2.1 c)-f) pontjaiban foglalt további tevékenységek jelen projekt esetében nem relevánsak. Önállóan nem támogatható, választható tevékenységek: 1. 11 db szelektív hulladékgyűjtő telepítése a megvalósítási helyszínen a Felhívás 2.1.2.2. II. c) pontja szerint. 2. A bontási és építési, kivitelezési munkálatok során veszélyeztetett 104 db fa kalodázása, mely a Felhívás 2.1.2.2. II. e) pontjához kapcsolódik. 3. Cserjés, fás terület kitisztítása 9530 m2-nyi területen, mely a Felhívás 2.1.2.2. II. d) pontjához kapcsolódik. A felhívás 2.3. pontjában foglaltak teljesülése: A projektben tervezett tevékenységek a lakosság körében végzett helyi igényfelmérésen alapulnak, melynek eredményeit a PET tartalmazza, a mintakérdőív csatolásra került a pályázathoz. A projekt illeszkedése a település hatályos ITS-éhez a PET ben bemutatásra került. A hatályos településrendezési eszközökhöz történő illeszkedés legkésőbb az 1. mérföldkőig bemutatásra kerül. A telepítendő növényzet, fák a térségben őshonos, a mikroklimatikus adottságoknak leginkább megfelelő fajok, melyek hozzájárulnak a növényfelület, az élőhelyek és biodiverzitás növeléséhez, a növényállomány növeléséhez, a településklíma-javításához, valamint a hőszigethatás csökkentéséhez. Allergén fajok nem kerülnek telepítésre. A 9 db fa kivágása, valamint a 9530 m2-nyi terület kitisztítása hozzájárul az invazív fajok irtásához. ZIFFA és játszótér a projekt keretében nem kerül kialakításra. Az építési területen található fák védelme az MSZ 12042:2019 és MSZ 12172:2019 szabványok szerint megvalósul. A területen található vízzáró aszfalt bontásra kerül, a sétány, és a kondipark is vízáteresztő burkolatot kap, a projekt vízelvezetési elemet nem tartalmaz, a 147/2010. (IV. 29.) Korm. rendelet 4. § (6) pontjában foglaltaknak a projekt megfelel. A Pályázati Felhívás 2.4. pontjában rögzített horizontális szempontok a projektben érvényesítésre kerülnek, az erre vonatkozó részletes leírást a karakterkorlátra tekintettel a PET tartalmazza.

| | |
|---|---|
| Helyi esélyegyenlőségi program (HEP) rendelkezésre állása | Igen |

A projekt helyi esélyegyenlőségi programhoz való illeszkedése (cél kódja és megnevezése)

Biatorbágy Város rendelkezik Helyi Esélyegyenlőségi Programmal, mely a 2018-2023 közötti időszakra vonatkozik, a program 2020-ban felülvizsgálatra került. A tervezett fejlesztés kapcsolódik a HEP 4.1. A Helyi Esélyegyenlőségi Program átfogó célja pont alábbi alpontjaihoz: az egyenlő bánásmód és az esélyegyenlőség biztosítása, diszkriminációmentesség. A projekt illeszkedik a HEP Intézkedési Terv alábbi pontjaihoz: II.3. Gyermekeknek, fiataloknak szóló szabadidős, nyári szünidős programok bővítése, hiszen a kialakításra kerülő zöld terület, kiváló aktív kikapcsolódási lehetőséget kínál, akár szervezett keretek között is, emellett a fiatalok esetében a kondipark edzési, sportolási lehetőséget nyújt. V.2. A fogyatékkal élők részére biztosított fizikai és infokommunikációs akadálymentesítés kiterjesztése, cselekvési terv készítése, tekintettel arra, hogy a sétány közlekedési felülete, valamint az úttesten való átkelés a sétány megközelítéséhez akadálymentesen kerül kialakításra

| | |
|---|---|
| Rendelkezik-e a 2003. évi CXXV. törvény az egyenlő bánásmódról és az esélyegyenlőség előmozdításáról szóló törvény 63. §-nak megfelelő esélyegyenlőségi tervvel? | Nincs kiválasztva |

## Projekt keretében érintett tevékenység

| | |
|---|---|
| A) Települési kékinfrastruktúra fejlesztése (vízgazdálkodási beavatkozások) | Nem |
| B) Belterületi zöldinfrastruktúra fejlesztése | Igen |
| C) Közösségi, kulturális, sportolási infrastruktúra, IKT és okos települési fejlesztések | Nem |
| D) Fenntartható közlekedésfejlesztés | Nem |
| E) Hulladékkezelés, kármentesítés | Nem |

## Kérjük, mutassa be a projekt keretében megvalósítandó főtevékenységekre betervezett költségeket!

| ***Főtevékenység*** | ***Projekt keretében adott főtevékenységre betervezett elszámolható költség (Ft)*** |
|---|---|
| A) Települési kékinfrastruktúra fejlesztése (vízgazdálkodási beavatkozások) | 0 |
| B) Belterületi zöldinfrastruktúra fejlesztése | 299999999 |
| C) Közösségi, kulturális, sportolási infrastruktúra, IKT és okos települési fejlesztések | 0 |
| D) Fenntartható közlekedésfejlesztés | 0 |
| E) Hulladékkezelés, kármentesítés | 0 |

## A projekt illeszkedik az Európai Duna Régió Stratégiához?

| | |
|---|---|
| 2. pillér, KK4, 6. fellépés: ÉGHAJLATVÁLTOZÁS: Az éghajlatváltozás okozta vízminőséggel és vízmennyiséggel kapcsolatos változásokhoz való alkalmazkodással kapcsolatos intézkedések ösztönzése | Nem |
| 2. pillér, KK5, 1. fellépés: A különböző veszélyekhez kapcsolódó kockázatkezelési tervek fejlesztésének és megvalósításának megfelelő támogatása | Nem |
| 2. pillér, KK5, 5. fellépés: Az éghajlatváltozás regionális és helyi hatásainak előrejelzése. | Igen |
| A projekt keretében kerékpárosbarát fejlesztés tervezett? | Nem |

# Megvalósítási helyszínek

Helység

Biatorbágy

Irányítószám

2051

Régio

Közép-Magyarország

Megye

Pest

Kistérség

Budaörsi

Járás

Budakeszi

Közterület:

9282 HRSZ

Házszám:

Helyrajzi szám: 9282 HRSZ

Szelvényszám:

Útszám:

Ez a projekt elsődleges megvalósítási helyszíne? Igen

A projekt fejlesztendő járásban működik, fejleszt? Nem

A projekt az európai közösségi jelentőségű természetvédelmi rendeltetésű területekkel érintett földrészletekről szóló 14/2010. (V.11.) KvVM rendelet alapján Natura 2000 alá tartozó vagy azok közvetlen környezetében lévő területen valósul meg. A felügyelőség által előírt csökkentő intézkedésekről szóló határozatot a támogatást igénylő csatolta: Nem releváns.

Az építési, vízjogi, létesítési és egyéb engedélyezési eljárás során a Natura 2000 érintettséget és annak hatásait megvizsgálták, a beruházás a a Natura 2000 jelölő fajainak és élőhelyeinek állapotát nem veszélyezteti, és az erről szóló nyilatkozatot a támogatást igénylő csatolta.: Igen

A projekt során beépített biológiailag aktív felületek nagysága (m2): 0

A projekt során beépített biológiailag aktív felületek indokoltsága

A projekt megvalósításához nem igényel földterületet (pl. képzés vagy szervezet-fejlesztés). A mutató értéke 0.

Barnamezős beruházás által érintett terület nagysága (m2)

Barnamezős beruházás indokoltsága

A projekt megvalósításához nem igényel földterületet (pl. képzés vagy szervezet-fejlesztés). A mutató értéke 0.

Zöldmezős beruházás által érintett terület nagysága (m2): 27716

Zöldmezős beruházás indokoltsága

Kivitelezésre vonatkozó projekt esetén értéke pozitív egész szám. Csatolni kell az adat alátámasztását (tipikusan: megvalósíthatósági tanulmány)

# Megvalósítási helyszínek

Helység

Biatorbágy

Irányítószám

2051

Régio

Közép-Magyarország

Megye

Pest

Kistérség

Budaörsi

Járás

Budakeszi

Közterület:

0162/3 HRSZ

Házszám:

Helyrajzi szám: 0162/3 HRSZ

Szelvényszám:

Útszám:

Ez a projekt elsődleges megvalósítási helyszíne? Nem

A projekt fejlesztendő járásban működik, fejleszt? Nem

A projekt az európai közösségi jelentőségű természetvédelmi rendeltetésű területekkel érintett földrészletekről szóló 14/2010. (V.11.) KvVM rendelet alapján Natura 2000 alá tartozó vagy azok közvetlen környezetében lévő területen valósul meg. A felügyelőség által előírt csökkentő intézkedésekről szóló határozatot a támogatást igénylő csatolta Nem releváns.

Az építési, vízjogi, létesítési és egyéb engedélyezési eljárás során a Natura 2000 érintettséget és annak hatásait megvizsgálták, a beruházás a a Natura 2000 jelölő fajainak és élőhelyeinek állapotát nem veszélyezteti, és az erről szóló nyilatkozatot a támogatást igénylő csatolta. Igen

A projekt során beépített biológiailag aktív felületek nagysága (m2) 0

A projekt során beépített biológiailag aktív felületek indokoltsága

A projekt megvalósításához nem igényel földterületet (pl. képzés vagy szervezet-fejlesztés). A mutató értéke 0.

Barnamezős beruházás által érintett terület nagysága (m2)

Barnamezős beruházás indokoltsága

A projekt megvalósításához nem igényel földterületet (pl. képzés vagy szervezet-fejlesztés). A mutató értéke 0.

Zöldmezős beruházás által érintett terület nagysága (m2) 27716

Zöldmezős beruházás indokoltsága

Kivitelezésre vonatkozó projekt esetén értéke pozitív egész szám. Csatolni kell az adat alátámasztását (tipikusan: megvalósíthatósági tanulmány)

# Megvalósítási helyszínek

Helység

Biatorbágy

Irányítószám

2051

Régio

Közép-Magyarország

Megye

Pest

Kistérség

Budaörsi

Járás

Budakeszi

Közterület:

095 HRSZ

Házszám:

Helyrajzi szám: 095 HRSZ

Szelvényszám:

Útszám:

Ez a projekt elsődleges megvalósítási helyszíne? Nem

A projekt fejlesztendő járásban működik, fejleszt? Nem

A projekt az európai közösségi jelentőségű természetvédelmi rendeltetésű területekkel érintett földrészletekről szóló 14/2010. (V.11.) KvVM rendelet alapján Natura 2000 alá tartozó vagy azok közvetlen környezetében lévő területen valósul meg. A felügyelőség által előírt csökkentő intézkedésekről szóló határozatot a támogatást igénylő csatolta Nem releváns.

Az építési, vízjogi, létesítési és egyéb engedélyezési eljárás során a Natura 2000 érintettséget és annak hatásait megvizsgálták, a beruházás a a Natura 2000 jelölő fajainak és élőhelyeinek állapotát nem veszélyezteti, és az erről szóló nyilatkozatot a támogatást igénylő csatolta. Igen

A projekt során beépített biológiailag aktív felületek nagysága (m2) 0

A projekt során beépített biológiailag aktív felületek indokoltsága

A projekt megvalósításához nem igényel földterületet (pl. képzés vagy szervezet-fejlesztés). A mutató értéke 0.

Barnamezős beruházás által érintett terület nagysága (m2)

Barnamezős beruházás indokoltsága

A projekt megvalósításához nem igényel földterületet (pl. képzés vagy szervezet-fejlesztés). A mutató értéke 0.

Zöldmezős beruházás által érintett terület nagysága (m2) 27716

Zöldmezős beruházás indokoltsága

Kivitelezésre vonatkozó projekt esetén értéke pozitív egész szám. Csatolni kell az adat alátámasztását (tipikusan: megvalósíthatósági tanulmány)

# Megvalósítási helyszínek

Helység

Biatorbágy

Irányítószám

2051

Régio

Közép-Magyarország

Megye

Pest

Kistérség

Budaörsi

Járás

Budakeszi

Közterület:

094/1 HRSZ

Házszám:

Helyrajzi szám: 094/1 HRSZ

Szelvényszám:

Útszám:

Ez a projekt elsődleges megvalósítási helyszíne? Nem

A projekt fejlesztendő járásban működik, fejleszt? Nem

A projekt az európai közösségi jelentőségű természetvédelmi rendeltetésű területekkel érintett földrészletekről szóló 14/2010. (V.11.) KvVM rendelet alapján Natura 2000 alá tartozó vagy azok közvetlen környezetében lévő területen valósul meg. A felügyelőség által előírt csökkentő intézkedésekről szóló határozatot a támogatást igénylő csatolta Nem releváns.

Az építési, vízjogi, létesítési és egyéb engedélyezési eljárás során a Natura 2000 érintettséget és annak hatásait megvizsgálták, a beruházás a a Natura 2000 jelölő fajainak és élőhelyeinek állapotát nem veszélyezteti, és az erről szóló nyilatkozatot a támogatást igénylő csatolta. Igen

A projekt során beépített biológiailag aktív felületek nagysága (m2) 0

A projekt során beépített biológiailag aktív felületek indokoltsága

A projekt megvalósításához nem igényel földterületet (pl. képzés vagy szervezet-fejlesztés). A mutató értéke 0.

Barnamezős beruházás által érintett terület nagysága (m2)

Barnamezős beruházás indokoltsága

A projekt megvalósításához nem igényel földterületet (pl. képzés vagy szervezet-fejlesztés). A mutató értéke 0.

Zöldmezős beruházás által érintett terület nagysága (m2) 27716

Zöldmezős beruházás indokoltsága

Kivitelezésre vonatkozó projekt esetén értéke pozitív egész szám. Csatolni kell az adat alátámasztását (tipikusan: megvalósíthatósági tanulmány)

# Megvalósítási helyszínek

Helység

Biatorbágy

Irányítószám

2051

Régio

Közép-Magyarország

Megye

Pest

Kistérség

Budaörsi

Járás

Budakeszi

Közterület:

094/2 HRSZ

Házszám:

Helyrajzi szám: 094/2 HRSZ

Szelvényszám:

Útszám:

Ez a projekt elsődleges megvalósítási helyszíne? Nem

A projekt fejlesztendő járásban működik, fejleszt? Nem

A projekt az európai közösségi jelentőségű természetvédelmi rendeltetésű területekkel érintett földrészletekről szóló 14/2010. (V.11.) KvVM rendelet alapján Natura 2000 alá tartozó vagy azok közvetlen környezetében lévő területen valósul meg. A felügyelőség által előírt csökkentő intézkedésekről szóló határozatot a támogatást igénylő csatolta Nem releváns.

Az építési, vízjogi, létesítési és egyéb engedélyezési eljárás során a Natura 2000 érintettséget és annak hatásait megvizsgálták, a beruházás a a Natura 2000 jelölő fajainak és élőhelyeinek állapotát nem veszélyezteti, és az erről szóló nyilatkozatot a támogatást igénylő csatolta. Igen

A projekt során beépített biológiailag aktív felületek nagysága (m2) 0

A projekt során beépített biológiailag aktív felületek indokoltsága

A projekt megvalósításához nem igényel földterületet (pl. képzés vagy szervezet-fejlesztés). A mutató értéke 0.

Barnamezős beruházás által érintett terület nagysága (m2)

Barnamezős beruházás indokoltsága

A projekt megvalósításához nem igényel földterületet (pl. képzés vagy szervezet-fejlesztés). A mutató értéke 0.

Zöldmezős beruházás által érintett terület nagysága (m2) 27716

Zöldmezős beruházás indokoltsága

Kivitelezésre vonatkozó projekt esetén értéke pozitív egész szám. Csatolni kell az adat alátámasztását (tipikusan: megvalósíthatósági tanulmány)

# Megvalósítási helyszínek

Helység

Biatorbágy

Irányítószám

2051

Régio

Közép-Magyarország

Megye

Pest

Kistérség

Budaörsi

Járás

Budakeszi

Közterület:

8800/4 HRSZ

Házszám:

Helyrajzi szám: 8800/4 HRSZ

Szelvényszám:

Útszám:

Ez a projekt elsődleges megvalósítási helyszíne? Nem

A projekt fejlesztendő járásban működik, fejleszt? Nem

A projekt az európai közösségi jelentőségű természetvédelmi rendeltetésű területekkel érintett földrészletekről szóló 14/2010. (V.11.) KvVM rendelet alapján Natura 2000 alá tartozó vagy azok közvetlen környezetében lévő területen valósul meg. A felügyelőség által előírt csökkentő intézkedésekről szóló határozatot a támogatást igénylő csatolta: Nem releváns.

Az építési, vízjogi, létesítési és egyéb engedélyezési eljárás során a Natura 2000 érintettséget és annak hatásait megvizsgálták, a beruházás a a Natura 2000 jelölő fajainak és élőhelyeinek állapotát nem veszélyezteti, és az erről szóló nyilatkozatot a támogatást igénylő csatolta.: Igen

A projekt során beépített biológiailag aktív felületek nagysága (m2): 0

A projekt során beépített biológiailag aktív felületek indokoltsága

A projekt megvalósításához nem igényel földterületet (pl. képzés vagy szervezet-fejlesztés). A mutató értéke 0.

Barnamezős beruházás által érintett terület nagysága (m2)

Barnamezős beruházás indokoltsága

A projekt megvalósításához nem igényel földterületet (pl. képzés vagy szervezet-fejlesztés). A mutató értéke 0.

Zöldmezős beruházás által érintett terület nagysága (m2): 27716

Zöldmezős beruházás indokoltsága

Kivitelezésre vonatkozó projekt esetén értéke pozitív egész szám. Csatolni kell az adat alátámasztását (tipikusan: megvalósíthatósági tanulmány)

# Megvalósítási helyszínek

Helység

Biatorbágy

Irányítószám

2051

Régio

Közép-Magyarország

Megye

Pest

Kistérség

Budaörsi

Járás

Budakeszi

Közterület:

0162/1 HRSZ

Házszám:

Helyrajzi szám: 0162/1 HRSZ

Szelvényszám:

Útszám:

Ez a projekt elsődleges megvalósítási helyszíne? Nem

A projekt fejlesztendő járásban működik, fejleszt? Nem

A projekt az európai közösségi jelentőségű természetvédelmi rendeltetésű területekkel érintett földrészletekről szóló 14/2010. (V.11.) KvVM rendelet alapján Natura 2000 alá tartozó vagy azok közvetlen környezetében lévő területen valósul meg. A felügyelőség által előírt csökkentő intézkedésekről szóló határozatot a támogatást igénylő csatolta: Nem releváns.

Az építési, vízjogi, létesítési és egyéb engedélyezési eljárás során a Natura 2000 érintettséget és annak hatásait megvizsgálták, a beruházás a a Natura 2000 jelölő fajainak és élőhelyeinek állapotát nem veszélyezteti, és az erről szóló nyilatkozatot a támogatást igénylő csatolta.: Igen

A projekt során beépített biológiailag aktív felületek nagysága (m2): 0

A projekt során beépített biológiailag aktív felületek indokoltsága

A projekt megvalósításához nem igényel földterületet (pl. képzés vagy szervezet-fejlesztés). A mutató értéke 0.

Barnamezős beruházás által érintett terület nagysága (m2)

Barnamezős beruházás indokoltsága

A projekt megvalósításához nem igényel földterületet (pl. képzés vagy szervezet-fejlesztés). A mutató értéke 0.

Zöldmezős beruházás által érintett terület nagysága (m2): 27716

Zöldmezős beruházás indokoltsága

Kivitelezésre vonatkozó projekt esetén értéke pozitív egész szám. Csatolni kell az adat alátámasztását (tipikusan: megvalósíthatósági tanulmány)

# Megvalósítási helyszínek

Helység

Biatorbágy

Irányítószám

2051

Régio

Közép-Magyarország

Megye

Pest

Kistérség

Budaörsi

Járás

Budakeszi

Közterület:

0161 HRSZ

Házszám:

Helyrajzi szám: 0161 HRSZ

Szelvényszám:

Útszám:

Ez a projekt elsődleges megvalósítási helyszíne? Nem

A projekt fejlesztendő járásban működik, fejleszt? Nem

A projekt az európai közösségi jelentőségű természetvédelmi rendeltetésű területekkel érintett földrészletekről szóló 14/2010. (V.11.) KvVM rendelet alapján Natura 2000 alá tartozó vagy azok közvetlen környezetében lévő területen valósul meg. A felügyelőség által előírt csökkentő intézkedésekről szóló határozatot a támogatást igénylő csatolta: Nem releváns.

Az építési, vízjogi, létesítési és egyéb engedélyezési eljárás során a Natura 2000 érintettséget és annak hatásait megvizsgálták, a beruházás a a Natura 2000 jelölő fajainak és élőhelyeinek állapotát nem veszélyezteti, és az erről szóló nyilatkozatot a támogatást igénylő csatolta.: Igen

A projekt során beépített biológiailag aktív felületek nagysága (m2): 0

A projekt során beépített biológiailag aktív felületek indokoltsága

A projekt megvalósításához nem igényel földterületet (pl. képzés vagy szervezet-fejlesztés). A mutató értéke 0.

Barnamezős beruházás által érintett terület nagysága (m2)

Barnamezős beruházás indokoltsága

A projekt megvalósításához nem igényel földterületet (pl. képzés vagy szervezet-fejlesztés). A mutató értéke 0.

Zöldmezős beruházás által érintett terület nagysága (m2): 27716

Zöldmezős beruházás indokoltsága

Kivitelezésre vonatkozó projekt esetén értéke pozitív egész szám. Csatolni kell az adat alátámasztását (tipikusan: megvalósíthatósági tanulmány)

# Megvalósítási helyszínek

Helység

Biatorbágy

Irányítószám

2051

Régio

Közép-Magyarország

Megye

Pest

Kistérség

Budaörsi

Járás

Budakeszi

Közterület:

0162/2 HRSZ

Házszám:

Helyrajzi szám: 0162/2 HRSZ

Szelvényszám:

Útszám:

Ez a projekt elsődleges megvalósítási helyszíne? Nem

A projekt fejlesztendő járásban működik, fejleszt? Nem

A projekt az európai közösségi jelentőségű természetvédelmi rendeltetésű területekkel érintett földrészletekről szóló 14/2010. (V.11.) KvVM rendelet alapján Natura 2000 alá tartozó vagy azok közvetlen környezetében lévő területen valósul meg. A felügyelőség által előírt csökkentő intézkedésekről szóló határozatot a támogatást igénylő csatolta: Nem releváns.

Az építési, vízjogi, létesítési és egyéb engedélyezési eljárás során a Natura 2000 érintettséget és annak hatásait megvizsgálták, a beruházás a a Natura 2000 jelölő fajainak és élőhelyeinek állapotát nem veszélyezteti, és az erről szóló nyilatkozatot a támogatást igénylő csatolta.: Igen

A projekt során beépített biológiailag aktív felületek nagysága (m2): 0

A projekt során beépített biológiailag aktív felületek indokoltsága

A projekt megvalósításához nem igényel földterületet (pl. képzés vagy szervezet-fejlesztés). A mutató értéke 0.

Barnamezős beruházás által érintett terület nagysága (m2)

Barnamezős beruházás indokoltsága

A projekt megvalósításához nem igényel földterületet (pl. képzés vagy szervezet-fejlesztés). A mutató értéke 0.

Zöldmezős beruházás által érintett terület nagysága (m2): 27716

Zöldmezős beruházás indokoltsága

Kivitelezésre vonatkozó projekt esetén értéke pozitív egész szám. Csatolni kell az adat alátámasztását (tipikusan: megvalósíthatósági tanulmány)

# Megvalósítási helyszínek

Helység

Biatorbágy

Irányítószám

2051

Régio

Közép-Magyarország

Megye

Pest

Kistérség

Budaörsi

Járás

Budakeszi

Közterület:

8800/5 HRSZ

Házszám:

Helyrajzi szám: 8800/5 HRSZ

Szelvényszám:

Útszám:

Ez a projekt elsődleges megvalósítási helyszíne? Nem

A projekt fejlesztendő járásban működik, fejleszt? Nem

A projekt az európai közösségi jelentőségű természetvédelmi rendeltetésű területekkel érintett földrészletekről szóló 14/2010. (V.11.) KvVM rendelet alapján Natura 2000 alá tartozó vagy azok közvetlen környezetében lévő területen valósul meg. A felügyelőség által előírt csökkentő intézkedésekről szóló határozatot a támogatást igénylő csatolta Nem releváns.

Az építési, vízjogi, létesítési és egyéb engedélyezési eljárás során a Natura 2000 érintettséget és annak hatásait megvizsgálták, a beruházás a a Natura 2000 jelölő fajainak és élőhelyeinek állapotát nem veszélyezteti, és az erről szóló nyilatkozatot a támogatást igénylő csatolta. Igen

A projekt során beépített biológiailag aktív felületek nagysága (m2) 0

A projekt során beépített biológiailag aktív felületek indokoltsága

A projekt megvalósításához nem igényel földterületet (pl. képzés vagy szervezet-fejlesztés). A mutató értéke 0.

Barnamezős beruházás által érintett terület nagysága (m2)

Barnamezős beruházás indokoltsága

A projekt megvalósításához nem igényel földterületet (pl. képzés vagy szervezet-fejlesztés). A mutató értéke 0.

Zöldmezős beruházás által érintett terület nagysága (m2) 27716

Zöldmezős beruházás indokoltsága

Kivitelezésre vonatkozó projekt esetén értéke pozitív egész szám. Csatolni kell az adat alátámasztását (tipikusan: megvalósíthatósági tanulmány)

# Mérföldkövek

Mérföldkő megnevezése:

A projekt szakmai-műszaki előkészítésének lezárása

Mérföldkő sorszáma: 1

Mérföldkő elérésének tervezett dátuma: 2024.01.15.

Megvalósítani tervezett eredmény leírása:

Az 1. mérföldkő eléréséig lezárul a projekt szakmai-műszaki előkészítése, a mérföldkőhöz az alábbi dokumentumok kerülnek csatolásra: - teljes műszaki dokumentáció az összes érintett tevékenységre, - a szükséges építési/létesítési engedélyek, - a pályázati felhívás 2.3. és 2.4. pontjában előírt releváns szakmai-műszaki és horizontális feltételeknek való megfelelés bemutatása, továbbá az éghajlatváltozási rezilienciavizsgálat dokumentációja, - a projektmenedzsment szervezet rövid bemutatása, és Pályázó büntetőjogi felelőssége tudatában megtett nyilatkozat arra vonatkozóan, hogy a projektmenedzsment szervezet megfelel a 2021-2027-es időszakra vonatkozó Elszámolási Utmutató c. dokumentumának 3.8.2 pontjában, a projektmenedzsment feladatok ellátására vonatkozóan leírtaknak, - annak igazolása, hogy a projekt illeszkedik a város mérföldkő elérésekor hatályos településfejlesztési tervéhez. A mérföldkő eléréséig lezajlik a közbeszerzési eljárás, a vállalkozási szerződés megkötésre kerül.

A mérföldkő eléréséig felhasználni tervezett támogatás összege: 30000000

# Mérföldkövek

Mérföldkő megnevezése:

A projekt fizikai befejezése - megvalósul a Viadukttól a Madár-forrásig elterülő zöld terület fejlesztése

Mérföldkő sorszáma: 2

Mérföldkő elérésének tervezett dátuma: 2024.09.30.

Megvalósítani tervezett eredmény leírása:

A projekt fizikai befejezéséig valamennyi tervezett tevékenység megvalósul: Megépül az 1 km hosszú gyalogos sétány, a kapcsolódó kőhíd helyreállításra kerül, kialakításra kerülnek a szabadtéri pihenők asztalokkal és padokkal, valamint néhány különálló pad is elhelyezésre kerül,550 m2-en talajtakaró kerül telepítésre, kivágásra kerül 9 db rossz állapotú/invazív fajú fa, valamint 9530 m2-nyi cserjés fás terület kitisztítása is megvalósul, kialakításra kerül az Újszülöttek parkja, megvalósul 177 db fa telepítése, a Madár-forrás környéki vizes élőhelyek növénytelepítéssel történő rehabilitációja, valamint a völgyfőben található forrástó partján a megszűnt lágyszárú társulások újratelepítése, a forrásház megújítása (esőbeálló funkció kialakítása), valamint a felnőtt kondipark kialakítása. A megvalósítási helyszínen mindösszesen 11 db szelektív hulladékgyűjtő kerül telepítésre, megvalósulnak a tervezett akadálymentetsítési megoldások, valamint a kivitelezés során 104 fa kerül kalodázásra.

A mérföldkő eléréséig felhasználni tervezett támogatás összege: 269999999

# Terv adatok

Kérjük, válassza ki, hogy melyik támogatást igénylő vonatkozásában rögzíti az adatokat!

BIATORBÁGY VÁROS ÖNKORMÁNYZATA

Beszerzéshez rendelt elnevezés

Kivitelezési munkák megvalósítása a "Biatorbágy Madár-forrás környezetének zöld infrastruktúra fejlesztése, zöld közösségi tér és gyalogos sétány kialakítása a Viadukt és a Madár-forrás között, valamint erdei kondipark építése" című projekt keretében

Közbeszerzés tárgya:

Építés

**Tény**

**Terv**

Hirdetmény feladás/ ajánlati felhívás megküldésének/ajánlatkérés dátuma: 2023.11.01.

Hirdetmény /ajánlati felhívás TED/KÉ azonosító száma:

Közbeszerzés becsült nettó értéke (Ft): 232880709

Egybeszámított becsült nettó érték (Ft): 232880709

Meghirdetés tervezett kezdete

Alkalmazandó eljárásrend:

Nincs kiválasztva

Közbeszerzési eljárás típusa:

Nemzeti ért.határ - Nyílt (Kbt.2015)

Feltételes közbeszerzés: Nem

Több pályázathoz kapcsolódó közbeszerzés?: Nem

Központosított közbeszerzés?: Nem

Eljárási szakaszok száma: 1

**Tény**

**Terv**

Szerződéskötés dátuma:

2024.01.15.

Ajánlatok beadási határideje:

Közbeszerzési eljárás ellenőrzésének (EMIR, FAIR) azonosító száma

KFF tanúsítvány száma, amennyiben a beszerzés már lezárult

KFF minőségellenőrzési tanúsítvány száma, amennyiben a beszerzés már lezárult

KFF szabályossági tanúsítvány száma, amennyiben a beszerzés már lezárult

Ajánlattevők száma:

Érvényes ajánlatot tevők száma:

**Tény**

**Terv**

Írásbeli összegzés megküldésének dátuma:

Előzetes vitarendezésre sor került: Nincs kiválasztva

Jogorvoslat volt: Nincs kiválasztva

Gyorsított: Nincs kiválasztva

Megjegyzés

# Projekt előkészítettség

| | |
|---|---|
| Integrált városfejlesztési stratégia | Igen |
| Kerékpárforgalmi hálózati Terv | Nem |
| Tervezési dokumentumok - engedélyezési terv | Nem |
| Tervezési dokumentumok - kiviteli terv | Nem |
| Közbeszerzési dokumentáció(k) elkészítése | Nem |
| A hatóságok és a lakosság tájékoztatása | Igen |
| Egyéb dokumentumok | Nem |

Projekt előkészítettsége és megvalósításának ütemezése

A pályázat benyújtását megelőzően már megkezdődtek a tervezési feladatok, a tervek koncepcióterv szinten rendelkezésre állnak, a pályázati adatlap mellékleteként a Projekt-Előkészítő Tanulmány és annak mellékletei, továbbá Biatorbágy Város felülvizsgálat alatt álló ITS-e benyújtásra kerül. Tekintettel arra, hogy a projekt megvalósítási helyszínének egy része tulajdoni lap szerint jelenleg külterületen helyezkedik el. Az érintett helyrajzi számok tekintetében az önkormányzat gondoskodik a belterületbe vonásról, a Támogatási Szerződés megkötéséig a belterületbe vonás megvalósul. A pályázat nyertessége esetén, a Támogatási szerződés megkötését követően elkészítésre, és az illetékes hatósághoz benyújtásra kerülnek az engedélyezési tervek, majd a szükséges engedélyek birtokában elkészülnek a kiviteli tervek. A kötelező tájékoztatással és nyilvánossággal kapcsolatos, valamint a projektmenedzsmenttel kapcsolatos feladatok szintén megkezdődnek a Támogatási szerződés megkötését követően, végig kísérve a projekt teljes előkészítési és megvalósítási szakaszát. A projektmenedzsment tevékenységet a Pályázó saját teljesítésben kívánja megvalósítani. A kivitelezésre vonatkozó közbeszerzési eljárás lefolytatására tervezetten 2023. 4. negyedévében kerül sor, közbeszerzési szakértő igénybe vételével. A vállalkozási szerződés 2024. január 1. felében megkötésre kerül. Az 1. mérföldkő elérésének tervezett időpontja 2024. január 15. A kivitelező kiválasztását követően megkezdődnek a projekthez kapcsolódó kivitelezési munkák, melyek 2024. január 16. és 2024. szeptember 15. között zajlanak. 2024. szeptember 30-ig megtörténik a műszaki átadás-átvétel, bekövetkezik a projekt fizikai zárása. A projekt keretében műszaki ellenőr kerül alkalmazásra, biztosítandó az építési beruházás megfelelő színvonalú megvalósítását. A műszaki ellenőr tevékenysége végigkíséri az építési tevékenység megvalósításának teljes időszakát. A projekt előkészítettség kapcsán a fentiekben szereplő dokumentumokkal kapcsolatos információk: INTEGRÁLT VÁROSFEJLESZTÉSI STRATÉGIA: A Pályázó városi jogállásának köszönhetően rendelkezett Integrált Településfejlesztési Startégiával (a továbbiakban ITS). A dokumentum a 2014-2020. közötti időszakra vonatkozott, melyet követően Biatorbágy Város Önkormányzata kezdeményezte az ITS felülvizsgálatát. A felülvizsgált dokumentum 2021. november 30-ig elkészült, a szükséges partnerségi egyeztetés 2022. január 15-ig lezárul, a felülvizsgált ITS ezt követően kerül elfogadásra. A tervezett fejlesztés a felülvizsgálat alatt álló ITS 4.2 Az egyes akcióterületeken a megvalósításra kerülő fejlesztések összefoglaló jellegű bemutatása, a fejlesztések ütemezése V. FÜZES – IHAROS fejlesztési beavatkozásai pontjában foglaltakhoz részben illeszkedik. A felülvizsgálat alatt álló ITS a PET mellékleteként csatolásra kerül. 2021. július 01-vel hatályba lépett a településtervezéssel összefüggő egyes törvények módosításáról szóló 2021. évii XXXIX. törvény, mely – egyebek mellett – az épített környezet alakításáról és védelméről szóló 1997. évi LXXVIII. törvényt is módosította. A módosítás értelmében az ITS-t felváltja a településfejlesztési terv. A Pályázó a 2022-es évben, a hivatkozott jogszabályokban foglaltaknak megfelelően kezdeményezi a településrendezési terv kidolgozását. A tervezett fejlesztés az újonnan elkészülő településrendezési tervhez teljes egészében illeszkedni fog, mely illeszkedést Pályázó legkésőbb az 1. mérföldkő elérésekor, azaz 2024. január 15-ig bemutatja. KERÉKPÁRFORGALMI HÁLÓZATI TERV: Jelen projekt esetében a kerékpárhálózati terv nem releváns, tekintettel arra, hogy a projekt nem tartalmaz a fenntartható közlekedésfejlesztéshez, azon belül is kerékpárosbarát fejlesztéshez kapcsolódó tevékenységet. ENGEDÉLYEZÉSI ÉS KIVITELI TERV: A pályázat benyújtásakor még nem állnak rendelkezésre az engedélyezési tervek, illetve a kiviteli tervek melyek elkészítésére és az illetékes hatósághoz történő benyújtására a pályázat nyertessége esetén várhatóan 2022. őszén sor kerül. A szükséges engedélyek rendelkezésre állását követően, 2023. 2. várhatóan negyedévében elkészülnek a kiviteli tervek. A szükséges engedélyek, valamint a teljes műszaki dokumentáció (kiviteli tervek) az 1. mérföldkőhöz csatolásra kerülnek. Az 1. mérföldkő elérésének tervezett időpontja: 2024. 01. 15. KÖZBESZERZÉSI DOKUMENTÁCIÓ(K): A projekthez kapcsolódó kivitelezési költségek összege meghaladja a közbeszerzésekről szóló 2015. évi CXLIII. törvényben rögzített közbeszerzési értékhatárt, így a kivitelező kiválasztása közbeszerzési eljárás keretében zajlik. A pályázat benyújtásakor a közbeszerzési eljárás még nem került megindításra, figyelemmel arra, hogy az engedélyezési és a kiviteli tervek még nem állnak rendelkezésre, továbbá arra, hogy Pályázó kizárólag a pályázat nyertessége esetén kívánja a közbeszerzési eljárást lefolytatni. A közbeszerzési eljárást 2023. negyedik negyedévében tervezi megindítani a Pályázó, mely tervezetten 2024. január elején lezárul, a vállalkozási szerződés megkötésének tervezett időpontja 2024. január 15. A HATÓSÁGOK ÉS A LAKOSSÁG TÁJÉKOZTATÁSA: Biatorbágy Város Önkormányzata a fejlesztés lakossági igénnyel történő alátámasztása érdekében 2021. decemberében 7 kérdésből álló kérdőív online kitöltésére biztosított lehetőséget a lakosoknak. A fejlesztés helyi igényfelmérésen alapul. A pályázat nyertessége esetén a lakosság tájékoztatása a kötelező tájékoztatás és nyilvánossági tevékenység keretében a „Kedvezményezettek tájékoztatási kötelezettségei Plusz” c. útmutató és az Arculati Kézikönyv Plusz” dokumentumokban foglaltaknak megfelelően egészen a projekt teljes előkészítési és megvalósítási szakaszában folyamatosan megvalósul.

# Műszaki-szakmai eredmény

**Kérjük, hogy a legfontosabb paraméterek megadásával jellemezze a projekt által megvalósítani tervezett műszaki-szakmai eredményt.**

Eredmény megnevezése:

A projekt fizikai befejezéséig megvalósul a Biatorbágy Város területén, a Füzes-patak környezetében elhelyezkedő, a Viadukttól a Madár-forrásig húzódó zöld tengelyen tervezett zöldinfrastruktúra fejlesztés.

Mérföldkő sorszáma: 2

Eredmény leírása:

A tervezett fejlesztés eredményeképpen: - 1 km hosszú, 3 m széles, hengerelt, hézagmentes, vízáteresztő stabilizer burkolatú gyalogos sétány kerül kialakításra, valamint a sétányhoz kapcsolódó leromlott állapotú, a gyalogosok patakon történő átkelését biztosító kőhíd helyreállítása is megvalósul, - kivágásra kerül 9 db fa, melyek közül 3 db invazív fajba tartozó, további 6 db pedig rossz állapotú, - 9530 m2-nyi cserjés, fás terület kerül kitisztításra, mely hozzájárul az invazív fajok visszaszorításához, - a fejlesztéssel érintett területen 177 db fa kerül telepítésre, megvalósul a Madár-forrás környéki vizes élőhelyek növénytelepítéssel történő rehabilitációja, valamint a völgyfőben található forrástó partján a korábbi havária eseményei miatt megszűnt lágyszárú társulások újratelepítése, ami hozzájárul a biodiverzitás megőrzéséhez, a település élhetőbbé tételéhez, a hősziget-hatás csökkentéséhez, a település klímaalkalmazkodásának növeléséhez, - kialakításra kerül az „Újszülöttek parkja”, ahol a tervek szerint a park egy-egy szigetét az előző évben született gyermekek családjai ültetik be, ami amellett, hogy egyfajta program, szabadidős tevékenység, fontos közösségépítő, összetartozást szimbolizáló eleme is a projektnek. - 555 m2-en talajtakaró kerül telepítésre, talaj-erózióvédelmi céllal, - a területen található „forrásház” felújítása is megvalósul, a felújított forrásház esőbeállóként funkcionál majd, - 10x20 m alapterületen szabadtéri felnőtt kondipark épül, 16 db csővázas, fittnesz-workout elemmel, mely sportolási, edzési lehetőséget kínál a területre látogatóknak, - 5 db természeti oktatást segítő tájékoztató tábla kerül elhelyezésre a fejlesztéssel érintett területen, - a megépülő gyalogos sétány mentén kialakításra kerülő pihenőhelyeken asztalok és padok kerülnek kihelyezésre, valamint 6 db, a pihenőhelyektől független, „különálló” pad is elhelyezésre kerül, - 11 db szelektív hulladékgyűjtő edény kerül telepítésre a fejlesztéssel érintett területen. A tervezett zöldinfrastruktúra fejlesztés mindösszesen 2,7716 ha, azaz 27 716 m2 zöldterületet érint. Az újonnan létrehozott zöldterület nagysága 340 m2, a fejlesztéssel (felújítás, revitalizáció) érintett zöldterület nagysága 27 378 m2.

Eredmény számszerűsíthető célértéke: 27716

Eredmény számszerűsíthető célértékének mértékegysége: m2

Az eredmény nem számszerűsíthető, egyéb tulajdonsága:

A tervezett fejlesztésnek köszönhetően nagy területű, rendezett zöldterület jön létre a településen belül, ahol bármely korosztály számára lehetőség nyílik a friss levegőn történő, aktív kikapcsolódásra. A fentiek okán a projekt segíti a biatorbágyi lakosok aktív rekreációját, a szabadidő változatos formában történő eltöltését. Az edzési, sportolási lehetőség biztosítása révén hozzájárul a mozgás, s ezáltal a lakosok egészségesebb életmódjának támogatásához. Fentiek hozzájárulnak a lakosság elégedettségének növekedéséhez, s Biatorbágy még élhetőbb, zöldebb településsé válik, mely méltán lesz még népszerűbb a Budapestről kiköltözni vágyó fiatal párok, kisgyermekes családok számára, és nyújt a település ezen részén is rekreációs pihenési lehetőséget a már itt élők számára. A fenti, nem számszerűsíthető eredmények az alábbi projektelemek létrehozásával valósulnak meg: - kialakításra kerül 1 km hosszú gyalogos sétány, - kivágásra kerül 9 db fa, - kitisztításra kerül 9530 m2-nyi cserjés, fás terület, - telepítésre kerül 177 db fa, - megvalósul a Madár-forrás környéki vizes élőhelyek növénytelepítéssel történő rehabilitációja, valamint a völgyfőben található forrástó partján a korábbi havária eseményei miatt megszűnt lágyszárú társulások újratelepítése, - 555 m2-en talajtakaró kerül telepítésre, - 10x20 m alapterületen szabadtéri felnőtt kondipark épül, - 5 db természeti oktatást segítő tájékoztató tábla kerül elhelyezésre, - 11 db szelektív hulladékgyűjtő edény kerül telepítésre, - kihelyezésre kerül 8 db asztal padokkal, valamint további 6 db pad.

# Bankszámlaszám - egységes

Kérjük, válassza ki, hogy melyik támogatást igénylő vonatkozásában rögzíti az adatokat!

BIATORBÁGY VÁROS ÖNKORMÁNYZATA

Támogatási igényhez használt bankszámlaszám? Igen

Bankszámlaszám típusa: Belföldi bankszámla

Belföldi bankszámlaszám: 10918001-00000005-65370086

Külföldi bankszámlaszám:

## Külföldi bankszámlaszám esetében

Bank címe:

SWIFT kód:

Célország: Nincs kiválasztva

# Előleg

Kérjük, válassza ki, hogy melyik támogatást igénylő vonatkozásában rögzíti az adatokat!

BIATORBÁGY VÁROS ÖNKORMÁNYZATA

A 272/2014. (XI.5.) Korm. rendelet 115. § (2a) bekezdése szerinti támogatási előleg igénylés lehetőségével kívánok élni. Igen

# Uniós támogatások

A nyilatkozat megtétele során a támogatási feltételekben megfogalmazott időtartam alatt az adott támogatási döntésben foglalt fenntartási időszakot kell érteni. Ezzel kapcsolatban információkat a támogatási döntésről kapott okiratban, vagy a támogatási szerződésben találhat. A programterület alatt a támogatási döntéshez kapcsolódó támogatási program által támogatható földrajzi területet kell érteni. Ezt az információt a pályázati felhívásban, vagy a hasonló funkciót betöltő dokumentumokban találhatja meg.

| | |
|---|---|
| Kérjük, válassza ki, hogy melyik támogatást igénylő vonatkozásában rögzíti az adatokat! | BIATORBÁGY VÁROS ÖNKORMÁNYZATA |
| A támogatást igénylő kijelenti, hogy a 2007. január 1-et követő időszakban nem kapott támogatás uniós forrásból sem a támogatási igényt benyújtó vállalkozás, sem kapcsolt vállalkozásai az EU egyetlen tagállamában sem termelési kapacitás létrehozására, bővítésére, vagy infrastruktúra létrehozására, illetve bővítésére. | Igen |
| A támogatást igénylő kijelenti, hogy a 2007. január 1-et követő időszakban sem a támogatási igényt benyújtó vállalkozás, sem annak kapcsolt vállalkozásai az EU bármely tagállamában elnyert uniós támogatásból megvalósított infrastrukturális fejlesztés, vagy termelő beruházás esetén, annak utolsó kifizetéstől számított öt éven belül (vagy a támogatási feltételekben megfogalmazott további fenntartási időtartamon belül) a támogatásból fejlesztett termelő tevékenységet, illetve infrastruktúrát nem szüntette meg, továbbá nem helyezte azt az adott támogatás programterületén kívül eső helyre. | Nincs kiválasztva |

# Források listája

| Forrás megnevezése | Összeg [Ft] | % |
|---|---|---|
| I. önerő | 0 | 0,000000% |
| I/1. a támogatást igénylő elszámolható hozzájárulása | 0 | 0,000000% |
| I/2. partnerek hozzájárulása | 0 | 0,000000% |
| I/3. bankhitel | 0 | 0,000000% |
| I/4. egyéb, saját forrás kiegészítő támogatás | 0 | 0,000000% |
| II. egyéb támogatás | 0 | 0,000000% |
| III. a támogatási konstrukció keretében igényelt támogatás | 299 999 999 | 100,000000% |
| Projekt elszámolható költsége | 299 999 999 | 100,000000% |
| IV. a támogatást igénylő nem elszámolható hozzájárulása | 31 196 170 | - |
| IV/1. a támogatást igénylő nem elszámolható hozzájárulása - le nem vonható ÁFA | 0 | - |
| IV/2. a támogatást igénylő nem elszámolható hozzájárulása | 31 196 170 | - |
| V. Jelen felhívás keretében nem támogatott tevékenységek költségei | 0 | - |
| Projekt teljes költsége | 331 196 169 | - |

# Költségek listája

| | |
|---|---|
| **Támogatást igénylő** | BIATORBÁGY VÁROS ÖNKORMÁNYZATA |
| **Tevékenység neve** | Százalékos átalányalapú finanszírozás költségei |
| **Költség kategória** | Százalékos átalányalapú finanszírozás költségei |
| **Költségtípus** | Százalékos átalányalapú finanszírozás költségei |
| **Megnevezés/Költségelem** | Százalékos átalányalapú finanszírozás költségei |
| **Finanszírozási mód** | Utófinanszírozás |
| **Állami támogatás kategória** | Nem állami támogatás |
| **Beszerzés jellege** | - |
| **Elszámolási mód** | Százalékban meghatározott átalány számított költsége |
| **Mérföldkő hozzárendelése** | - |
| **Netto egységár [Ft]** | 15 453 676 |
| **Nettó egységárra jutó ÁFA [Ft]** | 4 172 492 |
| **Brutto egységár [Ft]** | 19 626 168 |
| **Mennyiség** | 1 |
| **Nettó érték** | 15 453 676 |
| **ÁFA érték** | 4 172 492 |
| **Teljes költség [Ft]** | 19 626 168 |
| **Elszámolható költség [Ft]** | 19 626 168 |
| **Nem elszámolható költség [Ft]** | 0 |
| **Támogatási százalék [%]** | 100 |
| **Támogatási összeg [Ft]** | 19 626 168 |
| **Összes kifizethető költség (Ft) – Utófinanszírozott** | 0 |
| **Összes kifizethető költség (Ft) – Szállítói finanszírozású** | 0 |
| **Részletezés** | A projekt keretében a Pályázó - összhangban a Pályázati Felhívás 7.3.1. pontjában foglaltakkal - a vetítési alapba tartozó költségek pontosan 7,00%-ának megfelelő összegű átalányköltséget kíván elszámolni. Az átalányköltségek között az alábbi, a projekttel kapcsolatos költségek kerültek betervezésre: - Projekt-Előkészítő Tanulmány összeállításának költsége, - közbeszerzéssel kapcsolatos költségek, - műszaki ellenőri szolgáltatás költsége, - kötelező tájékoztatási és nyilvánossági feladatok megvalósításához kapcsolódó költségek, - projektmenedzsment költsége. A projektmenedzsment tevékenységet a Pályázó saját teljesítésben kívánja megvalósítani, Projekt-Előkészítő Tanulmány összeállításához, a közbeszerzési eljárás lebonyolításához, valamint a műszaki ellenőri tevékenység megvalósításához tevékenység megvalósításához külső szakértő segítségét kívánja igénybe venni. |

| | |
|---|---|
| **Támogatást igénylő** | BIATORBÁGY VÁROS ÖNKORMÁNYZATA |
| **Tevékenység neve** | Élhető települések |
| **Költség kategória** | Beruházáshoz kapcsolódó költségek |
| **Költségtípus** | Nem elszámolható költség (Beruházáshoz kapcsolódó költségek) |
| **Megnevezés/Költségelem** | Nem elszámolható költség |
| **Finanszírozási mód** | Nincs megadva |
| **Állami támogatás kategória** | Nem állami támogatás |
| **Beszerzés jellege** | Közbeszerzés |
| **Elszámolási mód** | Valós költség |
| **Mérföldkő hozzárendelése** | - |
| **Netto egységár [Ft]** | 24 563 913 |
| **Nettó egységárra jutó ÁFA [Ft]** | 6 632 257 |
| **Brutto egységár [Ft]** | 31 196 170 |
| **Mennyiség** | 1 |
| **Nettó érték** | 24 563 913 |
| **ÁFA érték** | 6 632 257 |
| **Teljes költség [Ft]** | 31 196 170 |
| **Elszámolható költség [Ft]** | 0 |
| **Nem elszámolható költség [Ft]** | 31196170 |
| **Támogatási százalék [%]** | 0 |
| **Támogatási összeg [Ft]** | 0 |
| **Összes kifizethető költség (Ft) – Utófinanszírozott** | 0 |
| **Összes kifizethető költség (Ft) – Szállítói finanszírozású** | 0 |
| **Részletezés** | A projekt összköltsége bruttó 31 196 170,- Ft-tal meghaladja az igényelhető maximális támogatás (bruttó 300 000 000,- Ft) mértékét. Erre tekintettel a 300 000 000,- Ft-ot meghaladó költségrészt a Pályázó saját forrásból, nem elszámolható költségként kívánja finanszírozni, melyre a fedezetet Biatorbágy Város Önkormányzatának mindenkori éves költségvetése biztosítja. A nem elszámolható költségek között a kivitelezéshez kapcsolódó egyes költségelemeket kívánjuk elszámolni, továbbá a projekt megvallósítási helyszínén kihelyezésre kerülő szemléletformálást, természeti oktatást segítő táblák kihelyezésének költségét. |

| | |
|---|---|
| **Támogatást igénylő** | BIATORBÁGY VÁROS ÖNKORMÁNYZATA |
| **Tevékenység neve** | Élhető települések |
| **Költség kategória** | Beruházáshoz kapcsolódó költségek |
| **Költségtípus** | Eszközbeszerzés költségei |
| **Megnevezés/Költségelem** | Eszközbeszerzés költségei |
| **Finanszírozási mód** | Utófinanszírozás |
| **Állami támogatás kategória** | Nem állami támogatás |
| **Beszerzés jellege** | Beszerzés |
| **Elszámolási mód** | Százalékban meghatározott átalány vetítési alapja (alátámasztott költség) |
| **Mérföldkő hozzárendelése** | - |
| **Netto egységár [Ft]** | 12 450 000 |
| **Nettó egységárra jutó ÁFA [Ft]** | 3 361 500 |
| **Brutto egységár [Ft]** | 15 811 500 |
| **Mennyiség** | 1 |
| **Nettó érték** | 12 450 000 |
| **ÁFA érték** | 3 361 500 |
| **Teljes költség [Ft]** | 15 811 500 |
| **Elszámolható költség [Ft]** | 15 811 500 |
| **Nem elszámolható költség [Ft]** | 0 |
| **Támogatási százalék [%]** | 100 |
| **Támogatási összeg [Ft]** | 15 811 500 |
| **Összes kifizethető költség (Ft) – Utófinanszírozott** | 0 |
| **Összes kifizethető költség (Ft) – Szállítói finanszírozású** | 0 |
| **Részletezés** | A projekt keretében a Pályázó Biatorbágy Város Önkormányzata a Viadukttól a Madár-forrásig húzódó, országos ökológiai hálózatba tartozó zöld tengelyen elhelyezkedő 27716 m2-es területen kíván zöldinfrastruktúra fejlesztést megvalósítani. A megvalósítási helyszín jelenleg részben a város bel-, részben pedig külterületén található, azonban a külterületre eső rész tekintetében Biatorbágy Város Önkormányzata kezdeményezi a belterületbe vonást és vállalja, hogy a támogatási szerződés megkötéséig a teljes terület belterületbe tartozik majd. A projekt keretében az alábbi eszközbeszerzések valósulnak meg: - A kialakításra kerülő 1 km hosszú gyalogos sétány mentén padok kerülnek kihelyezésre, melyek a sétányra látogatók pihenését szolgálják. Továbbá, szintén a sétány mentén pihenők is kialakításra kerülnek, e területeken asztalok és padok kerülnek elhelyezésre. A pihenők területe kiválóan alkalmas sakk- és kártyapartikhoz, társaságok számára beszélgetéshez, piknikezéshez. - A fejlesztéssel érintett területen 11 db szelektív hulladékgyűjtő kerül kihelyezésre. - A kialakításra kerülő felnőtt kondiparkban 16 db csővázas, fittnesz- street workout elem kerül elhelyezésre. |

| | |
|---|---|
| **Támogatást igénylő** | BIATORBÁGY VÁROS ÖNKORMÁNYZATA |
| **Tevékenység neve** | Élhető települések |
| **Költség kategória** | Beruházáshoz kapcsolódó költségek |
| **Költségtípus** | Építéshez kapcsolódó költségek |
| **Megnevezés/Költségelem** | Építéshez kapcsolódó költségek |
| **Finanszírozási mód** | Utófinanszírozás |
| **Állami támogatás kategória** | Nem állami támogatás |
| **Beszerzés jellege** | Közbeszerzés |
| **Elszámolási mód** | Százalékban meghatározott átalány vetítési alapja (alátámasztott költség) |
| **Mérföldkő hozzárendelése** | - |
| **Netto egységár [Ft]** | 208 316 796 |
| **Nettó egységárra jutó ÁFA [Ft]** | 56 245 535 |
| **Brutto egységár [Ft]** | 264 562 331 |
| **Mennyiség** | 1 |
| **Nettó érték** | 208 316 796 |
| **ÁFA érték** | 56 245 535 |
| **Teljes költség [Ft]** | 264 562 331 |
| **Elszámolható költség [Ft]** | 264 562 331 |
| **Nem elszámolható költség [Ft]** | 0 |
| **Támogatási százalék [%]** | 100 |
| **Támogatási összeg [Ft]** | 264 562 331 |
| **Összes kifizethető költség (Ft) – Utófinanszírozott** | 0 |
| **Összes kifizethető költség (Ft) – Szállítói finanszírozású** | 0 |
| **Részletezés** | A projekt keretében a Pályázó Biatorbágy Város Önkormányzata a Viadukttól a Madár-forrásig húzódó, országos ökológiai hálózatba tartozó zöld tengelyen elhelyezkedő 27716 m2-es területen kíván zöldinfrastruktúra fejlesztést megvalósítani. A megvalósítási helyszín jelenleg részben a város bel-, részben pedig külterületén található, azonban a külterületre eső rész tekintetében Biatorbágy Város Önkormányzata kezdeményezi a belterületbe vonást és vállalja, hogy a támogatási szerződés megkötéséig a teljes terület belterületbe tartozik majd. A projekt keretében a tervezett kivitelezési költségek az alábbi munkarészekhez kapcsolódnak: - 1 km hosszú, 3 m széles, hengerelt, hézagmentes stabilizer vízáteresztő burkolatú sétány kialakítása, a sétányhoz kapcsolódó, a gyalogosok patakon történő átkelését biztosító, jelenleg romos állapotú híd, helyreállítása, - rossz állapotú/invazív fajba tartozó fák kivágása, - 9530 m2-nyi cserjés fás terület kitisztítása, - új fák telepítése, - a Madár-forrás környéki vizes élőhelyek növénytelepítéssel történő rehabilitációja, valamint a völgyfőben található forrástó partján a korábbi havária eseményei miatt megszűnt lágyszárú társulások újratelepítése, - Újszülöttek parkjának kialakítása, - 555 m2-en talajtakaró telepítése, talaj-erózióvédelmi céllal, - a területen található „forrásház” felújítása, mely építmény esőbeállóként funkcionál majd, - 10x20 m alapterületen felnőtt kondipark kialakításához kapcsolódó kivitelezési munkák. |

# Monitoring mutatók

| Monitoring mutató megnevezése | Bázisérték dátuma | Bázisérték | Cél dátuma | Cél változás | Cél összváltozás | Cél kumulált |
|---|---|---|---|---|---|---|
| Az éghajlatváltozáshoz való alkalmazkodás céljából épített vagy felújított zöld infrastruktúra* | | | 2024.09.30. | 2,7716 | 2,7716 | 2,7716 |
| Az éghajlatváltozáshoz való alkalmazkodás céljából épített vagy felújított zöld infrastruktúra* | | | 2025.09.30. | 0,0000 | 2,7716 | 2,7716 |
| Az éghajlatváltozáshoz való alkalmazkodás céljából épített vagy felújított zöld infrastruktúra* | | | 2026.09.30. | 0,0000 | 2,7716 | 2,7716 |
| Az éghajlatváltozáshoz való alkalmazkodás céljából épített vagy felújított zöld infrastruktúra* | | | 2027.09.30. | 0,0000 | 2,7716 | 2,7716 |
| Az éghajlatváltozáshoz való alkalmazkodás céljából épített vagy felújított zöld infrastruktúra* | | | 2028.09.30. | 0,0000 | 2,7716 | 2,7716 |
| Az éghajlatváltozáshoz való alkalmazkodás céljából épített vagy felújított zöld infrastruktúra* | | | 2029.09.30. | 0,0000 | 2,7716 | 2,7716 |

**Duna-Ipoly Nemzeti Park Igazgatóság**
2509 Esztergom, Strázsa-hegy ✉ 1525 Budapest, Pf. 86.
Ügyfélfogadás: 1121 Budapest, Költő utca 21.
Tel.: 1/391-4610 Fax: 1/200-1168
E-mail: dinpi@dinpi.hu www.dunaipoly.hu
**Hivatal rövid neve: DINPI, KRID: 711100335**

*Kérjük, válaszában hivatkozzon ügyiratszámunkra!*

**Üi.sz.:** DINPI/3683-1/2023.
**Ü.int.:** Pétsch Nóra
**Tárgy:** Biatorbágy Madár-forrás környezetének rendezése
**Hiv.sz.:**

**dr. Illyés Zsuzsanna**
Tájmester Kft.

*Tisztelt Tervező Asszony!*

A Biatorbágy területén a Madár-forrás környezetének rendezésével, sétány kialakításával és a csapadékvizek elvezetésével kapcsolatosan, a benyújtott tervek alapján Igazgatóságunk az alábbi véleményt adja:

A tervezett fejlesztések érintik a Madár-forrást, mely a természet védelméről szóló 1996. évi LIII. törvény (Tvt.) 23.§ (2) alapján ex lege védett természeti emléknek minősül. Szintén érintett az országos ökológiai hálózat ökológiai folyosó övezte, valamint a Forrás-völgy helyi jelentőségű természetvédelmi terület.

A Madár-forrás környezetének rendezését Igazgatóságunk támogatja. A benyújtott tervek alapján a forrás környezetében jelentős nagyságú burkolatok kerülnek kiépítésre. Javasoljuk, hogy ezek lehetőség szerint vízáteresztő burkolatok legyenek annak érdekében, hogy a terület vízháztartásába minél kisebb beavatkozás történjen. Átgondolásra javasoljuk a forrásház környezetének nagyarányú burkolatát. Javasoljuk, hogy a forrás-tó megóvása érdekében a környező erdős területektől kertépítészeti módszerekkel kerüljön lehatárolásra a vaddisznók távoltartása céljából. A tó alkalmas élőhelyet jelenthet kétéltűek számára, ezért a fenntartás során fontos szempont a tó természetesen kialakuló növényzetének legalább részleges megóvása, a kétéltűek szaporodási időszakában a zavartalanság biztosítása.

A sétány kialakítását Igazgatóságunk összeegyeztethetőnek tartja az ökológiai hálózat funkciójának biztosításával. Ugyanakkor itt is fontos, hogy a kialakítás minél kisebb beavatkozást jelentsen a vízháztartásba, és a természetközeli állapotú terület táji megjelenéséhez is illeszkedjen. Ennek megfelelően javasoljuk vízáteresztő burkolat kialakítását természetes anyagok használatával.

Sajnálatosnak tartjuk, hogy az iparterületekről érkező csapadékvizek kezelése érdekében az ökológiai hálózat, egyben helyi védett természeti terület igénybevétele szükséges. Átgondolásra javasoljuk, hogy műszakilag milyen lehetséges eszközökkel csökkenthető az igénybevett terület, illetve milyen más elvezetési lehetőségek vannak, figyelembe véve Biatorbágy Város a természeti értékek helyi védelméről szóló 5/2006. rendeletének 9.§ (3) pontjában a területre vonatkozóan megfogalmazott természetvédelmi stratégiákat és (4) pontjában szereplő kezelési módokat.

Kérjük, hogy a forrás és a vízfolyás környezetében csak őshonos fajok alapfajai kerüljenek telepítésre. Inváziós, vagy terjedésre hajlamos idegenhonos fajok telepítése tilos.

Felhívjuk a figyelmet, hogy Igazgatóságunk véleménye nem helyettesíti a szükséges hatósági engedélyeket, kérjük, hogy a Tvt. 38.§-t vegyék figyelembe.

Igazgatóságunk természetvédelmi kezelői nyilatkozatát *a természetvédelmi hatósági és igazgatási feladatokat ellátó szervek kijelöléséről szóló 625/2022. (XII. 30.) Korm.r. 19.§* alapján adta ki.

Budapest, 2023. június 16.

Tisztelettel:

Füri András
igazgató megbízásából

Halász Antal
általános igazgatóhelyettes

DUNA-PILIS NEMZETI PARK IGAZGATÓSÁG Budapest * 2. *

Kapják: 1. Címzett (tajmesterkft@gmail.com)
2. PBKTE – Bíró Sándor
3. Irattár

Gmail **Iroda Tájmester <tajmesterkft@gmail.com>**

# Re: Biatorbágy Forrás projekt

1 üzenet

**Szatmári Klára Angéla** <szatmari.klara@pest.gov.hu> 2023. június 22. 12:12
Címzett: Tájmester Iroda <tajmesterkft@gmail.com>

Kedves Illyés Zsuzsa!
Köszönöm szépen, sikerült végignéznem és megállapítottam, hogy műemléki érdeket nem sért a tervezett beruházás.
Üdvözlettel:

**Szatmári Klára**

**Pest Vármegyei Kormányhivatal**
Építésügyi és Örökségvédelmi Főosztály
Örökségvédelmi Osztály

1033 Budapest, Fő tér 1.
telefon: +36 20 252 8781
email: szatmari.klara@pest.gov.hu

>>> Iroda Tájmester <tajmesterkft@gmail.com> 2023. 06. 21. 14:10 >>>
Kedves Klára,
küldöm zip formátumban.
Üdvözlettel.
I

**Biatorbágy_ÉTP_kiviteli munkaközi_2023.zip**

Ilyés Zsuzsa

Szatmári Klára Angéla <szatmari.klara@pest.gov.hu> ezt írta (időpont: 2023. jún. 21., Sze, 11:40):

> Kedves Illyés Zsuzsa!
> Sajnos, nem tudom "értelmesen" megnyitni, csak kódolva. Nem látom.
> Kérek szépen segítséget (más formátum, megnyitási módszer,...) és azt előre is köszönöm!
> Szatmári Klára
>
> >>> Iroda Tájmester <tajmesterkft@gmail.com> 2023. 06. 20. 14:58 >>>
> Kedves Klára!
>
> Várom a jún. 15-én elküldött projektre vonatkozó visszajelzést.
> Köszönettel:
> Illyés Zsuzsa
>
> Iroda Tájmester <tajmesterkft@gmail.com> ezt írta (időpont: 2023. jún. 15., Cs, 12:36):
>
> > Kedves Klára,
> >
> > leadás előtt küldöm a biatorbágyi Élhető település pályázat véglegesedett anyagát és magát az eredeti pályázatot.
> > Kérem visszajelzést abban a tekintetben, hogy műemléki érdekeket nem sért a leendő beruházás.
> > Köszönettel:
> > Illyés Zsuzsa
> > +36-30-230-8919
> >
> > ---------- Forwarded message ---------
> > Feladó: **Iroda Tájmester** <tajmesterkft@gmail.com>
> > Date: 2023. jún. 6., K, 10:29

Subject: Biatorbágy Forrás projekt
To: Pétsch Nóra <petschn@dinpi.hu>, Iroda Tájmester <tajmesterkft@gmail.com>

Kedves Nóra!

Csatolva küldöm a Biatorbágyi Forrás projekt Élhető település pályázatához kapcsolódó pdf-eket.
Az egyik mappában a pályázattal érintett területek láthatók, a másikban a jelenleg készülő tervek.

Üdvözlettel,
Gaál Kinga

**Biatorbágy_ÉTP_kiviteli munkaközi_2023.rar**

FAIR alrendszer adatkezelési nyilvántartási azonosító: 00937-0002
Jelen kiadmány hiteles kiadmánynak minősülő, elektronikus alkalmazással meghozott automatizált egyedi döntésről szóló elektronikus tájékoztatást tartalmaz

**BIATORBÁGY VÁROS ÖNKORMÁNYZATA**

**Biatorbágy**

Baross Gábor utca 2/a

2051

**Iktatószám:** IKT-2022-600-I1-00000070/0000010

Pénzügyminisztérium Regionális Fejlesztési Programokért Felelős Helyettes Államtitkárság

Budapest, 2022. március 30.

**Tárgy:** Értesítés támogatási kérelmének támogatásáról

## Tisztelt BIATORBÁGY VÁROS ÖNKORMÁNYZATA!

Örömmel értesítjük, hogy a(z) Élhető települések c. felhívására benyújtott, TOP_PLUSZ-1.2.1-21-PT1-2022-00028 azonosítószámmal nyilvántartott támogatási kérelmét a(z) Pénzügyminisztérium Regionális Fejlesztési Programokért Felelős Helyettes Államtitkárság vezetője

**299 999 999 Ft**
**összegű támogatásra érdemesnek ítélte az alábbiak szerint.**

"Szerződéskötési feltétel:
A beérkezett támogatási kérelem alapján Támogatást Igénylő bruttó módon kívánja elszámolni projektjét, azonban ha a projekt keretein belül jövedelemtermelő tevékenységet, illetve adóköteles bevételt is betervezett, abban az esetben az „ELSZÁMOLÁSI ÚTMUTATÓ 2021-2027 programozási időszak" dokumentum „IV. fejezet PROJEKT ÁFA ÚTMUTATÓ KEDVEZMÉNYEZETTEK RÉSZÉRE" szabályozása alapján, amennyiben a projekt jövedelemtermelő vagy adóköteles bevétel elemet tartalmaz, és a támogatást igénylő vissza tudja igényelni az ÁFÁ-t, abban az esetben a projektet nettó módon szükséges rögzíteni, az ÁFA átcsoportosítására nincs lehetőség. Kérjük a projekt költségvetését szerződéskötésig a fentiek alapján módosítani, amennyiben releváns. Továbbá amennyiben a projektben nem elszámolható ÁFA és visszafizetés keletkezik, úgy a projekt összköltségének és a belső korlátoknak való megfelelés a vonatkozó Felhívás 7.3.1 és 7.5 pontjai alapján kerül meghatározásra, ami további költségcsökkentést vonhat maga után.

„A támogatást igénylőnek biztosítania szükséges, hogy a projekt előkészítése, tervezése majd megvalósítása során a Felhívásnak - különösen a Felhívás 2.„A projekttel kapcsolatos elvárások" és 6. „Projektvégrehajtással kapcsolatos egyéb elvárások" pontjaiban felsorolt, a beruházás tartalma esetében releváns szempontoknak és feltételeknek megfeleljen a projekt, melyeket dokumentumokkal szükséges igazolni. Felhívjuk figyelmét, hogy amennyiben a végleges műszaki-szakmai tartalom elemei közé nem támogatható tételek kerülnek, úgy azok elszámolása nem lehetséges." „A támogatást igénylőnek biztosítania szükséges, hogy a Felhívás 12.,,Csatolandó mellékletek listája" pontjában felsorolt, a beruházás tartalma esetében releváns dokumentumok hiánytalanul és a Felhívásban leírtaknak megfelelően benyújtásra kerülnek.""

Tájékoztatjuk továbbá, hogy az Ön támogatási kérelmére vonatkozó döntést a Pályázati E-ügyintézés felületen módjában áll megtekinteni.

A támogatás folyósításának előfeltétele a(z) BIATORBÁGY VÁROS ÖNKORMÁNYZATA és a(z) Pénzügyminisztérium Regionális Fejlesztési Programokért Felelős Helyettes Államtitkárság közötti támogatási szerződés megkötése. Tájékoztatjuk, hogy a támogatási szerződés tervezetét és annak megkötéséhez szükséges információkat, teendőket a következő értesítésünkben küldjük meg.

Tájékoztatjuk, hogy e döntés ellen a 256/2021. (V. 18.) Korm. rendelet 372. §-ban foglaltak alapján a döntés kézhezvételétől számított 10 napon belül, indokolt, a megsértett jogszabályi vagy a felhívásban foglalt rendelkezés(eke)t egyértelműen megjelölő kifogást nyújthat be, amennyiben az eljárás jogszabálysértő, illetve felhívásba ütköző. A kifogás beérkezésétől az azt elbíráló döntés közléséig a

kifogásban foglaltakkal összefüggő határidők nyugszanak.Felhívjuk figyelmét, hogy amennyiben kifogásában nem jelöli meg a megsértett jogszabályi vagy felhívásban foglalt rendelkezés(eke)t, a kifogás érdemi vizsgálat nélkül elutasításra kerül. Tájékoztatjuk továbbá, hogy a kifogás benyújtására rendelkezésre álló határidő jelen értesítés Pályázati e-ügyintézés felületen történő első megtekintését, azaz a kézhezvételt követő naptól veszi kezdetét. (Amennyiben az értesítés megtekintése az elküldés napját követő három napon belül nem történik meg, a dokumentumot kézbesítettnek tekintjük.)

Felhívjuk a figyelmét továbbá, hogy a kifogást a Pályázati e-ügyintézés felület Kifogáskezelés moduljában található adatlap kitöltésével és elküldésével elektronikus úton nyújthatja be. A Pályázati e-ügyintézés felületen található „e-posta” funkción keresztül kifogás szabályszerűen nem terjeszthető elő, így kérjük, a kifogás benyújtása során ne használja az „e-posta” funkciót.

Köszönjük a felhívás iránt tanúsított érdeklődését. Felhívjuk szíves figyelmét, hogy az Európai Unió által társfinanszírozott valamennyi pályázati lehetőségről tájékozódhat a www.palyazat.gov.hu weboldalon.

Tisztelettel:

Pénzügyminisztérium Regionális Fejlesztési
Programokért Felelős Helyettes Államtitkárság

Hegyi B.
08. 30.
Vese-C

Széchenyi Terv Plusz Építsük együtt Magyarországot!
MAGYARORSZÁG KORMÁNYA
Az Európai Unió társfinanszírozásával

Biatorbágy Város Polgármesteri Hivatal
Iktatás száma: 2081-1
Érkezés ideje: 2022 AUG 25
Iktatószám: PK/7-7/2022
Ügyintéző: M. K

elektronikusan.

Iktatószám: IKT-2022-600-I1-00000070/0000018
Kedvezményezett neve: BIATORBÁGY VÁROS ÖNKORMÁNYZATA
Projekt címe: Biatorbágy Madár-forrás környezetének zöld infrastruktúra fejlesztése, zöld közösségi tér és gyalogos sétány kialakítása a Viadukt és a Madár-forrás között, valamint erdei kondipark építése.
Projekt azonosító száma: TOP_PLUSZ-1.2.1-21-PT1-2022-00028

# Támogatási Szerződés

amely létrejött
egyrészről a **Pénzügyminisztérium Regionális Fejlesztési Operatív Programok Irányító Hatóság** mint támogató (a továbbiakban: **Támogató**) képviseletében eljáró Magyar Államkincstár Központ

Aláírásra jogosult képviselői:
Miszlai József, igazgató
Berta Márton, irodavezető
Kardosné Ottohál Erika, osztályvezető
Dancs László, osztályvezető

Postacím: Budapest, Pf.
Székhely: 1054 Budapest, Hold utca 4.
Azonosító szám (törzs-szám): 237309
PIR törzsszám: 329970
Adószám: 15329970-2-41

másrészről a(z) BIATORBÁGY VÁROS ÖNKORMÁNYZATA, mint kedvezményezett (a továbbiakban: Kedvezményezett)
Postacím: 2051 Biatorbágy, Baross Gábor utca 2/a
Székhely: 2051 Biatorbágy, Baross Gábor utca 2/a
Azonosító szám (törzs-szám/Cégjegyzékszám): 730084
Adószám/adóazonosító jel: 15730088-2-13
Pénzforgalmi számlaszám, amelyre a támogatás utalásra kerül: 10032000-00358750-02020042
Aláírásra jogosult képviselője: Tarjáni István

(Támogató és Kedvezményezett a továbbiakban együtt: **Szerződő Felek**) között az alulírott helyen és napon az alábbi feltételekkel.

## 1. Előzmények

A Támogató a(z) **Terület- és Településfejlesztési Operatív Program Plusz** keretén belül **TOP_PLUSZ-1.2.1-21-PT1 Élhető települések** tárgyú felhívást tett közzé, melyre Kedvezményezett **TOP_PLUSZ-1.2.1-21-PT1-2022-00028** azonosító számon regisztrált, **2022.01.13.** napon befogadott támogatási kérelmet nyújtott be, a Szerződés mellékletét képező felhívás szerint, amelyet a Támogató **2022.03.30.** napon kelt támogatási döntés szerint támogatásban részesített. A Támogató döntése alapján Kedvezményezett vissza nem térítendő támogatásban részesül.
A felhíváson és a támogatási kérelmen túl a Szerződés mellékletét képezi, és a Szerződő Felekre kötelező érvényű minden olyan tanulmány, elemzés, hatósági engedély, műszaki terv és tartalom, nyilatkozat, beszerzési terv, társulási megállapodás és egyéb dokumentum, valamint ezek módosításai, amelyet a Kedvezményezett a támogatási kérelemmel együtt vagy a későbbiekben benyújtott, akkor is, ha azok fizikai értelemben nem kerülnek csatolásra a Szerződéshez.

## 2. Szerződés tárgya

Az Előzményekben meghatározottak szerint Szerződő Felek az alábbi Szerződést kötik:

2.1. A Szerződés tárgya a **TOP_PLUSZ-1.2.1-21-PT1-2022-00028** azonosító számú, **Biatorbágy Madár-forrás környezetének zöld infrastruktúra fejlesztése, zöld közösségi tér és gyalogos sétány kialakítása a Viadukt és a Madár-forrás között, valamint erdei kondipark építése.** című, a támogatási kérelemben és annak mellékleteiben rögzített projekt (a továbbiakban: Projekt) elszámolható költségeinek az **Európai Regionális Fejlesztési Alap** és hazai központi költségvetési előirányzatból vissza nem térítendő támogatás formájában történő finanszírozása.

2.2. A Kedvezményezett vállalja, hogy a Projektet a Szerződés melléklete szerinti helyszínen megvalósítja, és azt – ha a Projekt esetén releváns – a fenntartási időszak alatt ugyanezen a helyen fenntartja, üzemelteti.

A Kedvezményezett a Szerződés aláírásával kötelezi magát arra, hogy a Projektet a vonatkozó jogszabályoknak megfelelően, kellő alapossággal, hatékonysággal és gondossággal valósítja meg, illetve a 2021–2027 programozási időszakban az egyes európai uniós alapokból származó támogatások felhasználásának rendjéről szóló 256/2021. (V. 18.) Korm. rendeletben (a továbbiakban: Korm. rendelet) rögzített feltételek fennállása esetén az ott előírt módon a közbeszerzési eljárások lebonyolításába a Támogatót és Belügyi Alapok kivételével a közbeszerzésekért felelős minisztert bevonja.

2.3. A Támogató vállalja, hogy a Projekt elszámolható költségeire az **Európai Regionális Fejlesztési Alap** és hazai központi költségvetési előirányzatból a támogatási döntésnek és a Szerződésben foglaltaknak megfelelően vissza nem térítendő támogatást nyújt.

2.4. A Szerződés elválaszthatatlan részét képezi az „Általános Szerződési Feltételek a 2021–2027 programozási időszakban a programok keretében támogatásban részesített kedvezményezettekkel kötendő támogatási szerződésekhez" (a továbbiakban: ÁSZF), és az Elszámolási Útmutató, amelyek a www.palyazat.gov.hu honlapon is elérhetők.

## 3. A Projekt megvalósításának időbeli ütemezése

3.1. A Projekt kezdete

A Projekt megvalósítási időszakának kezdő időpontja: **2022.09.01.**

3.2. Költségek elszámolhatóságának kezdete

A Projekt költségei elszámolhatóságának kezdő időpontját a felhívás határozza meg.
A Projekt keretében az ezt követően felmerült kiadásokat lehet elszámolni.

3.3. A Projekt fizikai és pénzügyi befejezése

3.3.1. A Projekt fizikai befejezésének tervezett napja: **2024.09.30.**

A Projekt keretében a projekt fizikai befejezésének napjáig felmerült költségek számolhatók el. Az ezen időpontot követően keletkezett költségre támogatás nem folyósítható.

3.3.2. A záró kifizetési igénylés benyújtásának határideje: **2024.11.29.**

A Projekt pénzügyi befejezésére, megvalósítására és lezárására vonatkozó rendelkezéseket az ÁSZF 14.1 pontja tartalmazza.

## 4. A Projekt költségvetése

4.1. A Projekt teljes költsége

A Projekt tervezett teljes költsége **331 196 169** Ft, azaz **háromszázharmincegymillió-százkilencvenhatezer-százhatvankilenc** forint.

4.2. A Projekthez felhasználásra kerülő források

A Projekthez felhasználására kerülő források részletes bontását a Szerződés 2. melléklete tartalmazza.

4.3. A Projekt Európai Unióval elszámolható összköltsége

A Projekt tervezett elszámolható összköltsége **299 999 999** Ft, azaz **kétszázkilencvenkilencmillió-kilencszázkilencvenkilencezer-kilencszázkilencvenkilenc** forint.

A Projekt hatályos költségvetését a Szerződés 1. melléklete tartalmazza.

4.4. A Projekt Európai Unióval el nem számolható, egyéb forrásból finanszírozott költsége

A Projekt Európai Bizottság felé el nem számolható, le nem vonható ÁFA tartalma **0** Ft, azaz **nulla** forint.

4.5. A támogatás összege és intenzitása

A Projektre megítélt támogatás összege **299 999 999** Ft, azaz **kétszázkilencvenkilencmillió-kilencszázkilencvenkilencezer-kilencszázkilencvenkilenc** forint.

A Projekt támogatásának intenzitása a Projekt elszámolható összköltségének **100** %-a.

4.6. Támogatás igénylése

4.6.1. A támogatási előleg összege és mértéke

Az igényelhető támogatási előleg mértéke az utófinanszírozású tevékenységekre jutó támogatási összeg legfeljebb **100** %-a.
Az igényelhető támogatási előleg legmagasabb összege **299 999 999** Ft, azaz **kétszázkilencvenkilencmillió-kilencszázkilencvenkilencezer-kilencszázkilencvenkilenc** forint.

4.6.2. Beszámoló és kifizetési kérelem

A Szerződés 3. melléklete szerinti mérföldkövek elérését követő 15 napon belül kötelező beszámolót benyújtani.

A projekt fizikai befejezéséhez kapcsolódó utolsó mérföldkő elérését követő 60 napon belül köteles a Kedvezményezett a kifizetési kérelemben beszámolni a projekt keretében felmerült és elszámolni kívánt költségekről.

A mérföldkövek elérését megelőzően az ÁSZF 3.4.1 pontja szerint lehetséges kifizetési kérelmet benyújtani.

4.7. Támogatás jogcíme

A 2021-2027 programozási időszakra rendelt források felhasználására vonatkozó uniós versenyjogi értelemben vett állami támogatási szabályokról szóló 258/2021. (V.20.) Korm. rendeletben (a továbbiakban: jogcímrendelet) foglaltaknak megfelelően az Okirat alapján nyújtott támogatásból:

**0** Ft, azaz **nulla** forint az Európai Unió működéséről szóló Szerződés 107. és 108. cikkének a csekély összegű (de minimis) támogatásokra való alkalmazásáról szóló, 2013. december 18-i 1407/2013/EU (HL L 352, 2013. 12.24. 1.o.) (a továbbiakban: 1407/2013/EU bizottsági rendelet) alapján csekély összegű (de minimis) támogatásnak minősül (melynek támogatástartalma **0** Ft), amely a jogcímrendelet 10. § (1) bekezdés 36. pontjában foglaltaknak megfelelően nyújtható.

**0** Ft, azaz **nulla** forint a Szerződés 107. és 108. cikke alkalmazásában bizonyos támogatási kategóriáknak a belső piaccal összeegyeztethetővé nyilvánításáról szóló, 2014. június 17-i 651/2014/EU bizottsági rendelet (HL L 187., 2014.6.26., 1. o.)(a továbbiakban: 651/2014/EU bizottsági rendelet) alapján.

299 999 999 Ft, azaz kétszázkilencvenkilencmillió-kilencszázkilencvenkilencezer-kilencszázkilencvenkilenc Forint nem minősül az Európai Unió működéséről szóló szerződés 107. cikk (1) bekezdése szerinti állami támogatásnak.

## 5 A Projekt műszaki-szakmai tartalma

A Kedvezményezett a Projektet a 4. mellékletben meghatározott műszaki-szakmai tartalom szerint valósítja meg.
A műszaki-szakmai tartalom nem teljesítése esetén a Korm. rendelet 156. §-a szerint kell eljárni.

## 6. A Projekt megvalósításának mérföldkövei, indikátorai

A Kedvezményezett a Projektet a 3. mellékletben meghatározott mérföldkövek szerint valósítja meg.
A Kedvezményezett a Projekt megvalósítása során a támogatást az 5. mellékletben meghatározott indikátorok elérése érdekében jogosult és köteles felhasználni.
A Kedvezményezett az indikátorokat köteles teljesíteni. Az indikátorok nem teljesítése esetén a Korm. rendelet 160. §-a szerint kell eljárni.

## 7. Biztosítékadási kötelezettség

A Kedvezményezett a Korm. rendelet 147. § (1) bekezdés alapján mentesül a biztosítéknyújtási kötelezettség alól.

7.1. A Támogató által meghatározott egyéb feltételek:
"Szerződéskötési feltétel:
A beérkezett támogatási kérelem alapján Támogatást Igénylő bruttó módon kívánja elszámolni projektjét, azonban ha a projekt keretein belül jövedelemtermelő tevékenységet, illetve adóköteles bevételt is betervezett, abban az esetben az „ELSZÁMOLÁSI ÚTMUTATÓ 2021-2027 programozási időszak" dokumentum „IV. fejezet PROJEKT ÁFA ÚTMUTATÓ KEDVEZMÉNYEZETTEK RÉSZÉRE" szabályozása alapján, amennyiben a projekt jövedelemtermelő vagy adóköteles bevétel elemet tartalmaz, és a támogatást igénylő vissza tudja igényelni az ÁFÁ-t, abban az esetben a projektet nettó módon szükséges rögzíteni, az ÁFA átcsoportosítására nincs lehetőség. Kérjük a projekt költségvetését szerződéskötésig a fentiek alapján módosítani, amennyiben releváns. Továbbá amennyiben a projektben nem elszámolható ÁFA és visszafizetés keletkezik, úgy a projekt összköltségének és a belső korlátoknak való megfelelés a vonatkozó Felhívás 7.3.1 és 7.5 pontjai alapján kerül meghatározásra, ami további költségcsökkentést vonhat maga után.

„A támogatást igénylőnek biztosítania szükséges, hogy a projekt előkészítése, tervezése majd megvalósítása során a Felhívásnak - különösen a Felhívás 2.„A projekttel kapcsolatos elvárások" és 6. „Projektvégrehajtással kapcsolatos egyéb elvárások" pontjaiban felsorolt, a beruházás tartalma esetében releváns szempontoknak és feltételeknek megfeleljen a projekt, melyeket dokumentumokkal szükséges igazolni. Felhívjuk figyelmét, hogy amennyiben a végleges műszaki-szakmai tartalom elemei közé nem támogatható tételek kerülnek, úgy azok elszámolása nem lehetséges." „A támogatást igénylőnek biztosítania szükséges, hogy a Felhívás 12.„Csatolandó mellékletek listája" pontjában felsorolt, a beruházás tartalma esetében releváns dokumentumok hiánytalanul és a Felhívásban leírtaknak megfelelően benyújtásra kerülnek.""

## 8. Záró rendelkezések

8.1. A Kedvezményezett a Szerződés aláírásával kijelenti, hogy a Szerződés tartalmát, az ÁSZF-et, és a vonatkozó jogszabályokat, így különösen az államháztartásról szóló 2011. évi CXCV. törvényt, a Korm. rendeletet, és az államháztartásról szóló törvény végrehajtásáról szóló 368/2011. (XII. 31.) Korm. rendeletet ismeri és magára nézve kötelezőnek ismeri el, és tudomásul veszi, hogy a Szerződés, az Elszámolási Útmutató, valamint az ÁSZF a vonatkozó jogszabályok módosításával, illetve új, a Szerződés, az Elszámolási Útmutató és az ÁSZF szempontjából releváns jogszabályok hatálybalépésével minden külön intézkedés nélkül módosulnak.

8.2. A Szerződő Felek a Szerződés időtartamára kapcsolattartót jelölnek ki. A kapcsolattartó nevéről, postacíméről, telefonszámáról és elektronikus levélcíméről a Szerződés aláírásával egyidejűleg, változás esetén pedig a változást követő 8 napon belül tájékoztatják egymást.

8.3. A Szerződés hatálybalépésének napja megegyezik a Szerződő Felek közül utolsóként aláíró aláírásának napjával. A Szerződés határozott időre jön létre, 2034. december 31-én, illetve ha a fenntartási időszak végének dátuma ennél későbbi, úgy az irányító hatóság által megküldött záró nyilatkozat kiküldésével hatályát veszti.

8.4. A Kedvezményezett kijelenti, hogy – az (EU) 2016/679 rendelet (általános adatvédelmi rendelet) előírásainak megfelelően – a Szerződésben, valamint a projekt megvalósítása során benyújtott adatlapokon és mindezek mellékleteiben feltüntetett érintettek (a kedvezményezett és esetleges konzorciumi partnereinek, szállítóinak, tulajdonosainak nevében és érdekében eljáró más személyek, valamit a projekt végső kedvezményezettjei) személyes adatainak a Kedvezményezett általi kezelése és a fejlesztéspolitikai intézményrendszer számára történő rendelkezésre bocsátása megfelelő jogalappal és az érintettek megfelelő tájékoztatását követően történik.
Az adatkezelés jogalapját jogszabályi felhatalmazás, az érintettre vonatkozó szerződéses kötelezettség, vagy az érintett előzetes, egyértelmű, megfelelő tájékoztatáson alapuló, önkéntes és határozott hozzájárulása képezheti, amelyben félreérthetetlen hozzájárulását adja a rá vonatkozó személyes adatok meghatározott célból és körben történő kezeléséhez. Az érintettektől személyes adatai kezeléséhez általános jelleggel hozzájárulás nem kérhető.
Ha a Korm. rendelet szerint a Kedvezményezettnél a Támogató helyszíni ellenőrzést folytat le, a fentiek dokumentáltságát megvizsgálja. Ha az adatkezelés jogszerűségével kapcsolatban a projekt megvalósítása során kétség merül fel, úgy a Támogató számára a releváns dokumentumokat be kell nyújtani.

8.5. A Szerződésben nem szabályozott kérdésekben a vonatkozó magyar – ide értve a Polgári Törvénykönyvről szóló 2013. évi V. törvényt is – és európai uniós jogszabályok rendelkezései az irányadók.

8.6. A Kedvezményezett képviseletében aláíró személy(ek) kijelenti(k) és cégkivonatával/cégkivonatukkal, törzskönyvi kivonatával/kivonatukkal, valamint aláírási címpéldányával/címpéldányukkal igazolja/igazolják, hogy társasági dokumentumai/alapító okirata alapján, a Szerződés bevezető részében feltüntetettek szerint jogosult(ak) a Kedvezményezett képviseletére (és cégjegyzésére), továbbá ennek alapján a Szerződés megkötésére és aláírására. Aláíró képviselő(k) kijelenti(k) továbbá, hogy a testületi szervei(k) részéről a Szerződés megkötéséhez szükséges felhatalmazásokkal rendelkezik/rendelkeznek, tulajdonosai(k) a támogatási jogügyletet jóváhagyták és harmadik személyeknek nincs olyan jogosultsága, mely a Kedvezményezett részéről megakadályozná vagy bármiben korlátozná a Szerződés megkötését, és az abban foglalt kötelezettségek maradéktalan teljesítését.

**Korrupció-ellenes záradék**

A Kedvezményezett nem követhet el, nem engedélyezhet, illetve harmadik személyt nem jogosíthat fel olyan cselekményekre, amely a közélet tisztaságára vonatkozó, valamint a korrupció-ellenes jogszabályok megsértését eredményezi. A Kedvezményezett nem fogadhat el, nem ajánlhat fel és nem adhat az eljáró harmadik személynek ajándékot, illetve pénzbeli vagy nem pénzbeli juttatást.

A Szerződés **6** oldalon és **2** db eredeti példányban készült. A Szerződéshez csatolt 12 db melléklet, és a Szerződéshez fizikai értelemben nem csatolt, de a Szerződésben vagy az ÁSZF-ben hivatkozott mellékletek, továbbá a projektadatlap és annak mellékletét képező valamennyi nyilatkozat, dokumentum a Szerződés elválaszthatatlan része.

Szerződő Felek a Szerződést elolvasták, és értelmezés után, mint akaratukkal és elhangzott nyilatkozataikkal mindenben egyezőt aláírták.

.....
BIATORBÁGY VÁROS ÖNKORMÁNYZATA

P.H.

Kelt Biatorbágy., 2022 év ...04... hónap 05 napján.

.....
Magyar Államkincstár Központ

Kardosné Ottohál Erika
osztályvezető

Dancs László
osztályvezető

Magyar Államkincstár Budapesti és Pest Megyei Igazgatósága 2/51

P.H.

Kelt ...Bp...., 2022 év ...04... hónap 12 napján.

**Mellékletek:**

1. melléklet – A Projekt költségvetése
2. melléklet – A Projekt forrásai
3. melléklet – A Projekt mérföldkövei
4. melléklet – A Projekt műszaki-szakmai tartalma és eredményei
5. melléklet – A Projekt indikátorai
6. melléklet – Biztosítékokra vonatkozó nyilatkozatok, szerződések, megállapodások
7. melléklet – Konzorciumi együttműködési megállapodás a támogatásban részesített projekt megvalósítására
8. melléklet – Közbeszerzési terv
9. melléklet – Kommunikációs terv
10. melléklet – Projekt megvalósítás helyszínei
11. melléklet – A kedvezményezett nevében aláíró személy vagy személyek aláírás mintája
12. melléklet – Egyéb, a projekthez tartozó alátámasztó dokumentum(ok)

Széchenyi Terv Plusz Építsük együtt Magyarországot!

MAGYARORSZÁG KORMÁNYA

Az Európai Unió társfinanszírozásával

1. sz. melléklet

## A PROJEKT KÖLTSÉGVETÉSE

Támogatási szerződés száma: TOP_PLUSZ-1.2.1-21-PT1-2022-00028
Kedvezményezett: Biatorbágy Város Önkormányzata

| Támogatást igénylő | Tevékenység neve | Költségkategória | Költségtípus | Elszámolási mód | Finanszírozási mód | Mennyiség | Nettó ár (Ft) | ÁFA összesen (Ft) | Bruttó ár összesen (Ft) | Összesen (Ft) |
|---|---|---|---|---|---|---|---|---|---|---|
| Biatorbágy Város Önkormányzata | Nem támogatható tevékenység | Beruházáshoz kapcsolódó költségek | Beruházáshoz kapcsolódó költségek | Valós költség | Utófinanszírozás | 1 | 24 563 913 | 6 632 257 | 31 196 170 | 31 196 170 |
| Biatorbágy Város Önkormányzata | Belterületi zöldinfrastruktúra fejlesztése | Beruházáshoz kapcsolódó költségek | Építéshez kapcsolódó költségek | Százalékban meghatározott átalány vetítési alapja (alátámasztott költség) | Utófinanszírozás | 1 | 208 316 796 | 56 245 535 | 264 562 331 | 264 562 331 |
| Biatorbágy Város Önkormányzata | Belterületi zöldinfrastruktúra fejlesztése | Beruházáshoz kapcsolódó költségek | Eszközbeszerz és költségei | Százalékban meghatározott átalány vetítési alapja (alátámasztott költség) | Utófinanszírozás | 1 | 12 450 000 | 3 361 500 | 15 811 500 | 15 811 500 |
| Biatorbágy Város Önkormányzata | Százalékos átalányalapú finanszírozás költségei | Százalékos átalányalapú finanszírozás költségei | Százalékos átalányalapú finanszírozás költségei | Százalékban meghatározott átalány számított költsége | Utófinanszírozás | 1 | 15 453 676 | 4 172 492 | 19 626 168 | 19 626 168 |
| **Projekt elszámolható költsége:** | | | | | | | | | | 299 999 999 |
| **Jelen felhívás keretében nem támogatott tevékenységek költségei:** | | | | | | | | | | 31 196 170 |
| **Projekt teljes költsége:** | | | | | | | | | | 331 196 169 |

.....
Biatorbágy Város Önkormányzata
Kedvezményezett

P.H.

Kelt 3. [illegible] 20.22. év ..5.1..... hónap ..1 napján.

.....
Magyar Államkincstár
Budapest és Pest Megyei Igazgatóság
Támogató

Kardosné Ottohál Erika
osztályvezető

Kelt: ....., 20.. év ..... hónap ... napján.

Dancs László
osztályvezető

Széchenyi Terv Plusz Építsük együtt Magyarországot!

MAGYARORSZÁG KORMÁNYA

Az Európai Unió társfinanszírozásával

2. sz. melléklet

## A PROJEKT FORRÁSAI

Támogatási szerződés száma: TOP_PLUSZ-1.2.1-21-PT1-2022-00028
Kedvezményezett: Biatorbágy Város Önkormányzata

| Források | (Ft) |
|---|---|
| I. önerő | 0 |
| I/1. a támogatást igénylő elszámolható hozzájárulása | 0 |
| I/2. partnerek hozzájárulása | 0 |
| I/3. bankhitel | 0 |
| I/4. egyéb, saját forrás kiegészítő támogatás | 0 |
| II. egyéb támogatás | 0 |
| III. a támogatási konstrukció keretében igényelt támogatás | 299 999 999 |
| Projekt elszámolható költsége | 299 999 999 |
| IV. a támogatást igénylő nem elszámolható hozzájárulása | 0 |
| IV/1. a támogatást igénylő nem elszámolható hozzájárulása - le nem vonható ÁFA | 0 |
| IV/2. a támogatást igénylő nem elszámolható hozzájárulása | 0 |
| V. Jelen felhívás keretében nem támogatott tevékenységek költségei | ~~0~~ 31 196 1~~7~~0 |
| Projekt teljes költsége | 331 196 169 |

* jav.

.....
Biatorbágy Város Önkormányzata

Kedvezményezett

P.H.

Kelt ~~Biatorbágy~~, 20~~22~~ év ~~04~~..... hónap ~~28~~ napján.

.....
Magyar Államkincstár
Budapest és Pest Megyei Igazgatóság
Támogató

Kardosné Ottohál Erika
osztályvezető

P.H.

Dancs László
osztályvezető

Kelt: Bp., 20~~22~~ év ~~04~~... hónap 12 napján.

3. sz. melléklet

## A PROJEKT MÉRFÖLDKÖVEI

Támogatási szerződés száma: TOP_PLUSZ-1.2.1-21-PT1-2022-00028
Kedvezményezett: Biatorbágy Város Önkormányzata

| Mérföldkő megnevezése | Mérföldkő sorszáma | Mérföldkő elérésének tervezett dátuma | Megvalósítani tervezett eredmény leírása |
|---|---|---|---|
| A projekt előkészítése | 1 | 2024.01.15 | Az 1. mérföldkő eléréséig lezárul a projekt szakmai-műszaki előkészítése, a mérföldkőhöz az alábbi dokumentumok kerülnek csatolásra:<br>- teljes műszaki dokumentáció az összes érintett tevékenységre,<br>- a szükséges építési/létesítési engedélyek,<br>- a pályázati felhívás 2.3. és 2.4. pontjában előírt releváns szakmai-műszaki és horizontális feltételeknek való megfelelés bemutatása, továbbá az éghajlatváltozási rezilienciavizsgálat dokumentációja,<br>- a projektmenedzsment szervezet rövid bemutatása, és Pályázó büntetőjogi felelőssége tudatában megtett nyilatkozat arra vonatkozóan, hogy a projektmenedzsment szervezet megfelel a 2021-2027-es időszakra vonatkozó Elszámolási Útmutató c. dokumentumának 3.8.2 pontjában, a projektmenedzsment feladatok ellátására vonatkozóan leírtaknak,<br>- annak igazolása, hogy a projekt illeszkedik a város mérföldkő elérésekor hatályos településfejlesztési tervéhez.<br>A mérföldkő eléréséig lezajlik a közbeszerzési eljárás, a vállalkozási szerződés megkötésre kerül. |
| | | | |

| Mérföldkő megnevezése | Mérföldkő sorszáma | Mérföldkő elérésének tervezett dátuma | Megvalósítani tervezett eredmény leírása |
|---|---|---|---|
| A projekt fizikai befejezése | 2 | 2024.09.30 | A projekt fizikai befejezéséig valamennyi tervezett tevékenység megvalósul:<br>Megépül az 1 km hosszú gyalogos sétány, a kapcsolódó kőhíd helyreállításra kerül, kialakításra kerülnek a szabadtéri pihenők asztalokkal és padokkal, valamint néhány különálló pad is elhelyezésre kerül,550 m2-en talajtakaró kerül telepítésre, kivágásra kerül 9 db rossz állapotú/invazív fajú fa, valamint 9530 m2-nyi cserjés fás terület kitisztítása is megvalósul, kialakításra kerül az Újszülöttek parkja, megvalósul 177 db fa telepítése, a Madár-forrás környéki vizes élőhelyek növénytelepítéssel történő rehabilitációja, valamint a völgyfőben található forrástó partján a megszűnt lágyszárú társulások újratelepítése, a forrásház megújítása (esőbeálló funkció kialakítása), valamint a felnőtt kondipark kialakítása. A megvalósítási helyszínen mindösszesen 11 db szelektív hulladékgyűjtő kerül telepítésre, megvalósulnak a tervezett akadálymentetsítési megoldások, valamint a kivitelezés során 104 fa kerül kalodázásra. |

.....
Biatorbágy Város Önkormányzata
Kedvezményezett

P.H.

Kelt ..., 20.... év ..... hónap ... napján.

.....
Magyar Államkincstár
Budapest és Pest Megyei Igazgatóság
Támogató

Kardosné Ottohál Erika
osztályvezető

P.H.

Kelt: ..., 20.... év ..... hónap ... napján.

Dancs László
osztályvezető

Széchenyi Terv Plusz Építsük együtt Magyarországot!

MAGYARORSZÁG KORMÁNYA

Az Európai Unió társfinanszírozásával

4. sz. melléklet

## A PROJEKT MŰSZAKI-SZAKMAI TARTALMA ÉS EREDMÉNYEI

Támogatási szerződés száma: TOP_PLUSZ-1.2.1-21-PT1-2022-00028
Kedvezményezett: Biatorbágy Város Önkormányzata

A projekt fizikai befejezéséig megvalósul a Biatorbágy Város területén, a Füzes-patak környezetében elhelyezkedő, a Viaduktól a Madár-forrásig húzódó zöld tengelyen tervezett zöldinfrastruktúra fejlesztés.

A tervezett fejlesztés eredményeképpen:
- 1 km hosszú, 3 m széles, hengerelt, hézagmentes, vízáteresztő stabilizer burkolatú gyalogos sétány kerül kialakításra, valamint a sétányhoz kapcsolódó leromlott állapotú, a gyalogosok patakon történő átkelését biztosító kőhíd helyreállítása is megvalósul,
- kivágásra kerül 9 db fa, melyek közül 3 db invazív fajba tartozó, további 6 db pedig rossz állapotú,
- 9530 m2-nyi cserjés, fás terület kerül kitisztításra, mely hozzájárul az invazív fajok visszaszorításához,
- a fejlesztéssel érintett területen 177 db fa kerül telepítésre, megvalósul a Madár-forrás környéki vizes élőhelyek növénytelepítéssel történő rehabilitációja, valamint a völgyfőben található forrástó partján a korábbi havária eseményei miatt megszűnt lágyszárú társulások újratelepítése, ami hozzájárul a biodiverzitás megőrzéséhez, a település élhetőbbé tételéhez, a hősziget-hatás csökkentéséhez, a település klímaalkalmazkodásának növeléséhez,
- kialakításra kerül az „Újszülöttek parkja", ahol a tervek szerint a park egy-egy szigetét az előző évben született gyermekek családjai ültetik be, ami amellett, hogy egyfajta program, szabadidős tevékenység, fontos közösségépítő, összetartozást szimbolizáló eleme is a projektnek.
- 555 m2-en talajtakaró kerül telepítésre, talaj-erózióvédelmi céllal,
- a területen található „forrásház" felújítása is megvalósul, a felújított forrásház esőbeállóként funkcionál majd,
- 10x20 m alapterületen szabadtéri felnőtt kondipark épül, 16 db csővázas, fittnesz-workout elemmel, mely sportolási, edzési lehetőséget kínál a területre látogatóknak,
- 5 db természeti oktatást segítő tájékoztató tábla kerül elhelyezésre a fejlesztéssel érintett területen,
- a megépülő gyalogos sétány mentén kialakításra kerülő pihenőhelyeken asztalok és padok kerülnek kihelyezésre, valamint 6 db, a pihenőhelyektől független, „különálló" pad is elhelyezésre kerül,
- 11 db szelektív hulladékgyűjtő edény kerül telepítésre a fejlesztéssel érintett területen.

A tervezett zöldinfrastruktúra fejlesztés mindösszesen 2,7716 ha, azaz 27 716 m2 zöldterületet érint. Az újonnan létrehozott zöldterület nagysága 340 m2, a fejlesztéssel (felújítás, revitalizáció) érintett zöldterület nagysága 27 378 m2.

A tervezett fejlesztésnek köszönhetően nagy területű, rendezett zöldterület jön létre a településen belül, ahol bármely korosztály számára lehetőség nyílik a friss levegőn történő, aktív kikapcsolódásra. A fentiek okán a projekt segíti a biatorbágyi lakosok aktív rekreációját, a szabadidő változatos formában történő eltöltését. Az edzési, sportolási lehetőség biztosítása révén hozzájárul a mozgás, s ezáltal a lakosok egészségesebb életmódjának támogatásához. Fentiek hozzájárulnak a lakosság elégedettségének növekedéséhez, s Biatorbágy még élhetőbb, zöldebb településsé válik, mely méltán lesz még népszerűbb a Budapestről kiköltözni vágyó fiatal párok, kisgyermekes családok számára, és nyújt a település ezen részén is rekreációs pihenési lehetőséget a már itt élők számára.

A fenti, nem számszerűsíthető eredmények az alábbi projektelemek létrehozásával valósulnak meg:

- kialakításra kerül 1 km hosszú gyalogos sétány,
- kivágásra kerül 9 db fa,
- kitisztításra kerül 9530 m2-nyi cserjés, fás terület,
- telepítésre kerül 177 db fa,
- megvalósul a Madár-forrás környéki vizes élőhelyek növénytelepítéssel történő rehabilitációja, valamint a völgyfőben található forrástó partján a korábbi havária eseményei miatt megszűnt lágyszárú társulások újratelepítése,
- 555 m2-en talajtakaró kerül telepítésre,
- 10x20 m alapterületen szabadtéri felnőtt kondipark épül,
- 5 db természeti oktatást segítő tájékoztató tábla kerül elhelyezésre,
- 11 db szelektív hulladékgyűjtő edény kerül telepítésre,
- kihelyezésre kerül 8 db asztal padokkal, valamint további 6 db pad.

A Pályázó 2021. augusztusában úgy döntött, hogy összehangolt tervezés keretében elindítja a Viaduktól a Madár-forrásig húzódó terület fejlesztését. Jelen projekt keretében helyi zöldinfrastruktúra fejlesztés valósul meg a Füzes-patak környezetében található, a Viaduktól a Madár-forrásig húzódó zöld tengely mentén, melynek területe 27 716 m2. A határozottan növekvő városi zöldfelület használati igényre tekintettel a projekt célja olyan nagy méretű, rendezett zöld terület kialakítása, ahol a Biatorbágyi lakosok bármely korosztálya aktív pihenéssel töltheti szabadidejét.
A megvalósítási helyszín három szakaszra bontható:
Viaduktól az Iharos útig tartó szakasz
Az Iharos úttól a Madár- forrásig tartó szakasz

Kondipark
A megvalósítandó önállóan támogatható tevékenységek:
1. 1 km hosszan hengerelt, hézagmentes stabilizer burkolatú, 3 m szélességű sétány kialakítása, valamint a sétányhoz kapcsolódó, a gyalogosok patakon átkelését szolgáló romos híd helyreállítása. A fejlesztés lehetőséget biztosít a lakosok számára nagyobb séták megtételére, kocogásra, továbbá a sétányon keresztül több túraútvonal is megközelíthető. A tevékenység a Pályázati Felhívás 2.1.1 B) g) pontjához kapcsolódik.

2. A sétány mentén több helyen padok és asztalok kerülnek kihelyezésre, melyek egyfajta pihenőkként funkcionálnak, emellett további 6 db különálló pad is kihelyezésre kerül, szintén a sétány mentén. A tevékenység a Felhívás 2.1.1 B) i) pontjához illeszkedik.
3. 9 db fa kivágása hozzájárulva az invazív fajok visszaszorításához, a rendezett környezet kialakításához, a zöldterület biztonságos használatához. E tevékenység a Pályázati Felhívás 2.1.1 B) a) pontjához kapcsolódik.
4. Megvalósul 177 db fa telepítése, a Madár-forrás környéki vizes élőhelyek növénytelepítéssel történő rehabilitációja, valamint a völgyfőben található forrástó partján a korábbi havária eseményei miatt megszűnt lágyszárú társulások újratelepítése. E tevékenységek a Felhívás 2.1.1 B) a) és c) pontjaihoz kapcsolódnak.
5. Az Iharos út és a Madár-forrás közötti szakaszon talaj-erózióvédelmi céllal talajtakaró kerül telepítésre 555 m2-en, mely a Felhívás 2.1.1 B) b) pontjában rögzített tevékenység.
6. Az Iharos út és a Madárforrás között található forrásház megújításra kerül, mely esőbeállóként funkcionál majd. A tevékenység a Felhívás 2.1.1 B) h) pontjához tartozik.
7. Felnőtt kondipark kerül kialakításra 10x20 m alapterületen, vízáteresztő sportburkolattal, 16 db csővázas, fittnesz- street workout elemmel, mely a Felhívás 2.1.1 B) d) pontjához kapcsolódik.
8. Kialakításra kerül az Újszülöttek parkja, sétautakkal és egy közösségi zöld területtel, a tevékenység a Felhívás 2.1.1 B) g) pontjához kapcsolódik.
Önállóan nem támogatható kötelezően megvalósítandó tevékenységek:
1. Nyilvánosság biztosítása
2. Akadálymentesítés (a közúti átvezetések akadálymentes megvalósítása, a forráshoz vezető gyalogos rámpa, valamint a sétány burkolatának akadálymentes kialakítása által). A Felhívás 2.1.2.1 c)-f) pontjaiban foglalt további tevékenységek jelen projekt esetében nem relevánsak.
Önállóan nem támogatható, választható tevékenységek:
1. 11 db szelektív hulladékgyűjtő telepítése a megvalósítási helyszínen a Felhívás 2.1.2.2. II. c) pontja szerint.
2. A bontási és építési, kivitelezési munkálatok során veszélyeztetett 104 db fa kalodázása, mely a Felhívás 2.1.2.2. II. e) pontjához kapcsolódik.
3. Cserjés, fás terület kitisztítása 9530 m2-nyi területen, mely a Felhívás 2.1.2.2. II. d) pontjához kapcsolódik.
A felhívás 2.3. pontjában foglaltak teljesülése:
A projektben tervezett tevékenységek a lakosság körében végzett helyi igényfelmérésen alapulnak, melynek eredményeit a PET tartalmazza, a mintakérdőív csatolásra került a pályázathoz. A projekt illeszkedése a település hatályos ITS-éhez a PET ben bemutatásra került. A hatályos településrendezési eszközökhöz történő illeszkedés legkésőbb az 1. mérföldkőig bemutatásra kerül. A telepítendő növényzet, fák a térségben őshonos, a mikroklimatikus adottságoknak leginkább megfelelő fajok, melyek hozzájárulnak a növényfelület, az élőhelyek és biodiverzitás növeléséhez, a növényállomány növeléséhez, a településklíma-javításához, valamint a hőszigethatás csökkentéséhez. Allergén fajok nem kerülnek telepítésre. A 9 db fa kivágása, valamint a 9530 m2-nyi terület kitisztítása hozzájárul az invazív fajok irtásához. ZIFFA és játszótér a projekt keretében nem kerül kialakításra. Az építési területen található fák védelme az MSZ 12042:2019 és MSZ 12172:2019 szabványok szerint megvalósul. A területen található vízzáró aszfalt bontásra kerül, a sétány, és a kondipark is vízáteresztő burkolatot kap, a projekt vízelvezetési elemet nem tartalmaz, a 147/2010. (IV. 29.) Korm. rendelet 4. § (6) pontjában foglaltaknak a projekt megfelel.
A Pályázati Felhívás 2.4. pontjában rögzített horizontális szempontok a projektben érvényesítésre kerülnek, az erre vonatkozó részletes leírást a karakterkorlátra tekintettel a PET tartalmazza.

Széchenyi Terv Plusz Építsük együtt Magyarországot!

MAGYARORSZÁG KORMÁNYA

Az Európai Unió társfinanszírozásával

A projektre vonatkozó műszaki-szakmai eredmények:

| Mérföldkő sorszáma | Eredmény megnevezése | Eredmény számszerűsíthető célértéke | Eredmény számszerűsíthető célértékének mértékegysége |
|---|---|---|---|
| 2 | gyalogos sétány kialakítása | 1 | km |
| 2 | cserjés, fás terület kitisztítása | 9530 | m2 |
| 2 | fatelepítés | 177 | db |
| 2 | talajtakaró telepítése | 555 | m2 |
| 2 | kondipark kialakítása | 10x20 | m |
| 2 | természeti oktatást segítő tájékoztató tábla | 5 | db |
| 2 | szelektív hulladékgyűjtő edény telepítése | 11 | db |
| 2 | asztal kihelyezése padokkal | 8 | db |
| 2 | padok kihelyezése | 6 | db |

.....
Biatorbágy Város Önkormányzata
Kedvezményezett

P.H.

Kelt: Biatorbágy, 20.... év ..... hónap ... napján.

.....
Magyar Államkincstár
Budapest és Pest Megyei Igazgatóság
Támogató

Kardosné Ottohál Erika
osztályvezető

P.H.

Dancs László
osztályvezető

Kelt: Bp., 20.... év ..... hónap ... napján.

Széchenyi Terv Plusz Építsük együtt Magyarországot!

MAGYARORSZÁG KORMÁNYA

Az Európai Unió társfinanszírozásával

5. sz. melléklet

## A PROJEKT INDIKÁTORAI

Támogatási szerződés száma: TOP_PLUSZ-1.2.1-21-PT1-2022-00028
Kedvezményezett: Biatorbágy Város Önkormányzata
A Projektre vonatkozó indikátor és elvárt célértéke:

| Monitoring mutató azonosító száma | Monitoring mutató megnevezése | Bázisérték dátuma | Bázisérték | Cél dátuma | Cél változás | Cél összváltozás | Cél kumulált |
|---|---|---|---|---|---|---|---|
| RCO26 | Az éghajlatváltozáshoz való alkalmazkodás céljából épített vagy felújított zöldinfrastruktúra | - | - | 2024.09.30. | 2,7716 | 2,7716 | 2,7716 |
| RCO26 | Az éghajlatváltozáshoz való alkalmazkodás céljából épített vagy felújított zöldinfrastruktúra | - | - | 2025.09.30. | 0,0000 | 2,7716 | 2,7716 |
| RCO26 | Az éghajlatváltozáshoz való alkalmazkodás céljából épített vagy felújított zöldinfrastruktúra | - | - | 2026.09.30. | 0,0000 | 2,7716 | 2,7716 |
| RCO26 | Az éghajlatváltozáshoz való alkalmazkodás céljából épített vagy felújított zöldinfrastruktúra | - | - | 2027.09.30. | 0,0000 | 2,7716 | 2,7716 |
| RCO26 | Az éghajlatváltozáshoz való alkalmazkodás céljából épített vagy felújított zöldinfrastruktúra | - | - | 2028.09.30. | 0,0000 | 2,7716 | 2,7716 |
| RCO26 | Az éghajlatváltozáshoz való alkalmazkodás céljából épített vagy felújított zöldinfrastruktúra | - | - | 2029.09.30. | 0,0000 | 2,7716 | 2,7716 |

.....
Biatorbágy Város Önkormányzata
Kedvezményezett

P.H.

Kelt ....., 20.22. év .04..... hónap .01.
napján.

.....
Magyar Államkincstár
Budapest és Pest Megyei Igazgatóság
Támogató

Kardosné Ottohál Erika
osztályvezető

Dancs László
osztályvezető

P.H.

Kelt: ....., 20.22. év .04..... hónap 12.
napján.

6. sz. melléklet

**BIZTOSÍTÉKOKRA VONATKOZÓ NYILATKOZATOK, SZERZŐDÉSEK, MEGÁLLAPODÁSOK**

Támogatási szerződés száma: TOP_PLUSZ-1.2.1-21-PT1-2022-00028
Kedvezményezett: Biatorbágy Város Önkormányzata

**NYILATKOZAT**

Alulírott **Tarjáni István polgármester,** mint **Biatorbágy Város Önkormányzata** képviseletére jogosult, polgári jogi és büntetőjogi felelősségem tudatában kijelentem, hogy a hivatkozott támogatási kérelemmel összefüggésben az alábbi nyilatkozatot teszem:

A **TOP_PLUSZ-1.2.1-21-PT1-2022-00028** azonosító számú **Biatorbágy Madár-forrás környezetének zöld infrastruktúra fejlesztése, zöld közösségi tér és gyalogos sétány kialakítása a Viadukt és a Madár-forrás között, valamint erdei kondipark építése.** című projekt tekintetében **Biatorbágy Város Önkormányzata** a 2021-2027 programozási időszakban az egyes európai uniós alapokból származó támogatások felhasználásának rendjéről szóló 256/2021. (V. 18.) Korm. rendelet 147.§ alapján mentes a 139.§ (1) bekezdése szerinti biztosítéknyújtási kötelezettség alól.

.....
Biatorbágy Város Önkormányzata
Kedvezményezett

P.H.

Kelt Biatorbágy, 2021. év ..05.... hónap 31. napján.

7. sz. melléklet

**KONZORCIUMI EGYÜTTMŰKÖDÉSI MEGÁLLAPODÁS A TÁMOGATÁSBAN RÉSZESÍTETT PROJEKT MEGVALÓSÍTÁSÁRA**

Alulírott **Tarjáni István polgármester,** mint **Biatorbágy Város Önkormányzata** képviseletére jogosult, polgári jogi és büntetőjogi felelősségem tudatában kijelentem, hogy a hivatkozott támogatási kérelemmel összefüggésben az alábbi nyilatkozatot teszem:

A **TOP_PLUSZ-1.2.1-21-PT1-2022-00028** azonosító számú **Biatorbágy Madár-forrás környezetének zöld infrastruktúra fejlesztése, zöld közösségi tér és gyalogos sétány kialakítása a Viadukt és a Madár-forrás között, valamint erdei kondipark építése.** című projekt tekintetében nem releváns.

.....
Biatorbágy Város Önkormányzata
Kedvezményezett

P.H.

Kelt ..... 202.. év ..... hónap ... napján.

Széchenyi Terv Plusz Építsük együtt Magyarországot!

MAGYARORSZÁG KORMÁNYA

Az Európai Unió társfinanszírozásával

8. sz. melléklet

## KÖZBESZERZÉSI TERV

Támogatási szerződés száma: **TOP_PLUSZ-1.2.1-21-PT1-2022-00028**
Kedvezményezett: Biatorbágy Város Önkormányzata

Alulírott **Tarjáni István polgármester**, mint **Biatorbágy Város Önkormányzata** képviseletére jogosult, polgári jogi és büntetőjogi felelősségem tudatában kijelentem, hogy a hivatkozott támogatási kérelemmel összefüggésben az alábbi nyilatkozatot teszem:

A **TOP_PLUSZ-1.2.1-21-PT1-2022-00028** azonosító számú **Biatorbágy Madár-forrás környezetének zöld infrastruktúra fejlesztése, zöld közösségi tér és gyalogos sétány kialakítása a Viadukt és a Madár-forrás között, valamint erdei kondipark építése.** című projekt tekintetében **Biatorbágy Város Önkormányzata** a projekt megvalósítása során az alábbi táblázatban lévő adatok szerint érintett közbeszerzési eljárás lefolytatásában.

| Támogatást igénylő | Beszerzéshez rendelt elnevezés | Beszerzés tárgya | Közbeszerzés becsült bruttó értéke (Ft) | Közebszerzési eljárás típusa |
|---|---|---|---|---|
| Biatorbágy Város Önkormányzata | Kivitelezési munkák megvalósítása a "Biatorbágy Madár-forrás környezetének zöld infrastruktúra fejlesztése, zöld közösségi tér és gyalogos sétány kialakítása a Viadukt és a Madár-forrás között, valamint erdei kondipark építése" című projekt keretében | Építés | 232 880 709 | Nemzeti ért.határ - Nyílt (Kbt.2015) |

.....
Biatorbágy Város Önkormányzata
Kedvezményezett
P.H.

Kelt: Biatorbágy, 2022. év 04. hónap 08. napján.

Széchenyi Terv Plusz Építsük együtt Magyarországot!

MAGYARORSZÁG KORMÁNYA

Az Európai Unió társfinanszírozásával

9. melléklet

## KOMMUNIKÁCIÓS TERV

**A *"Széchenyi Terv Plusz 2021-2027 Kedvezményezettek tájékoztatási kötelezettségei útmutató és arculati kézikönyv"*-ben foglaltaknak megfelelően, a nyilvánosság és a tájékoztatás biztosítása érdekében tervezett tevékenységek**

**Támogatási szerződés száma:** TOP_PLUSZ-1.2.1-21-PT1-2022-00028

**Kedvezményezett:** Biatorbágy Város Önkormányzata

**Megítélt támogatás összege:** 299 999 999 Ft

**Szerződésben megítélt támogatási összeg alapján*:**

| | | |
|---|---|---|
| ERFA KA | **150 millió Ft feletti szerződésben megítélt támogatási összeg** | X |
| | **150 millió Ft és az alatti szerződésben megítélt támogatási összeg** | |
| ESZA+ ETHA, BA | **35 millió feletti szerződésben megítélt támogatási összeg** | |
| | **35 millió és az alatti szerződésben megítélt támogatási összeg** | |

| **Feladatok**<br>A projekt előkészítő szakasza (1–3.)<br>A projekt megvalósítási szakasza (4–9.)<br>A projekt megvalósítását követő szakasz (10–12.) | | **Igen*** | **Nem*** |
|---|---|---|---|
| 1 | Kommunikációs terv készítése *(a támogatási szerződés megkötése előtt kell elkészíteni, nem elszámolható).* | X | |
| 2 | Nyomtatott tájékoztatók *(brosúrák, szórólapok, stb.)* elkészítése és lakossági terjesztése. | X | |
| 3 | A kedvezményezett működő honlapján, ennek hiányában közösségi média felületein, a projekthez kapcsolódó tájékoztató oldal megjelenítése. | X | |
| 4 | Sajtóközlemény kiküldése a projekt indításáról és a sajtómegjelenések összegyűjtése *(nem elszámolható).* | X | |
| 5 | Sajtótájékoztató szervezése. | X | |
| 6 | Sajtónyilvános események szervezése *(kötelezően: ünnepélyes nyitó és záró rendezvény), (opcionális: pl. alapkőletétel, egyes beruházási fázisok befejezése, projektlátogatás, átadások, képzés zárása stb.).* | X | |
| 7 | A beruházás helyszínén *„A2"* vagy *„A3"* vagy *„Europlakát"* méretű tájékoztató tábla elkészítése és elhelyezése.** | „A2" | |
| 8 | Média-megjelenés vásárlása a projekthez kapcsolódóan. | X | |
| 9 | Kommunikációs célra alkalmas fotódokumentáció készítése *(csak professzionális fotó költsége számolható el).* | X | |
| 10 | Sajtóközlemény kiküldése a projekt zárásáról és a sajtómegjelenések összegyűjtése *(nem elszámolható).* | X | |
| 11 | Eredménykommunikációs információs anyagok, kiadványok készítése. | X | |
| 12 | TÉRKÉPTÉR feltöltése a projekthez kapcsolódó tartalommal (ingyenes, nem elszámolható). | X | |

Biatorbágy Város Önkormányzata

Kedvezményezett
P.H.

Kelt Biatorbágy 2024. év ...07..... hónap
...08... napján.

** a megfelelő esetében "X" jelölés szükséges ** a megfelelő tábla megnevezésének kitöltése kötelező a tábla típusának feltüntetésével az Igen oszlopban*

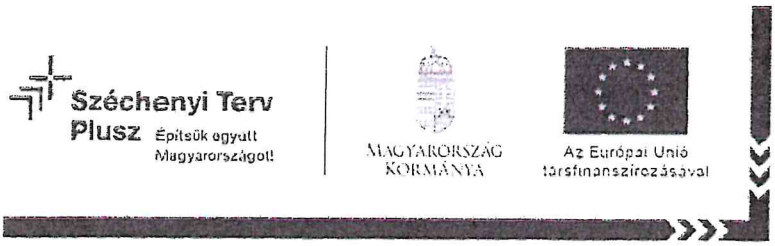


10. sz. melléklet

## PROJEKT MEGVALÓSÍTÁS HELYSZÍNEI

Támogatási szerződés száma: TOP_PLUSZ-1.2.1-21-PT1-2022-00028
Kedvezményezett: Biatorbágy Város Önkormányzata

| Projekt megvalósítási helyszíne | Ez a projekt elsődleges megvalósítási helyszíne? (Igen/Nem) |
|---|---|
| Biatorbágy, 0161 HRSZ | Nem |
| Biatorbágy, 0162/1 HRSZ | Nem |
| Biatorbágy, 0162/2 HRSZ | Nem |
| Biatorbágy, 0162/3 HRSZ | Nem |
| Biatorbágy, 094/1 HRSZ | Nem |
| Biatorbágy, 094/2 HRSZ | Nem |
| Biatorbágy, 095 HRSZ | Nem |
| Biatorbágy, 8800/4 HRSZ | Nem |
| Biatorbágy, 8800/5 HRSZ | Nem |
| Biatorbágy, 9282 HRSZ | **Igen** |

Biatorbágy Város Önkormányzata
Kedvezményezett

P.H.

Kelt Biatorbágy 2021. év ..07..... hónap 01 napján.

11. sz. melléklet

## A KEDVEZMÉNYEZETT NEVÉBEN ALÁÍRÓ SZEMÉLY VAGY SZEMÉLYEK ALÁÍRÁS MINTÁJA

Támogatási szerződés száma: TOP_PLUSZ-1.2.1-21-PT1-2022-00028
Kedvezményezett: Biatorbágy Város Önkormányzata

### NYILATKOZAT

Alulírott **Tarjáni István polgármester,** mint **Biatorbágy Város Önkormányzata** képviseletére jogosult, polgári jogi és büntetőjogi felelősségem tudatában kijelentem, hogy a hivatkozott támogatási kérelemmel összefüggésben az alábbi nyilatkozatot teszem:

A kedvezményezett a Felhívás 12.2. pontja alapján nem kötelezett pénzügyi intézmény által igazolt, ügyvéd által ellenjegyzett vagy közjegyző által hitelesített aláírás mintáját csatolni.

.....
Biatorbágy Város Önkormányzata
Kedvezményezett
P.H.

Kelt Biatorbágy 2022. év 04. hónap 04. napján.




12. sz. melléklet

## EGYÉB, A PROJEKTHEZ TARTOZÓ ALÁTÁMASZTÓ DOKUMENTUM (OK)

Támogatási szerződés száma: TOP_PLUSZ-1.2.1-21-PT1-2022-00028
Kedvezményezett: Biatorbágy Város Önkormányzata

## NYILATKOZAT

Alulírott Tarjáni István polgármester, mint Biatorbágy Város Önkormányzata képviseletére jogosult, polgári jogi és büntetőjogi felelősségem tudatában kijelentem, hogy a hivatkozott támogatási kérelemmel összefüggésben az alábbi nyilatkozatot teszem:

A támogatást igénylőnek biztosítania szükséges, hogy a projekt előkészítése, tervezése majd megvalósítása során a Felhívásnak - különösen a Felhívás 2.„A projekttel kapcsolatos elvárások" és 6. „Projektvégrehajtással kapcsolatos egyéb elvárások" pontjaiban felsorolt, a beruházás tartalma esetében releváns szempontoknak és feltételeknek megfeleljen a projekt, melyeket dokumentumokkal szükséges igazolni. Felhívjuk figyelmét, hogy amennyiben a végleges műszaki-szakmai tartalom elemei közé nem támogatható tételek kerülnek, úgy azok elszámolása nem lehetséges." „A támogatást igénylőnek biztosítania szükséges, hogy a Felhívás 12.,,Csatolandó mellékletek listája" pontjában felsorolt, a beruházás tartalma esetében releváns dokumentumok hiánytalanul és a Felhívásban leírtaknak megfelelően benyújtásra kerülnek.

.....
Biatorbágy Város Önkormányzata
Kedvezményezett

P.H.

Kelt Biatorbágy, 2022. év ...01..... hónap ...06 napján.

V2.

## LIKVIDITÁSI TERV

| | |
|---|---|
| **Kedvezményezett neve:** | Biatorbágy Város Önkormányzata |
| **Projektazonosító:** | TOP_PLUSZ-1.2.1-21-PT1-2022-00028 |
| **Támogatási szerződésben szereplő elszámolható összköltség:** | 299 999 999 Ft |
| **Támogatás teljes összege:** | 299 999 999 Ft |

| | | **2022. év** |
|---|---|---|
| **Tervezett Bevétel (Ft):** | | |
| | Támogatási előleg | 299 999 999 Ft |
| | Támogató által az adott évben utófinanszírozású számlák alapján várható támogatás kifizetés | - Ft |
| | **Bevételek összesen:** | 299 999 999 Ft |
| **Előző években felvett támogatási előleg alapján keletkezett maradvány:** | | - Ft |
| **Tervezett Kiadás (Ft):** | | |
| I | Beruházáshoz kapcsolódó költségek | 280 373 831 Ft |
| II | Százalékos átalányalapú finanszírozás költségei | 19 626 168 Ft |
| | **Kiadások összesen:** | 299 999 999 Ft |
| **Év végi egyenleg :** | | - Ft |

| | |
|---|---|
| **Elfogadott kifizetési igénylés szerint elszámolni tervezett támogatási előleg összege** | 299 999 999 Ft |

Kelt: Biatorbágy, 2022. 04. 08.

Tarjáni István
Biatorbágy Város Önkormányzata
p.h.

V2.

**INDOKLÁS**

Tudomásul veszem, hogy támogatási előleg a 256/2021 (V. 18.) Korm. rendelet 249. § (3) bekezdése értelmében kizárólag a támogatási szerződésben utófinanszírozásúként rögzített elszámolható költség vonatkozásában igényelhető!

| Adott költségkategória elszámolható összköltsége a Támogatási szerződés költségvetése alapján (Ft) | Adott költségkategória adott évre tervezett szállítói és utófinanszírozású kiadása (Ft) | A kiadási összeg utófinanszírozott része (Ft) | Költség indoklása |
|---|---|---|---|
| 280 373 831 Ft | 280 373 831 Ft | 280 373 831 Ft | A projekt keretében a Pályázó Biatorbágy Város Önkormányzata a Viaduktól a Madár-forrásig húzódó, országos ökológiai hálózatba tartozó zöld tengelyen elhelyezkedő 27716 m2-es területen kíván zöldinfrastruktúra fejlesztést megvalósítani. A megvalósítási helyszín jelenleg részben a város bel-, részben pedig külterületén található, azonban a külterületre eső rész tekintetében Biatorbágy Város Önkormányzata kezdeményezi a belterületbe vonást és vállalja, hogy a támogatási szerződés megkötéséig a teljes terület belterületbe tartozik majd. A projekt keretében a tervezett kivitelezési költségek az alábbi munkarészekhez kapcsolódnak:<br>- 1 km hosszú, 3 m széles, hengerelt, hézagmentes stabilizer vízáteresztő burkolatú sétány kialakítása, a sétányhoz kapcsolódó, a gyalogosok patakon történő átkelését biztosító, jelenleg romos állapotú híd, helyreállítása,<br>- rossz állapotú/invazív fajba tartozó fák kivágása,<br>- 9530 m2-nyi cserjés fás terület kitisztítása,<br>- új fák telepítése,<br>- a Madár-forrás környéki vizes élőhelyek növénytelepítéssel történő rehabilitációja, valamint a völgyfőben található forrástó partján a korábbi havária eseményei miatt megszűnt lágyszárú társulások újratelepítése,<br>- Újszülöttek parkjának kialakítása,<br>- 555 m2-en talajtakaró telepítése, talaj-erózióvédelmi céllal,<br>- a területen található „forrásház" felújítása, mely építmény esőbeállóként funkcionál majd,<br>- 10x20 m alapterületen felnőtt kondipark kialakításához kapcsolódó kivitelezési munkák.<br>A projekt keretében az alábbi eszközbeszerzések valósulnak meg:<br>- A kialakításra kerülő 1 km hosszú gyalogos sétány mentén padok kerülnek kihelyezésre, melyek a sétányra látogatók pihenését szolgálják. Továbbá, szintén a sétány mentén pihenők is kialakításra kerülnek, e területeken asztalok és padok kerülnek elhelyezésre. A pihenők területe kiválóan alkalmas sakk- és kártyapartikhoz, társaságok számára beszélgetéshez, piknikezéshez.<br>- A fejlesztéssel érintett területen 11 db szelektív hulladékgyűjtő kerül kihelyezésre.<br>- A kialakításra kerülő felnőtt kondiparkban 16 db csővázas, fittnesz- street workout elem kerül elhelyezésre. |

**INDOKLÁS**

| | | | |
|---|---|---|---|
| 19 626 168 Ft | 19 626 168 Ft | 19 626 168 Ft | A projekt keretében a Pályázó - összhangban a Pályázati Felhívás 7.3.1. pontjában foglaltakkal - a vetítési alapba tartozó költségek pontosan 7,00%-ának megfelelő összegű átalányköltséget kíván elszámolni. Az átalányköltségek között az alábbi, a projekttel kapcsolatos költségek kerültek betervezésre:<br>- Projekt-Előkészítő Tanulmány összeállításának költsége,<br>- közbeszerzéssel kapcsolatos költségek,<br>- műszaki ellenőri szolgáltatás költsége,<br>- kötelező tájékoztatási és nyilvánossági feladatok megvalósításához kapcsolódó költségek,<br>- projektmenedzsment költsége.<br><br>A projektmenedzsment tevékenységet a Pályázó saját teljesítésben kívánja megvalósítani, Projekt-Előkészítő Tanulmány összeállításához, a közbeszerzési eljárás lebonyolításához, valamint a műszaki ellenőri tevékenység megvalósításához tevékenység megvalósításához külső szakértő segítségét kívánja igénybe venni. |
| Egyéb megjegyzések: | | | |

Biatorbágy, 2022. 04. 08.

Tarjáni István, Biatorbágy Város Önkormányzata
ph

Széchenyi Terv Plusz Építsük együtt Magyarországot!

MAGYARORSZÁG KORMÁNYA

Az Európai Unió társfinanszírozásával

**Kedvezményezettek Tájékoztatási Kötelezettségei a 2021-2027-es fejlesztési ciklusban**
**KOMMUNIKÁCIÓS TERV**

**ERFA KA, IÁA 150 millió Ft feletti támogatási összeg**

**Támogatási szerződés száma: TOP_PLUSZ-1.2.1-21-PT1-2022-00028**
**Kedvezményezett: Biatorbágy Város Önkormányzata**

## 1. Helyzetelemzés és stratégiai célkitűzések (ajánlott)

A megvalósítandó európai uniós fejlesztés rövid bemutatása, és a várható eredmények felvázolása.

A tervezett fejlesztés megvalósítási helyszíne a Füzes-patak környezetében elhelyezkedő, a Viadukttól a Madár-forrásig húzódó zöld tengely, mely városszerkezeti szempontból lakóövezetek találkozásánál helyezkedik el.

Az elmúlt két év pandémiás időszaka, valamint az újonnan beköltöző többgyermekes családok egyre növekedő száma jelentősen megnövelte a lakosság zöldfelületek iránti igényét, ezért a projekt elsődleges célja egy olyan, nagy méretű, rendezett zöld terület kialakítása, ahol a Biatorbágyi lakosok bármely korosztálya, az egészen kis gyermekektől a legidősebbekig kellemesen, szabad környezetben, változatosan töltheti el szabadidejét.

Emellett fontos célkitűzés a település általános környezeti állapotának javítása, fenntartható fejlődés helyi feltételeihez történő hozzájárulás, a lakosság, ezen belül elsősorban a fiatalok helyben maradása, az ökológiai folyosó megfelelő kialakítása, a szabadtéri edzés, s ezáltal az egészséges életmód, a mozgás támogatása.
A project keretében a mintegy 27 716 m2 alapterületű megvalósítási helyszínen az alábbi fejlesztésekre kerül sor:
- 1 km hosszú gyalogos sétány kialakítása, valamint a sétányhoz kapcsolódó leromlott állapotú, a gyalogosok patakon történő átkelését biztosító kőhíd helyreállítása,
- a sétány mentén pihenőhelyek kialakítása, összesen 8 db asztallal és padokkal,
- további 6 db pad kihelyezése a fejlesztéssel érintett területen,
- 11 db szelektív hulladékgyűjtő telepítése a megvalósítási helyszínen,
- 9 db fa kivágása, melyek közül 3 db invazív fajba tartozik, 6 db pedig rossz állapotban van,
- 9530 m2-nyi cserjés, fás terület kitisztítása,
- a fejlesztéssel érintett területen 177 db fa telepítése, a Madár-forrás környéki vizes élőhelyek növénytelepítéssel történő rehabilitációja, valamint a völgyfőben található forrástó partján a korábbi havária eseményei miatt megszűnt lágyszárú társulások újratelepítése,
- „Újszülöttek parkjának" kialakítása,
- 555 m2-en talajtakaró telepítése, talaj-erózióvédelmi céllal,
- a területen található „forrásház" felújítása, esőbeálló funkció kialakításával,
- 10x20 m alapterületen felnőtt kondipark kialakítása vízáteresztő sportburkolattal, valamint 16 db csővázas, fittnesz- street workout elemmel.

A tervezett fejlesztéseknek köszönhetően az Önkormányzat által kitűzött célok megvalósulnak, a fejlesztéssel érintett célcsoport Biatorbágy teljes lakossága, hiszen a kialakításra kerülő zöldterületet egyaránt használják a fiatalok, a kisgyermekes családok, a középkorúak és az idős korosztály is. A fiatalok számára kiváló lehetőség kínálkozik a szabadban történő testedzésre, sportra, szabadtéri összejövetelekre, baráti találkozókra. A kisgyermekes családok kellemes, hosszú sétákat tehetnek az 1 km hosszú sétányon.
Az idősebb korosztály számára is vonzóvá válik a terület, hiszen a kialakítandó sétány számukra is gyönyörű, zöld környezetben biztosítja az aktív kikapcsolódását, azonban séta közben lehetőségük nyílik megpihenni, vagy akár a szabadban olvasni a padokon, pihenőhelyeken.

## 2. Kommunikációs célok meghatározása (kötelező)

A kommunikáció célja a projekt ismertségének és elfogadottságának növelése, illetve az európai uniós források átlátható felhasználásának biztosítása. A kommunikációs tervben szükséges mindkét cél egyértelmű feltüntetése.

A projekt megvalósítása során a kommunikáció legfőbb célja a megvalósuló fejlesztés ismertségének és elfogadottságának növelése, valamint a központi források átlátható felhasználásának biztosítása.
A megfogalmazott közös cél a befektetés a jövőbe, és a fejlesztések eredményes kommunikálása a lakosság felé, hogy mind a magyar adófizetők, mind az Európai Unió állampolgárai lássák adóbefizetéseik hasznosulását és Magyarország folyamatos fejlődését.
A projekt ismertségét számos out- és indoor megjelenés segíti. Előbbire a megvalósítás helyszínén kihelyezett projekttáblák lesznek alkalmasak, míg az indoor megoldások között a honlap lesz elsősorban a meghatározó. A lakossági tájékoztatást segítik áttételesen azok a sajtóközlemények, amelyek média-megjelenéseket generálnak majd jellemzően a lokális média felületein (újság, rádió, televízió).
A készülő beszámolók, hírek a megvalósítás időtartama alatt több alkalommal is megjelennek majd az írott és elektronikus helyi sajtóban.

## 3. Célcsoportok – üzenetek meghatározása (kötelező)

A célcsoportok meghatározásánál figyelembe kell venni, hogy a kommunikáció célcsoportja nem minden esetben egyezik meg a projekt közvetlen célcsoportjával, hanem jellemzően annál sokkal tágabb körű. A projekt célcsoportja lehet egy jól behatárolható szakmai kör, ugyanakkor a kommunikáció célcsoportjába minden esetben beletartozik a széles nyilvánosság, a lakosság, az állampolgárok, akiket a fenti célok elérése érdekében tájékoztatni kell a projektről.

Célcsoportok és üzenetek:
A projekt célcsoportja Biatorbágy teljes lakossága, hiszen a kialakításra kerülő zöldterületet egyaránt használhatják a fiatalok, a kisgyermekes családok, a középkorúak és az idős korosztály is. A fiatalok számára kiváló lehetőség kínálkozik a szabadban történő testedzésre, sportra, szabadtéri összejövetelekre, baráti találkozókra. A kisgyermekes családok kellemes, hosszú sétákat tehetnek a sétányon, mely hengerelt, hézagmentes, stabilizer burkolattal kerül kialakításra, így babakocsival is könnyen járható. Emellett a fejlesztendő terület több, a helyiek által kedvelt kirándulóhely (pl.: az Iharosi völgy és környéke, a Biatorbágyi sziklavonulat különleges sziklája a Nyakaskő, valamint a Madárszirt és környéke) kiindulópontjaként szolgál, több túraútvonal is e terület érintésével érhető el. Az idősebb korosztály számára is vonzóvá válik a terület, hiszen a sétány számukra is gyönyörű, zöld környezetben biztosítja az aktív kikapcsolódást, azonban séta közben lehetőségük nyílik megpihenni, vagy akár a szabadban olvasni a padokon, pihenőhelyeken. A kialakításra kerülő zöld terület és sétány a Biatorbágyi Szenior Gyalogló Klub számára is népszerű célponttá válhat.

A projektnek köszönhetően jelentősen fejlődik a települési zöldinfrastruktúra, bővülnek a zsabadidő hasznos eltöltésére biztosított lehettőségek, javul a települési környezet állapota, mely tényezők mind hozzájárulnak a lakosság – elsősorban a fiatalok – helyben maradásáához.

## 4. Kommunikációs stratégia megalkotása (kötelező)

A kommunikációs célok megfogalmazása és a célcsoportok beazonosítását követően a célok elérése érdekében tett lépések konkretizálása. A kommunikációs stratégia és a kommunikációs csomag kötelező elemeinek összhangban kell lenniük egymással.

A kommunikáció legfőbb célja a beruházás lakossági általi elfogadása és elismerése, ezen keresztül az "komfortérzet" javítása.
Egy település valamennyi lakója számára egyaránt fontos, hogy lakhelyén elérhető legyen egy olyan nagy területű, rendezett zöldfelület, ahol a lakosság minden korosztálya, kisgyermekektől egészen a legidősebbekig kellemesen, szabad környezetben töltheti el a szabadidejét. (Erre az elmúlt két év pandémiás időszaka cask ráerősített). Ehhez nem csupán megvalósítani kell a különféle

fejlesztéseket, de el is kell magyarázni azokat a lakosságnak, hogy a kivitelezéssel járó esetleges kényelmetlenséget könnyebben éljék meg, a beruházás utáni állapotot pedig örömmel fogadják.
A kivitelezés előtt fontos bemutatni számukra a jelenlegi állapotot, elérve ezáltal, hogy ők is szükségét érezzék a beruházásnak, ezért igényfelmérés is készült a pályázat beadása előtt. Tekintettel arra, hogy a tervezett fejlesztés a település minden lakosa által használható és számára többletértékkel bír, így a felmérés célcsoportja a teljes lakosság volt. Az Önkormányzat a megkérdezésre, mint primer információgyűjtésre a kérdőívezés módszerét alkalmazta. További segítséget nyújt a helyi médiában való sajtómegjelenés hírek, interjúk, esetleg képi felvételek révén.
A megvalósulás során arra kell a hangsúlyt fektetni, hogy a kivitelezéssel járó kellemetlenség a gyors befejezést és a minőségi változás elérését szolgálja. Ez egy intenzívebb, ugyancsak a helyi média felületein való megjelenést igényel (rádió, újság, televízió, honlapok stb.)
A beruházás végeztével az eredmény kommunikálása kap főszerepet, amit szintén képekkel illusztrálva mutatunk be a honlapon és a kapcsolódó helyi médiafelületeken

Biatorbágy, 2022. 04. 08.

Széchenyi Terv Plusz Építsük együtt Magyarországot!

MAGYARORSZÁG KORMÁNYA

Az Európai Unió társfinanszírozásával

**Kedvezményezettek Tájékoztatási Kötelezettségei a 2021-2027-es fejlesztési ciklusban**
**KOMMUNIKÁCIÓS TERV**

**ERFA KA, IÁA 150 millió Ft feletti támogatási összeg**

**Támogatási szerződés száma: TOP_PLUSZ-1.2.1-21-PT1-2022-00028**
**Kedvezményezett: Biatorbágy Város Önkormányzata**

## 1. Helyzetelemzés és stratégiai célkitűzések (ajánlott)

A megvalósítandó európai uniós fejlesztés rövid bemutatása, és a várható eredmények felvázolása.

A tervezett fejlesztés megvalósítási helyszíne a Füzes-patak környezetében elhelyezkedő, a Viaduktól a Madár-forrásig húzódó zöld tengely, mely városszerkezeti szempontból lakóövezetek találkozásánál helyezkedik el.

Az elmúlt két év pandémiás időszaka, valamint az újonnan beköltöző többgyermekes családok egyre növekedő száma jelentősen megnövelte a lakosság zöldfelületek iránti igényét, ezért a projekt elsődleges célja egy olyan, nagy méretű, rendezett zöld terület kialakítása, ahol a Biatorbágyi lakosok bármely korosztálya, az egészen kis gyermekektől a legidősebbekig kellemesen, szabad környezetben, változatosan töltheti el szabadidejét.

Emellett fontos célkitűzés a település általános környezeti állapotának javítása, fenntartható fejlődés helyi feltételeihez történő hozzájárulás, a lakosság, ezen belül elsősorban a fiatalok helyben maradása, az ökológiai folyosó megfelelő kialakítása, a szabadtéri edzés, s ezáltal az egészséges életmód, a mozgás támogatása.
A project keretében a mintegy 27 716 m2 alapterületű megvalósítási helyszínen az alábbi fejlesztésekre kerül sor:

- 1 km hosszú gyalogos sétány kialakítása, valamint a sétányhoz kapcsolódó leromlott állapotú, a gyalogosok patakon történő átkelését biztosító kőhíd helyreállítása,
- a sétány mentén pihenőhelyek kialakítása, összesen 8 db asztallal és padokkal,
- további 6 db pad kihelyezése a fejlesztéssel érintett területen,
- 11 db szelektív hulladékgyűjtő telepítése a megvalósítási helyszínen,
- 9 db fa kivágása, melyek közül 3 db invazív fajba tartozik, 6 db pedig rossz állapotban van,
- 9530 m2-nyi cserjés, fás terület kitisztítása,
- a fejlesztéssel érintett területen 177 db fa telepítése, a Madár-forrás környéki vizes élőhelyek növénytelepítéssel történő rehabilitációja, valamint a völgyfőben található forrástó partján a korábbi havária eseményei miatt megszűnt lágyszárú társulások újratelepítése,
- „Újszülöttek parkjának" kialakítása,
- 555 m2-en talajtakaró telepítése, talaj-erózióvédelmi céllal,
- a területen található „forrásház" felújítása, esőbeálló funkció kialakításával,
- 10x20 m alapterületen felnőtt kondipark kialakítása vízáteresztő sportburkolattal, valamint 16 db csővázas, fittnesz- street workout elemmel.

A tervezett fejlesztéseknek köszönhetően az Önkormányzat által kitűzött célok megvalósulnak, a fejlesztéssel érintett célcsoport Biatorbágy teljes lakossága, hiszen a kialakításra kerülő zöldterületet egyaránt használják a fiatalok, a kisgyermekes családok, a középkorúak és az idős korosztály is. A fiatalok számára kiváló lehetőség kínálkozik a szabadban történő testedzésre, sportra, szabadtéri összejövetelekre, baráti találkozókra. A kisgyermekes családok kellemes, hosszú sétákat tehetnek az 1 km hosszú sétányon.
Az idősebb korosztály számára is vonzóvá válik a terület, hiszen a kialakítandó sétány számukra is gyönyörű, zöld környezetben biztosítja az aktív kikapcsolódását, azonban séta közben lehetőségük nyílik megpihenni, vagy akár a szabadban olvasni a padokon, pihenőhelyeken.

## 2. Kommunikációs célok meghatározása (kötelező)

A kommunikáció célja a projekt ismertségének és elfogadottságának növelése, illetve az európai uniós források átlátható felhasználásának biztosítása. A kommunikációs tervben szükséges mindkét cél egyértelmű feltüntetése.

A projekt megvalósítása során a kommunikáció legfőbb célja a megvalósuló fejlesztés ismertségének és elfogadottságának növelése, valamint a központi források átlátható felhasználásának biztosítása.
A megfogalmazott közös cél a befektetés a jövőbe, és a fejlesztések eredményes kommunikálása a lakosság felé, hogy mind a magyar adófizetők, mind az Európai Unió állampolgárai lássák adóbefizetéseik hasznosulását és Magyarország folyamatos fejlődését.
A projekt ismertségét számos out- és indoor megjelenés segíti. Előbbire a megvalósítás helyszínén kihelyezett projekttáblák lesznek alkalmasak, míg az indoor megoldások között a honlap lesz elsősorban a meghatározó. A lakossági tájékoztatást segítik áttételesen azok a sajtóközlemények, amelyek média-megjelenéseket generálnak majd jellemzően a lokális média felületein (újság, rádió, televízió).
A készülő beszámolók, hírek a megvalósítás időtartama alatt több alkalommal is megjelennek majd az írott és elektronikus helyi sajtóban.

## 3. Célcsoportok – üzenetek meghatározása (kötelező)

A célcsoportok meghatározásánál figyelembe kell venni, hogy a kommunikáció célcsoportja nem minden esetben egyezik meg a projekt közvetlen célcsoportjával, hanem jellemzően annál sokkal tágabb körű. A projekt célcsoportja lehet egy jól behatárolható szakmai kör, ugyanakkor a kommunikáció célcsoportjába minden esetben beletartozik a széles nyilvánosság, a lakosság, az állampolgárok, akiket a fenti célok elérése érdekében tájékoztatni kell a projektről.

Célcsoportok és üzenetek:
A projekt célcsoportja Biatorbágy teljes lakossága, hiszen a kialakításra kerülő zöldterületet egyaránt használhatják a fiatalok, a kisgyermekes családok, a középkorúak és az idős korosztály is. A fiatalok számára kiváló lehetőség kínálkozik a szabadban történő testedzésre, sportra, szabadtéri összejövetelekre, baráti találkozókra. A kisgyermekes családok kellemes, hosszú sétákat tehetnek a sétányon, mely hengerelt, hézagmentes, stabilizer burkolattal kerül kialakításra, így babakocsival is könnyen járható. Emellett a fejlesztendő terület több, a helyiek által kedvelt kirándulóhely (pl.: az Iharosi völgy és környéke, a Biatorbágyi sziklavonulat különleges sziklája a Nyakaskő, valamint a Madárszirt és környéke) kiindulópontjaként szolgál, több túraútvonal is e terület érintésével érhető el. Az idősebb korosztály számára is vonzóvá válik a terület, hiszen a sétány számukra is gyönyörű, zöld környezetben biztosítja az aktív kikapcsolódást, azonban séta közben lehetőségük nyílik megpihenni, vagy akár a szabadban olvasni a padokon, pihenőhelyeken. A kialakításra kerülő zöld terület és sétány a Biatorbágyi Szenior Gyalogló Klub számára is népszerű célponttá válhat.

A projektnek köszönhetően jelentősen fejlődik a települési zöldinfrastruktúra, bővülnek a zsabadidő hasznos eltöltésére biztosított lehettőségek, javul a települési környezet állapota, mely tényezők mind hozzájárulnak a lakosság – elsősorban a fiatalok – helyben maradásáához.

## 4. Kommunikációs stratégia megalkotása (kötelező)

A kommunikációs célok megfogalmazása és a célcsoportok beazonosítását követően a célok elérése érdekében tett lépések konkretizálása. A kommunikációs stratégia és a kommunikációs csomag kötelező elemeinek összhangban kell lenniük egymással.

A kommunikáció legfőbb célja a beruházás lakossági általi elfogadása és elismerése, ezen keresztül az "komfortérzet" javítása.
Egy település valamennyi lakója számára egyaránt fontos, hogy lakhelyén elérhető legyen egy olyan nagy területű, rendezett zöldfelület, ahol a lakosság minden korosztálya, kisgyermekektől egészen a legidősebbekig kellemesen, szabad környezetben töltheti el a szabadidejét. (Erre az elmúlt két év pandémiás időszaka cask ráerősített). Ehhez nem csupán megvalósítani kell a különféle

Felhívjuk a figyelmét továbbá, hogy költségvetési szerv, közvetlen vagy közvetett többségi állami tulajdonban álló gazdasági társaság, helyi önkormányzat, önkormányzati társulás, közvetlen vagy közvetett többségi önkormányzati tulajdonban álló gazdasági társaság, térségi fejlesztési tanács, köztestület, közalapítvány, az állam által alapított vagyonkezelő alapítvány vagy az ilyen alapítvány által fenntartott jogi személy kedvezményezett esetén a fel nem használt támogatási előleg – az 481/2021. (VIII. 13.) Korm. rendelet 8. § szerinti esetekben – nem minősül jogosulatlan felhasználásnak, így annak visszafizetése kamatmentesen történik.

Budapest, 2022. április 22.

**Üdvözlettel:**

.....

Dancs László
osztályvezető

Magyar Államkincstár Budapesti és Pest Megyei Igazgatósága 2/51

Magyar Államkincstár

www.allamkincstar.gov.hu
1054 Budapest, Hold u. 4.
Postacím: 1909 Budapest
Tel.: 06 1 327 3600
Fax: 06 1 266 3869

**Tarjáni István polgármester Úr részére**

**Biaotrbágy Város Önkormányzata**
2051, Biatorbágy
Baross Gábor utca 2/A.

Iktatószám: IKT-2022-600-I1-00000070/0000021
Tárgy: Tájékoztatás likviditási terv elfogadásáról

**Tisztelt Kedvezményezett!**

Értesítjük, hogy a Terület- és Településfejlesztési Operatív Program Plusz keretében benyújtott, **TOP_PLUSZ-1.2.1-21-PT1-2022-00028** azonosítószámú támogatási kérelemhez fűződő Támogatási szerződéssel kapcsolatos Likviditási terve (konzorcium esetén tagi szinten) elfogadásra került.

Az elfogadott Likviditási terv alapján az adott naptári évre feltüntetett kedvezményezett által igénybe venni tervezett támogatási előleg összege **299.999.999 Ft.** A 256/2021. (V. 18.) Korm. rendelet 252. § (2) bekezdése értelmében költségvetési szerv, közvetlen vagy közvetett többségi állami tulajdonban álló gazdasági társaság, helyi önkormányzat, önkormányzati társulás, közvetlen vagy közvetett többségi önkormányzati tulajdonban álló gazdasági társaság, térségi fejlesztési tanács, köztestület, közalapítvány, az állam által alapított vagyonkezelő alapítvány vagy az ilyen alapítvány által fenntartott jogi személy kedvezményezett esetén az adott naptári évben maximálisan a likviditási tervben meghatározott támogatási előleg összegének 150%-a folyósítható.

Fentiek alapján – amennyiben a Támogatási Szerződésben utófinanszírozásúként rögzített elszámolható költség összege azt lehetővé teszi – a Kedvezményezett/Konzorciumi partner által idei évben **támogatási előlegkérelem benyújtásával igénybe vehető támogatási előleg összege 299.999.999 Ft.**

Kérjük, vegye figyelembe, hogy ha a kedvezményezett igénybe vesz támogatási előleget, azonban a támogatási előleg folyósítását követő 12 hónapon belül nem nyújt be kifizetési igénylést, illetve a benyújtott kifizetési igénylés vagy más körülmény – így különösen a helyszíni ellenőrzés tapasztalatai – a támogatás nem rendeltetésszerű felhasználását bizonyítja, a kedvezményezett köteles a korábban kifizetett támogatási előleget a folyósítás napjától számított, a Polgári Törvénykönyvről szóló 2013. évi V. törvény 6:47. § (2) és (4) bekezdés szerinti kamattal növelten – kincstári körbe tartozó központi költségvetési szervek esetében kamatmentesen – visszafizetni. Ilyen esetben a támogatási előleg visszafizetéséig, vagy a Támogató általi részletfizetési engedélyezés esetén az engedélyben meghatározottak szerint a kifizetések folyósítása felfüggesztésre kerül.

fejlesztéseket, de el is kell magyarázni azokat a lakosságnak, hogy a kivitelezéssel járó esetleges kényelmetlenséget könnyebben éljék meg, a beruházás utáni állapotot pedig örömmel fogadják.
A kivitelezés előtt fontos bemutatni számukra a jelenlegi állapotot, elérve ezáltal, hogy ők is szükségét érezzék a beruházásnak, ezért igényfelmérés is készült a pályázat beadása előtt. Tekintettel arra, hogy a tervezett fejlesztés a település minden lakosa által használható és számára többletértékkel bír, így a felmérés célcsoportja a teljes lakosság volt. Az Önkormányzat a megkérdezésre, mint primer információgyűjtésre a kérdőívezés módszerét alkalmazta. További segítséget nyújt a helyi médiában való sajtómegjelenés hírek, interjúk, esetleg képi felvételek révén.
A megvalósulás során arra kell a hangsúlyt fektetni, hogy a kivitelezéssel járó kellemetlenség a gyors befejezést és a minőségi változás elérését szolgálja. Ez egy intenzívebb, ugyancsak a helyi média felületein való megjelenést igényel (rádió, újság, televízió, honlapok stb.)
A beruházás végeztével az eredmény kommunikálása kap főszerepet, amit szintén képekkel illusztrálva mutatunk be a honlapon és a kapcsolódó helyi médiafelületeken

Balatonboglár, 2022. 04. 04.

Select

# Classic® 4/6 cm

| Termék -elérhetőség | | | SZ | Cikkszám (utolsó 5 karakter) | Szín | Bruttó méret cm (h x sz x m) | Raklap fajta | Mennyiség/ raklap | Sor/ raklap | Súly/ raklap (raklappal) | Súly | Szükséglet | Nettó listaár | Bruttó listaár |
|---|---|---|---|---|---|---|---|---|---|---|---|---|---|---|
| S | B | U | | | Classic | 4 cm | | kb. $m^2$/ rak. | sor/ rak. | kb. kg/ rak. | kb. kg/$m^2$ | kb. db/ $m^2$ | Ft/$m^2$ | Ft/$m^2$ |
| ✓ | | | ● | 11118061 | szürke | 20x10x4 | E | 12,60 | 15 | 1.321 | 90 | 50,00 | 5 704 | 7 245 |
| ✓ | ✓ | ✓ | ● | xxx18062 | szürke | 10x10x4; 20x10x4 | Z | 14,04 | 13 | 1.289 | 90 | 100; 50 | 5 704 | 7 245 |
| ✓ | | | ● | 11118065 | Antracit | 20x10x4 | E | 12,60 | 15 | 1.321 | 90 | 50,00 | 6 739 | 8 559 |
| ✓ | ✓ | ✓ | ● | xxx18066 | Antracit | 10x10x4; 20x10x4 | Z | 14,04 | 13 | 1.289 | 90 | 100; 50 | 6 739 | 8 559 |
| ✓ | | | ● | 11118073 | Barna melír | 20x10x4 | E | 12,60 | 15 | 1.321 | 90 | 50,00 | 7 751 | 9 844 |
| ✓ | ✓ | ✓ | ● | xxx18074 | Barna melír | 10x10x4; 20x10x4 | Z | 14,04 | 13 | 1.289 | 90 | 100; 50 | 7 751 | 9 844 |
| ✓ | | | ● | 11118063 | piros | 20x10x4 | E | 12,60 | 15 | 1.321 | 90 | 50,00 | 6 739 | 8 559 |
| ✓ | ✓ | ✓ | ● | xxx18064 | piros | 10x10x4; 20x10x4 | Z | 14,04 | 13 | 1.289 | 90 | 100; 50 | 6 739 | 8 559 |
| ✓ | | | ● | 11118071 | őszi | 20x10x4 | E | 12,60 | 15 | 1.321 | 90 | 50,00 | 7 751 | 9 844 |
| ✓ | ✓ | ✓ | ● | xxx18072 | őszi | 10x10x4; 20x10x4 | Z | 14,04 | 13 | 1.289 | 90 | 100; 50 | 7 751 | 9 844 |
| S | B | U | | | Classic | 6 cm | | kb. $m^2$/ rak. | sor/ rak. | kb. kg/ rak. | kb. kg/$m^2$ | kb. db/ $m^2$ | Ft/$m^2$ | Ft/$m^2$ |
| ✓ | ✓ | ✓ | ● | xxx18009 | Szürke | 10x10x6 | Z | 9,00 | 9 | 1 240 | 135 | 100,00 | 5 911 | 7 507 |
| ✓ | ✓ | | ● | 11118077 | Szürke | 20x10x6 | E | 11,52 | 12 | 1 580 | 135 | 50,00 | 5 911 | 7 507 |
| | ✓ | ✓ | ● | xxx18010 | Szürke | 20x10x6 | Z | 9,00 | 9 | 1 240 | 135 | 50,00 | 5 911 | 7 507 |
| ✓ | ✓ | | ● | 11118079 | Szürke | 20x20x6 | E | 11,52 | 12 | 1 580 | 135 | 25,00 | 5 911 | 7 507 |
| | ✓ | ✓ | ● | xxx18012 | Szürke | 20x20x6 | Z | 10,80 | 9 | 1 483 | 135 | 25,00 | 5 911 | 7 507 |
| ✓ | ✓ | | ● | 11118078 | Szürke | 30x20x6 | E | 11,50 | 12 | 1 577 | 135 | 16,67 | 5 911 | 7 507 |
| | ✓ | ✓ | ● | xxx18011 | Szürke | 30x20x6 | Z | 10,78 | 9 | 1 483 | 135 | 16,67 | 5 911 | 7 507 |
| ✓ | ✓ | | ● | 11118088 | Antracit | 20x10x6 | E | 11,52 | 12 | 1 580 | 135 | 50,00 | 7 349 | 9 334 |
| | ✓ | ✓ | ● | xxx18087 | Antracit | 20x10x6 | Z | 9,00 | 9 | 1 240 | 135 | 50,00 | 7 349 | 9 334 |
| ✓ | ✓ | | ● | 11118083 | Piros | 20x10x6 | E | 11,52 | 12 | 1 580 | 135 | 50,00 | 7 349 | 9 334 |
| | ✓ | ✓ | ● | xxx18134 | Piros | 20x10x6 | Z | 9,00 | 9 | 1 240 | 135 | 50,00 | 7 349 | 9 334 |
| ✓ | ✓ | ✓ | ● | xxx18100 | Őszi | 10x10x6 | Z | 9,00 | 9 | 1 240 | 135 | 100,00 | 8 108 | 10 298 |
| ✓ | ✓ | | ● | 11118102 | Őszi | 20x10x6 | E | 11,52 | 12 | 1 580 | 135 | 50,00 | 8 108 | 10 298 |
| | ✓ | ✓ | ● | xxx18101 | Őszi | 20x10x6 | Z | 9,00 | 9 | 1 240 | 135 | 50,00 | 8 108 | 10 298 |
| ✓ | ✓ | | ● | 11118106 | Őszi | 20x20x6 | E | 11,52 | 12 | 1 580 | 135 | 25,00 | 8 108 | 10 298 |
| | ✓ | ✓ | ● | xxx18106 | Őszi | 20x20x6 | Z | 10,80 | 9 | 1 483 | 135 | 25,00 | 8 108 | 10 298 |
| ✓ | ✓ | | ● | 11118104 | Őszi | 30x20x6 | E | 11,50 | 12 | 1 577 | 135 | 16,67 | 8 108 | 10 298 |
| | ✓ | ✓ | ● | xxx18103 | Őszi | 30x20x6 | Z | 10,78 | 9 | 1 483 | 135 | 16,67 | 8 108 | 10 298 |

A szabvány szerinti beépítés betartásával (megfelelő ágyazat és kivitelezési mód) Gyáregység-kód: S = 111 Sóskút / B = 112 Békéscsaba / U = 113 Újfehértó

**Színek 4/6cm:**



Szürke



Antracit



Piros



Őszi



4 cm: Barna melír

**Formátumok** Kőmagasság: 4 cm



10 x 10 cm



20 x 10 cm

**Formátumok** Kőmagasság: 6 cm



10 x 10 cm



20 x 10 cm



20 x 20 cm



30 x 20 cm

Select

# Suave® Kombi

| Termék -elérhetőség S | B | U | SZ | Cikkszám (utolsó 5 karakter) | Szín | Bruttó méret cm (h x sz x m) | Raklap fajta | Mennyiség/ raklap | Sor/ raklap | Súly/ raklap (raklappal) | Súly | Szükséglet | Nettó listaár | Bruttó listaár |
|---|---|---|---|---|---|---|---|---|---|---|---|---|---|---|
| S | B | U | | | Suave Kombi | | | kb. $m^2$/ rak. | sor/ rak. | kb. kg/ rak. | kb. kg/$m^2$ | kb. sor/ $m^2$ | 8 108 | 10 298 |
| ✓ | ✓ | ✓ | ● | xxx14017 | Kagylóhéj | Kombi 32x24x6 (6 darab) 24x16x6 (9 darab) 16x16x6 (6 darab) | Z | 8,64 | 9 | 1.191 | 135 | 0,96 | 8 913 | 11 320 |
| ✓ | ✓ | ✓ | ● | xxx14018 | Barna melír | Kombi 32x24x6 (6 darab) 24x16x6 (9 darab) 16x16x6 (6 darab) | Z | 8,64 | 9 | 1.191 | 135 | 0,96 | 8 453 | 10 736 |
| ✓ | ✓ | ✓ | ● | xxx14019 | Antracit melír | Kombi 32x24x6 (6 darab) 24x16x6 (9 darab) 16x16x6 (6 darab) | Z | 8,64 | 9 | 1.191 | 135 | 0,96 | 8 453 | 10 736 |

A szabvány szerinti beépítés betartásával (megfelelő ágyazat és kivitelezési mód) Gyáregység-kód: S = 111 Sóskút / B = 112 Békéscsaba / U = 113 Újfehértó

## Színek



Kagylóhéj



Barna melír



Antracit melír

## Formátumok

Kőmagasság: 6 cm

6 db 32 x 24 cm
9 db 24 x 16 cm
6 db 16 x 16 cm



| Termék | Berendezési tárgyak | mennyiség |
|---|---|---|
| ST Alumna köztéri pad,<br>Abaszer Kft |  | 6db |
| Tusnád ülő garnitúra,<br>Abaszer Kft |  | 8db |
| ST MAG, szelektív hulladékgyűjtő,<br>Abaszer Kft |  | 3db |
| ST MAG, szóló hulladékgyűjtő,<br>Abaszer Kft |  | 4db |
| ST-Szendvics kerékpár tároló,<br>Abaszer Kft |  | 2x 4db |
| Kisméretű információs tábla, kétoldali használatra, Abaszer Kft |  | 3 db |

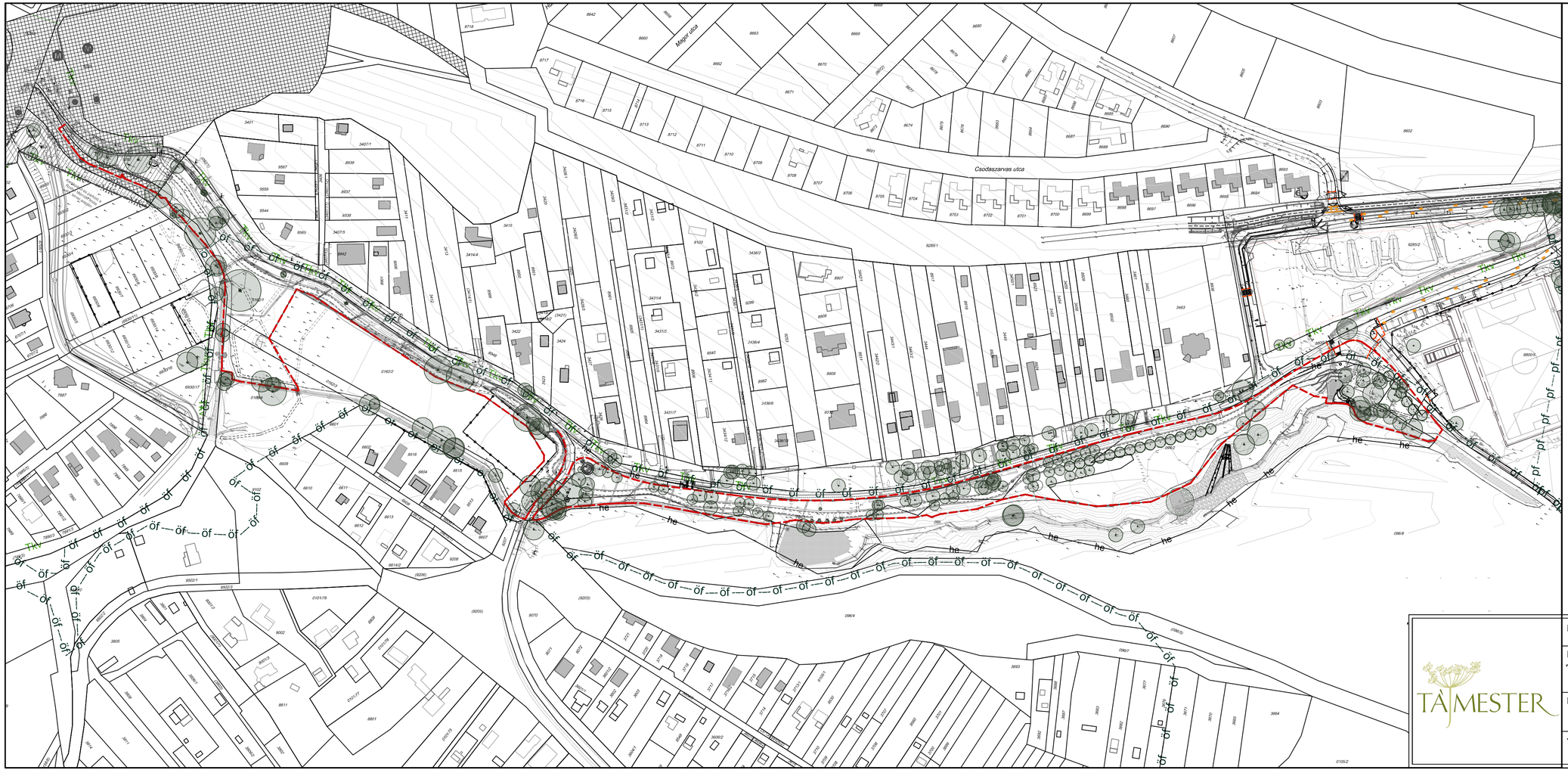


## Jelmagyarázat

- Földrészlet határ
- Épület
- Meglévő fa

**Tervezett elemek**

- Pályázati terület lehatárolása
- Vízfelület
- Vizenyős terület
- Patak

**Védettségek**

- Műemlék
- Műemlék telke
- Műemléki környezet
- Ökológiai folyosó
- Puffer terület
- Tájképvédelmi terület
- Helyi jelentőségű védett terület

TÁJMESTER

| | |
|---|---|
| MEGBÍZÓ: Biatorbágy Város Önkormányzata | K1 |
| MUNKA NEVE: Biatorbágy, Forrás-völgy<br>TOP Plusz-1.2.1-21 Élhető települések pályázat (I. és II. ütem)<br>KÖRNYEZETALAKÍTÁSI KIVITELI TERV | |
| RAJZ NEVE: ÁTTEKINTŐ HELYSZÍNRAJZ | MÉRETARÁNY: 1 : 2000 |
| TERVEZŐ: Illyés Zsuzsanna K1-01 5028<br>MUNKATÁRS: Gaál Kinga | DÁTUM: 2023.06. |

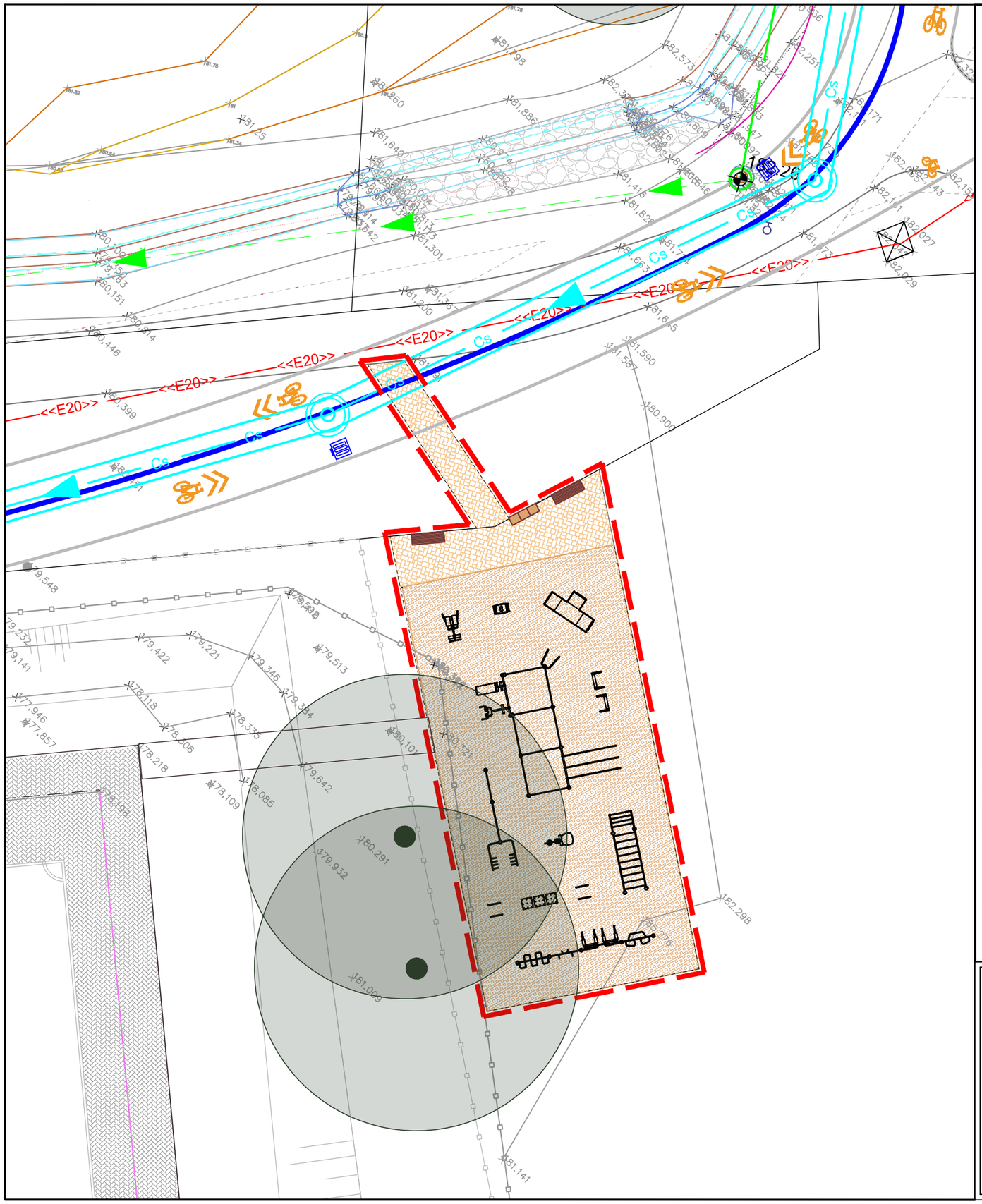


## Jelmagyarázat

### Meglévő elemek

- Tervezési terület határa
- Földrészlet határ
- Magasság (+152.03)
- Kerítés
- Térkő
- Meglévő, megmaradó fa
- Elektorom beton/fém oszlop
- Kandeláber

### Tervezett elemek

- Fém szegély
- Ütéscsillapító gumi burkolat
- Térkő római rakással
- Pad
- Szelektív hulladékgyűjtő

TÁJMESTER

| | |
|---|---|
| MEGBÍZÓ: Biatorbágy Város Önkormányzata | K2 |
| MUNKA NEVE: Biatorbágy, Forrás-völgy<br>TOP Plusz-1.2.1-21 Élhető települések pályázat (I. és II. ütem)<br>KÖRNYEZETALAKÍTÁSI KIVITELI TERV | |
| RAJZ NEVE: KERTÉPÍTÉSZETI TERV<br>1. SZAKASZ | MÉRETARÁNY: 1 : 200 |
| TERVEZŐ: Illyés Zsuzsanna<br>K1-01 5028<br>MUNKATÁRS: Gaál Kinga | DÁTUM: 2023.06. |

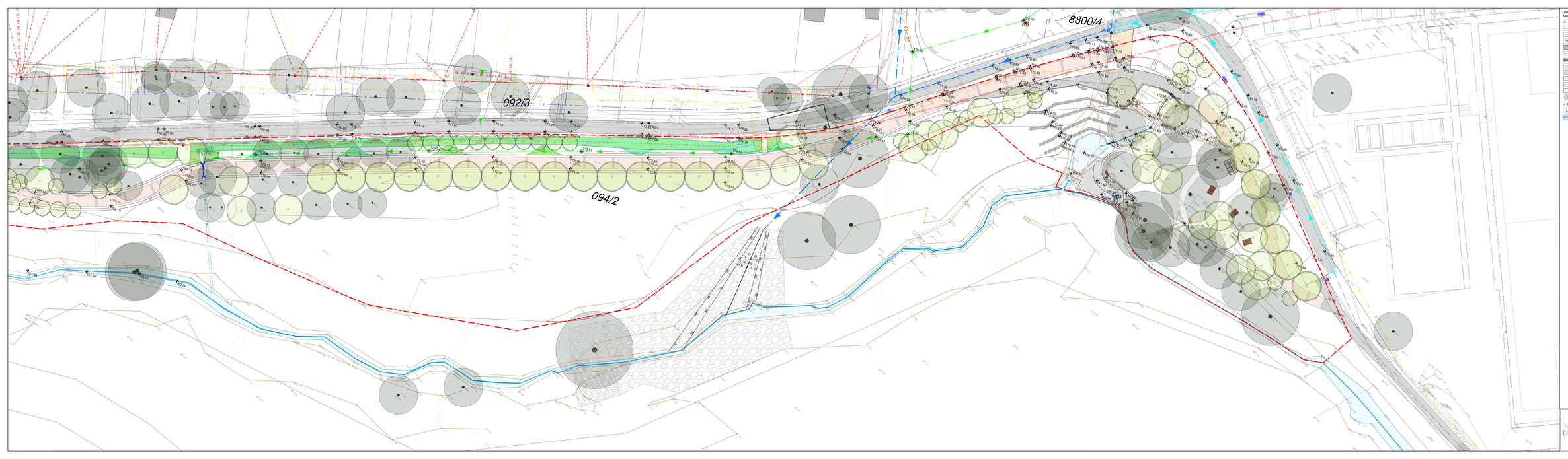


Jelmagyarázat

Meglévő elemek

- Tervezési terület határa
- Földrészlet határ
- Rézsű
- Magasság
- Épület
- Kerítés
- Kőfrízl
- Útszegély
- Aszfalt
- Beton
- Térkő
- Fűfrízl szint burkolat
- Meglévő, megmaradó fa
- Elektromos beton/fém oszlop
- Kandeláber
- Patak, vízenyős terület

Tervezett elemek

- Magasság
- Rézsű
- Útszegély fl. ütem
- K-szegély
- Fém szegély
- Természető szegély
- Térkő szegély
- Támfal
- Gabion támfal
- Térkő burkolat
- Frőhealit Suave kombi térkő burkolat
- Természető burkolat műgyamtás fugával
- Műrva burkolat
- Fa pallós burkolat
- Rácsos
- Kőszórás
- Fa
- Cserje
- Évelő
- Magkeverék
- Kerékpársáv/ató
- Vízelvezető árok
- Áteresz
- Forrás-tó
- Kerítő
- Pad
- Pad asztallal
- Szelektív hulladékgyűjtő
- Információs tábla

| | | |
|---|---|---|
| MEGBÍRÓ: | Biatorbágy Város Önkormányzata | K3 |
| MUNKA NEVE: | Biatorbágy, Forrás-völgy<br>TOP Plusz-1.2.1-21 Élhető településünk pályázat (1-és II. ütem)<br>KÖRNYEZETALAKÍTÁSI KIVITELI TERV | |
| RAJZ NEVE: | KERTÉPÍTÉSZETI TERV<br>2. SZAKASZ | MÉRETARÁNY:<br>1 : 200 |
| TERVEZŐ: | Illyés Zsuzsanna<br>K1-01 3028 | MUNKASZÁM: Gaál Kinga<br>DÁTUM:<br>2023.06. |

TÁJMESTER

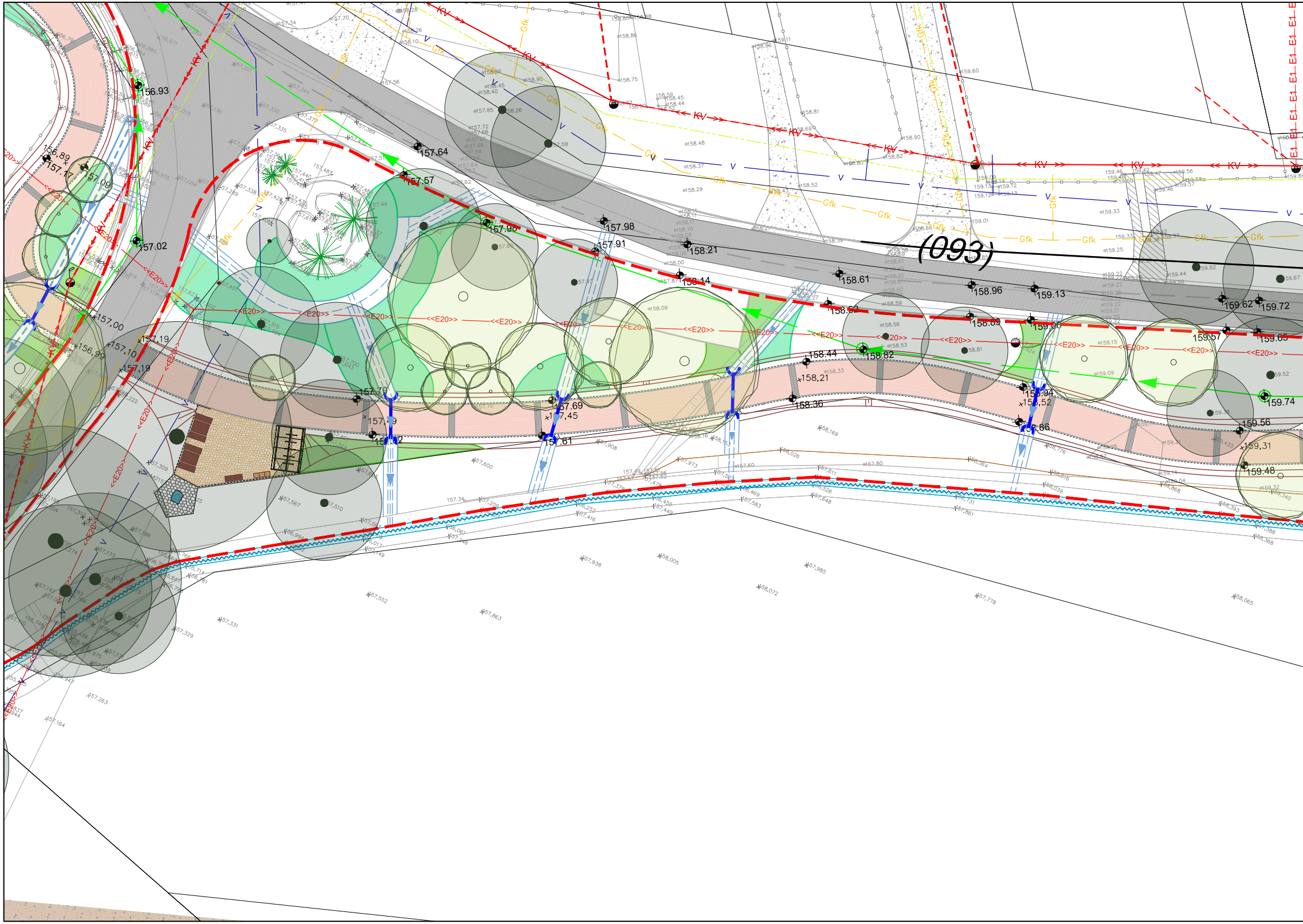
(093)
KV
Gfk
V
<<E20>>
E1
156.93
156.89
157.09
157.02
157.00
157.19
157.10
156.99
157.64
157.57
157.98
157.98
157.91
158.21
158.14
158.52
158.61
158.96
159.13
159.62
159.72
158.69
159.06
159.57
159.65
158.44
158.82
158,21
158.36
157.70
157.69
157,45
157.61
159.74
159.56
159,31
159.48

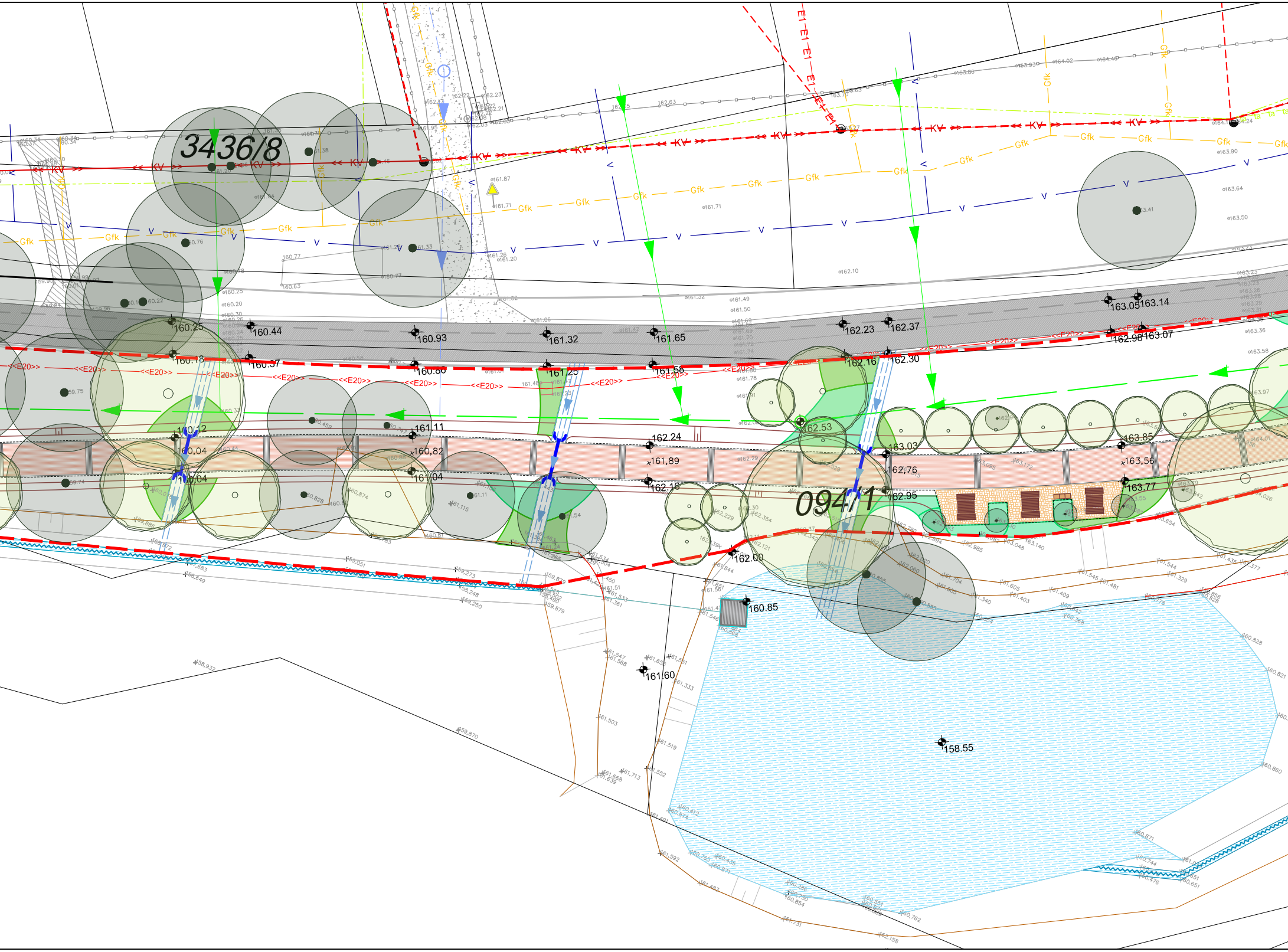
3436/8
094/1
KV
Gfk
E1
<<E20>>
V
160.25
160.44
160.93
161.32
161.65
162.23
162.37
163.05
163.14
162.98
163.07
160.18
160.57
160.80
161.25
161.58
162.16
162.30
160,12
160,04
160,04
161.11
160,82
161.04
162.24
161,89
162.16
162.53
163.03
162,76
162.95
163.85
163,56
163.77
162.00
160.85
161.60
158.55

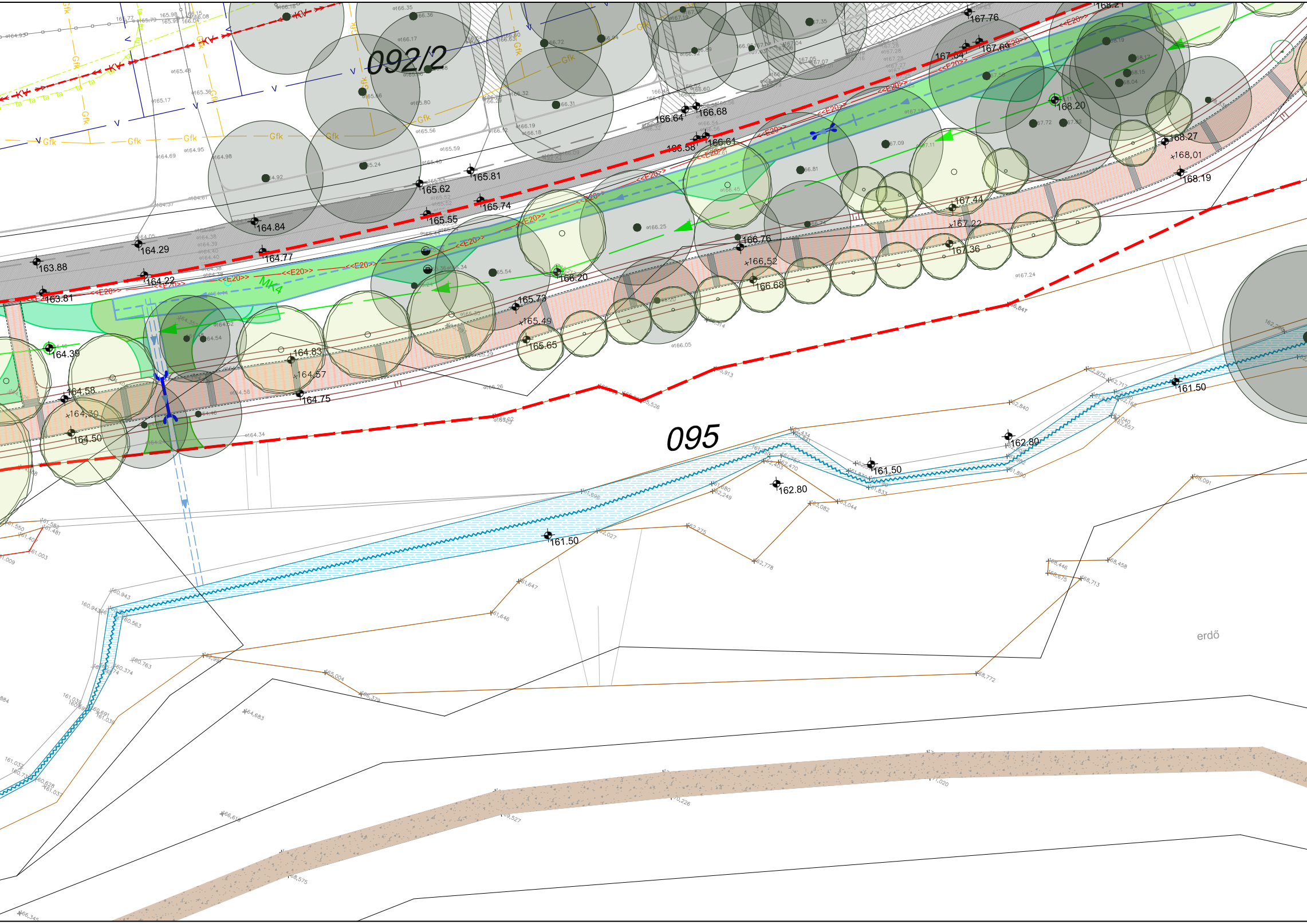
092/2
095
erdő
MK4
<<E20>>
KV
Gfk
V
167.76
168.21
167.64
167.69
166.64
166.68
166.58
166.61
165.81
165.62
165.74
165.55
164.84
164.29
164.77
163.88
164.22
163.81
168.20
168.27
168,01
168.19
167.44
167.22
167.36
166.76
166,52
166.68
166.20
165.73
165,49
165.65
164.39
164.83
164.57
164.75
164.58
164,30
164.50
161.50
162.80
161.50
162.80
161.50

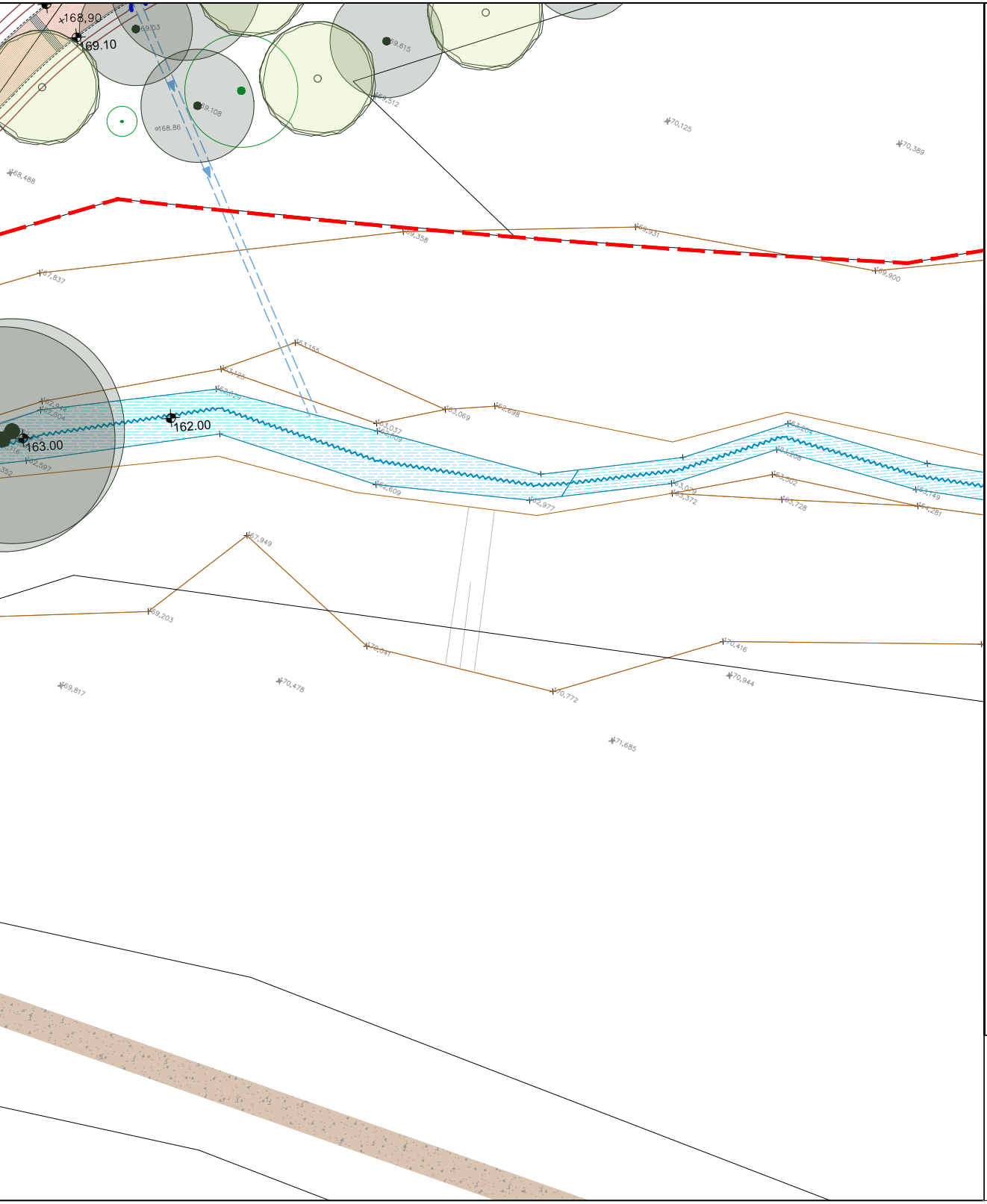
168,90
169.10
162.00
163.00
170,125
170,389
168,488
167,837
169,358
169,931
169,900
163,155
163,125
163,069
162,698
162,609
162,977
167,949
169,203
170,041
170,772
170,416
170,944
169,817
170,478
171,685

Jelmagyarázat

Meglévő elemek

- Tervezési terület határa
- Földrészlet határ
- Rézsű
- Magasság
- Épület
- Kerítés
- Útszegély
- Aszfalt
- Beton
- Térkő
- Földút/ szórt burkolat
- Meglévő, megmaradó fa
- Kandeláber
- Elektorom beton/fém oszlop
- Csatornafedlap
- Patak, vizenyős terület

Tervezett elemek

- Magasság
- Rézsű
- Útszegély II. ütem
- Fém szegély
- Terméskő szegély
- Frühwald Classic térkő burkolat
- Frühwald Suave kombi térkő burkolat
- Terméskő burkolat műgyantás fugával
- Fa
- Cserje
- Évelő
- Magkeverék
- Kerékpártároló
- Vízelvezető árok
- Áteresz
- Pad
- Pad asztallal
- Szelektív hulladékgyűjtő
- Információs tábla

TÁJMESTER

MEGBÍZÓ: Biatorbágy Város Önkormányzata

K4

MUNKA NEVE: Biatorbágy, Forrás-völgy
TOP Plusz-1.2.1-21 Élhető települések pályázat (I. és II. ütem)
KÖRNYEZETALAKÍTÁSI KIVITELI TERV

RAJZ NEVE: KERTÉPÍTÉSZETI TERV
3. SZAKASZ

MÉRETARÁNY: 1 : 200

TERVEZŐ: Illyés Zsuzsanna
K1-01 5028

MUNKATÁRS: Gaál Kinga

DÁTUM: 2023.06.

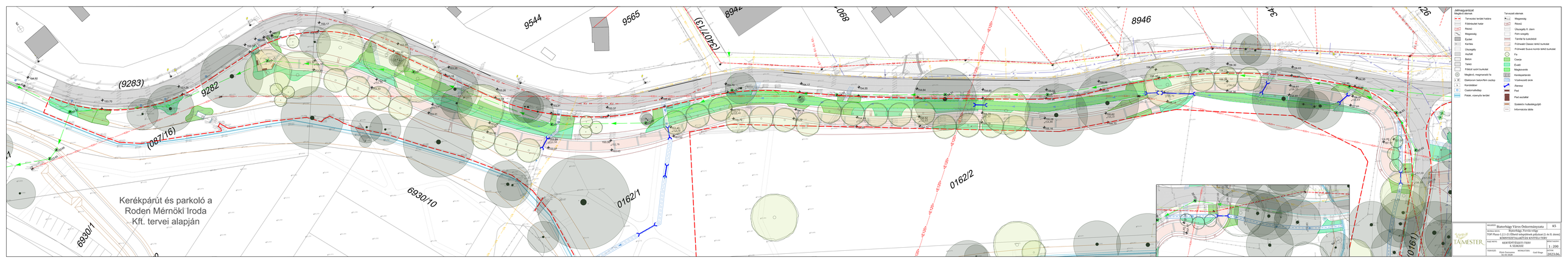
9544
9565
(9283)
9282
(087/16)
6930/10
6930/1
0162/1
0162/2
8946
(0161)
Kerékpárút és parkoló a
Roden Mérnöki Iroda
Kft. tervei alapján

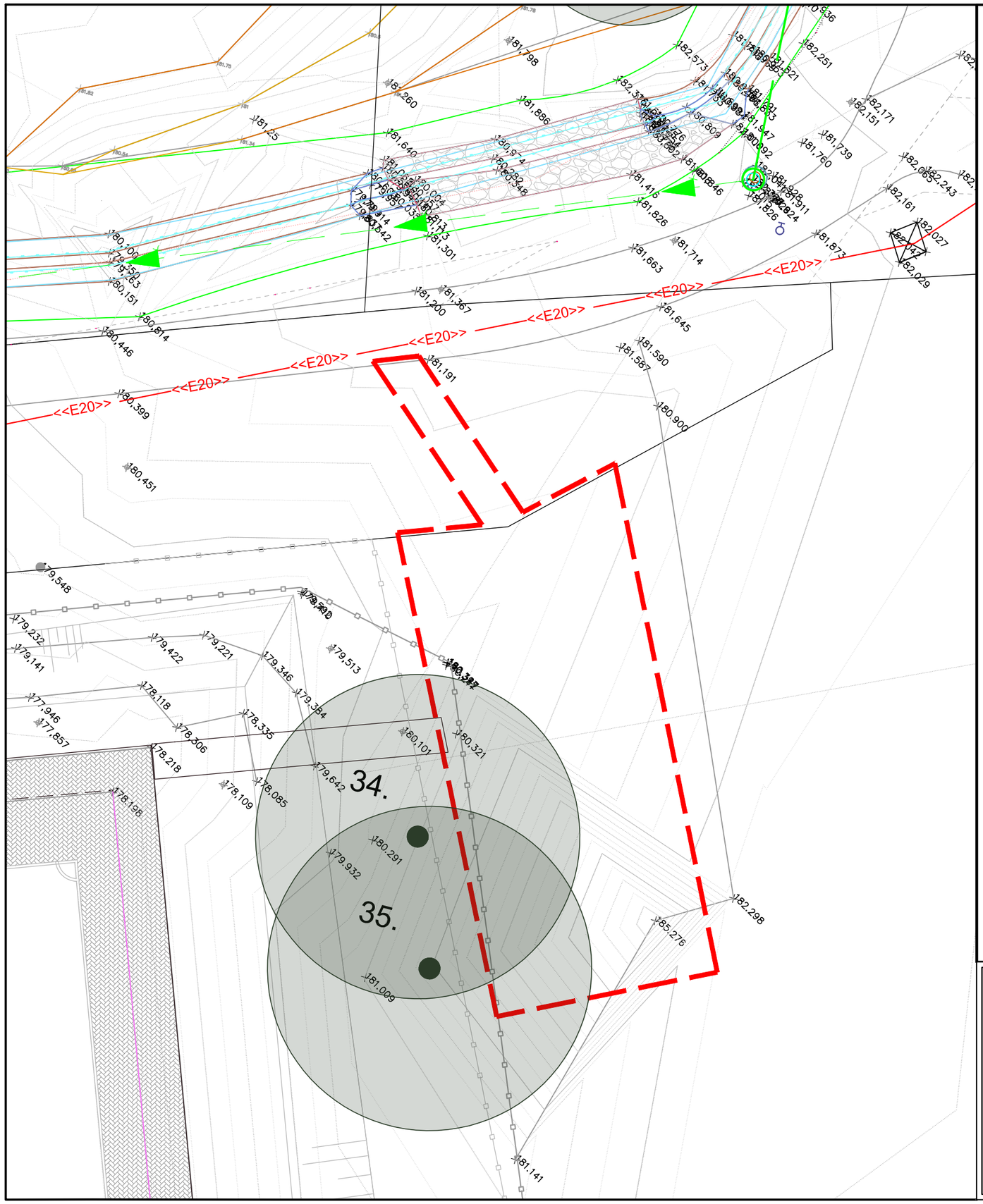


## Jelmagyarázat

Meglévő elemek

- Tervezési terület határa
- Földrészlet határ
- +152,03 Magasság
- Kerítés
- Útszegély
- Térkő
- Meglévő, megmaradó fa
- Elektorom beton/fém oszlop
- Kandeláber

| Sorszám | Magyar név | Latin név | Törzsátmérő (cm) |
|---|---|---|---|
| 34. | Mezei szil | Ulmus minor | 80 |
| 35. | Mezei szil | Ulmus minor | 80 |

TÁJMESTER

| | |
|---|---|
| MEGBÍZÓ: Biatorbágy Város Önkormányzata | K6 |
| MUNKA NEVE: Biatorbágy, Forrás-völgy<br>TOP Plusz-1.2.1-21 Élhető települések pályázat (I. és II. ütem)<br>KÖRNYEZETALAKÍTÁSI KIVITELI TERV | |
| RAJZ NEVE: FAFELMÉRÉS, TERÜLETELŐKÉSZÍTÉS, FAKIVÁGÁS, FAVÉDELEM ÉS BONTÁS 1. SZAKASZ | MÉRETARÁNY: 1 : 200 |
| TERVEZŐ: Illyés Zsuzsanna K1-01 5028<br>MUNKATÁRS: Gaál Kinga | DÁTUM: 2023.06. |

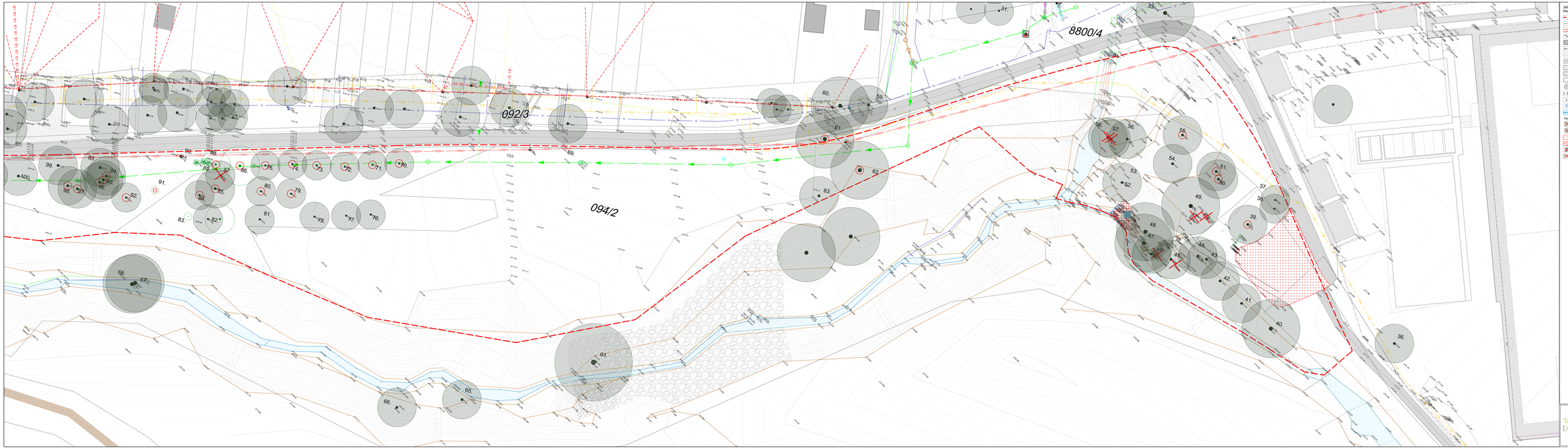


Jelmagyarázat

Meglévő elemek

- Tervezési terület határa
- Földkészlet határ
- Rézsű
- Magasság
- Épület
- Kerítés
- Útszegély
- Aszfalt
- Beton
- Térkő
- Földút szórt burkolat
- Meglévő, megmaradó fa
- Megmaradó bokorfrom
- Darázsfészek
- Kandeláber
- Csatornafedlap
- Patak, vízmosás, árok

Tarlókeletkezés/kímélés

- Kivágandó fa (3 db)
- Megmaradó/áthelyezendő fa (16 db)
- Bontandó aszfalt burkolat
- Bontandó járda
- Bontandó aszfalt, pad
- Bontandó kipusz

| Sorszám | Magyar név | Latin név | Törzskerület (cm) |
|---|---|---|---|
| 32. | Csertölgy | Quercus cerris | 80 |
| 33. | Csertölgy | Quercus cerris | 80 |
| 34. | Fehér akác | Robinia pseudoacacia | 70 |
| 35. | Mezei juhar | Acer campestre | 80 |
| 36. | Mezei juhar | Acer campestre | 80 |
| 37. | Nemes dió | Juglans regia | 80 |
| 38. | Nemes dió | Juglans regia | 80 |
| 39. | Nemes dió | Juglans regia | 80 |
| 40. | Nemes dió | Juglans regia | 80 |
| 41. | Nemes dió | Juglans regia | 80 |
| 42. | Nemes dió | Juglans regia | 80 |
| 43. | Nemes dió | Juglans regia | 80 |
| 44. | Nemes dió | Juglans regia | 80 |
| 45. | Nemes dió | Juglans regia | 80 |
| 46. | Nemes dió | Juglans regia | 80 |
| 47. | Nemes dió | Juglans regia | 80 |
| 48. | Nemes dió | Juglans regia | 80 |
| 49. | Nemes dió | Juglans regia | 80 |
| 50. | Nemes dió | Juglans regia | 80 |
| 51. | Nemes dió | Juglans regia | 80 |
| 52. | Nemes dió | Juglans regia | 80 |
| 53. | Nemes dió | Juglans regia | 80 |
| 54. | Nemes dió | Juglans regia | 80 |
| 55. | Nemes dió | Juglans regia | 80 |
| 56. | Nemes dió | Juglans regia | 80 |
| 57. | Nemes dió | Juglans regia | 80 |
| 58. | Nemes dió | Juglans regia | 80 |
| 59. | Nemes dió | Juglans regia | 80 |
| 60. | Nemes dió | Juglans regia | 80 |
| 61. | Nemes dió | Juglans regia | 80 |
| 62. | Nemes dió | Juglans regia | 80 |
| 63. | Nemes dió | Juglans regia | 80 |
| 64. | Nemes dió | Juglans regia | 80 |
| 65. | Nemes dió | Juglans regia | 80 |
| 66. | Nemes dió | Juglans regia | 80 |
| 67. | Nemes dió | Juglans regia | 80 |
| 68. | Nemes dió | Juglans regia | 80 |
| 69. | Közönséges dió | Juglans regia | 70 |
| 70. | Közönséges dió | Juglans regia | 30 |
| 71. | Közönséges dió | Juglans regia | 30 |
| 72. | Közönséges dió | Juglans regia | 30 |
| 73. | Közönséges dió | Juglans regia | 30 |
| 74. | Közönséges dió | Juglans regia | 30 |
| 75. | Közönséges dió | Juglans regia | 30 |
| 76. | Közönséges dió | Juglans regia | 20 |
| 77. | Közönséges dió | Juglans regia | 20 |
| 78. | Közönséges dió | Juglans regia | 20 |
| 79. | Közönséges dió | Juglans regia | 20 |
| 80. | Közönséges dió | Juglans regia | 20 |
| 81. | Közönséges dió | Juglans regia | 20 |
| 82. | Közönséges dió | Juglans regia | 20 |
| 83. | Közönséges dió | Juglans regia | 20 |
| 84. | Közönséges dió | Juglans regia | 40 |
| 85. | Közönséges dió | Juglans regia | 50 |
| 86. | Fehér akác | Robinia pseudoacacia | 50 |
| 87. | Fehér akác | Robinia pseudoacacia | 60 |
| 88. | Pecsétgyökér | Thuja occidentalis | 10 |
| 89. | Pecsétgyökér | Thuja occidentalis | 10 |
| 90. | Közönséges dió | Juglans regia | 5 |
| 91. | Közönséges dió | Juglans regia | 5 |
| 92. | Közönséges dió | Juglans regia | 30 |
| 93. | Feketenyár | Populus nigra | 60 |
| 94. | Feketenyár | Populus nigra | 60 |
| 95. | Feketenyár | Populus nigra | 60 |
| 96. | Feketenyár | Populus nigra | 60 |
| 97. | Feketenyár | Populus nigra | 60 |
| 98. | Feketenyár | Populus nigra | 60 |
| 99. | Feketenyár | Populus nigra | 60 |
| 100. | Közönséges dió | Juglans regia | 50 |

TÁMESTER

| | |
|---|---|
| MEGBÍZÓ: | Biatorbágy Város Önkormányzata |
| MUNKA NEVE: | Biatorbágy, Forrás-völgy<br>TOP Plusz-1.2.1-21 Élhető települések pályázat (1-es ill. ütem) |
| TERVFAJTA: | KÖRNYEZETALAKÍTÁSI KIVITELI TERV |
| RÉSZ NEVE: | FAFELMÉRÉS, FAKIVÁGÁSI TERV, FAÜLTETÉS, FAGYÖKÉRÁGAS, FAVÉDELEM ÉS BONTÁSI ELEMZÉS |
| MÉRETARÁNY: | 1 : 200 |
| TERVEZŐ: | Ilyés Zsuzsanna<br>É1-01 0038 |
| RAJZOLTA: | Gaál Kinga |
| DÁTUM: | 2023.06. |

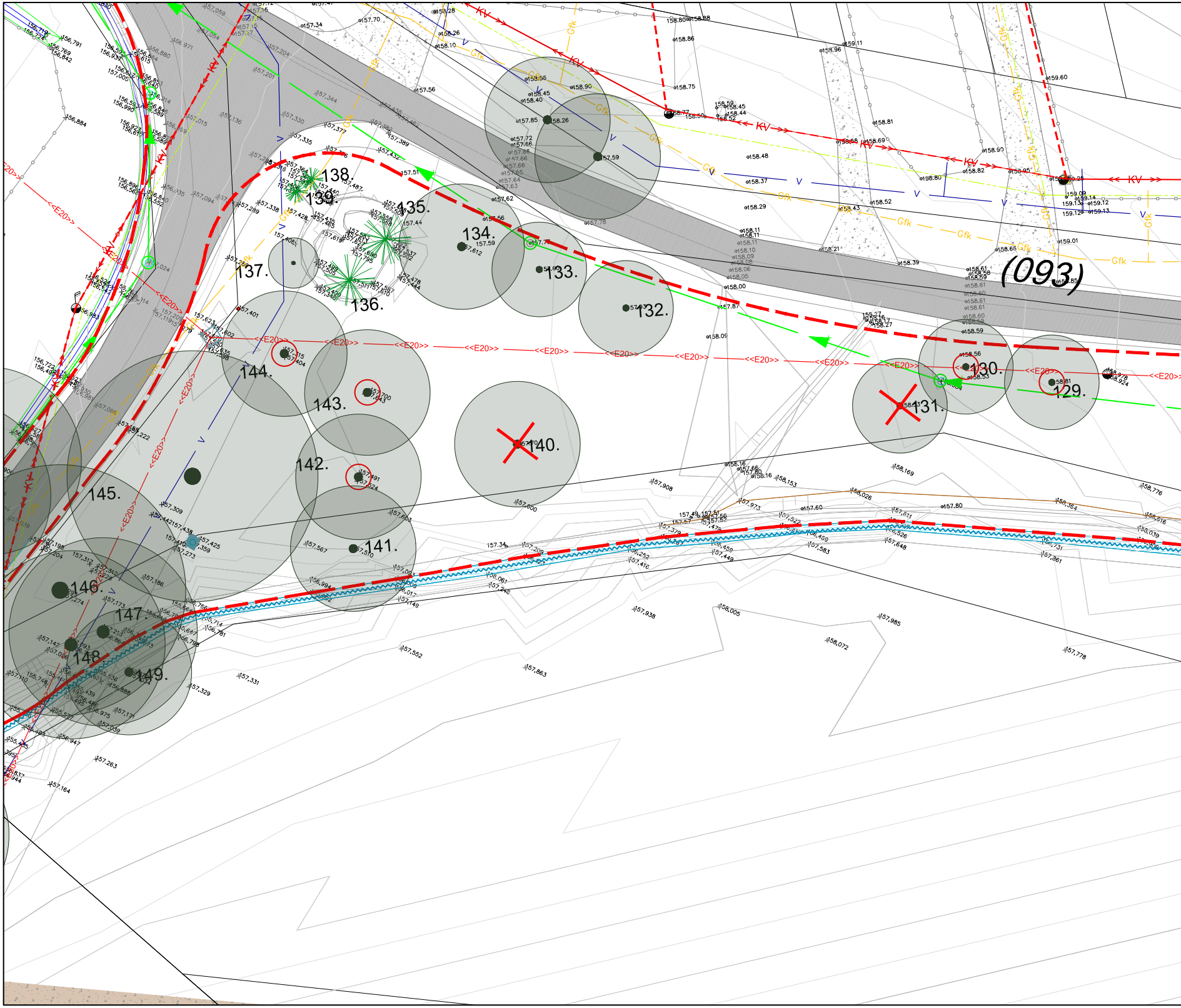

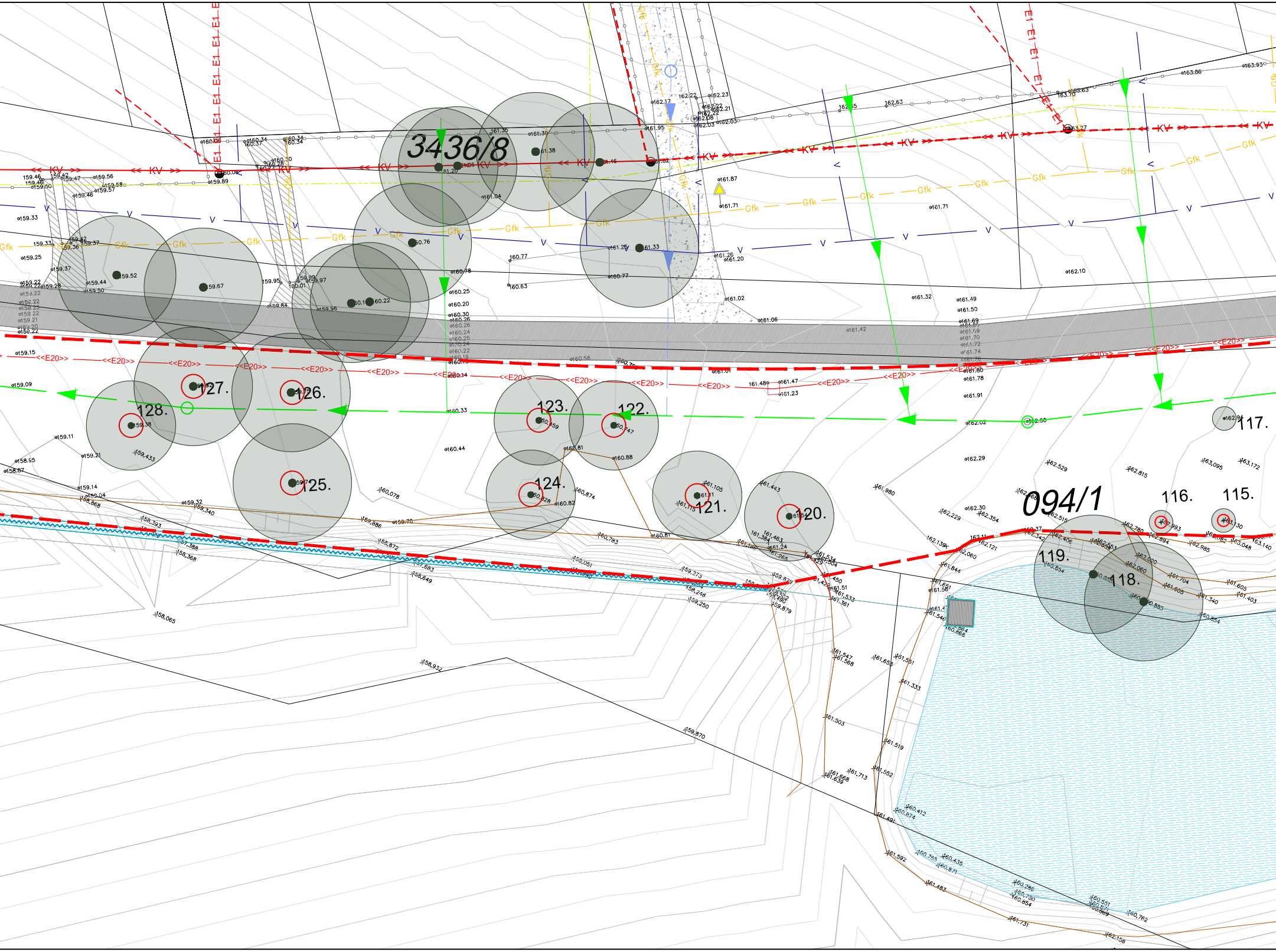

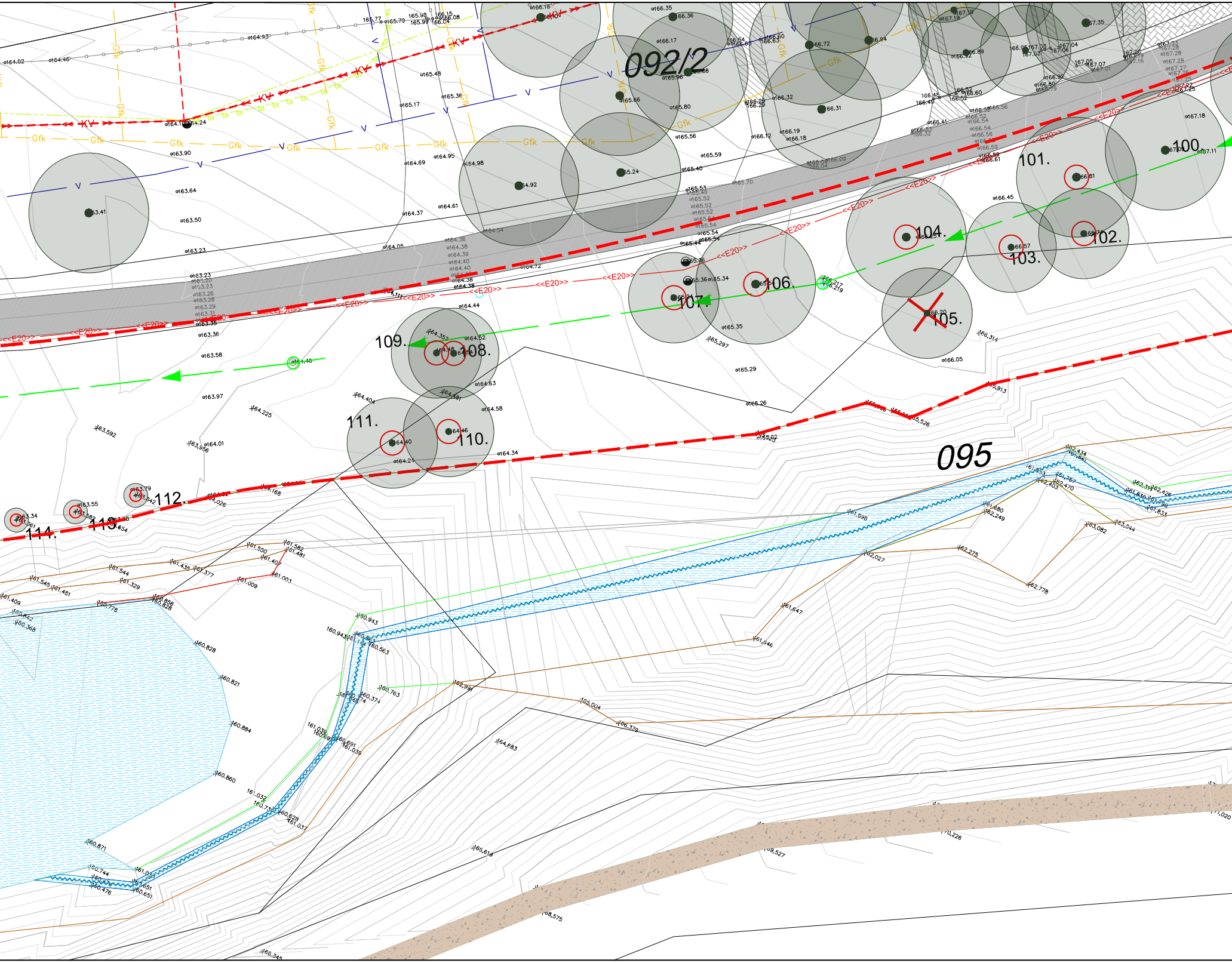

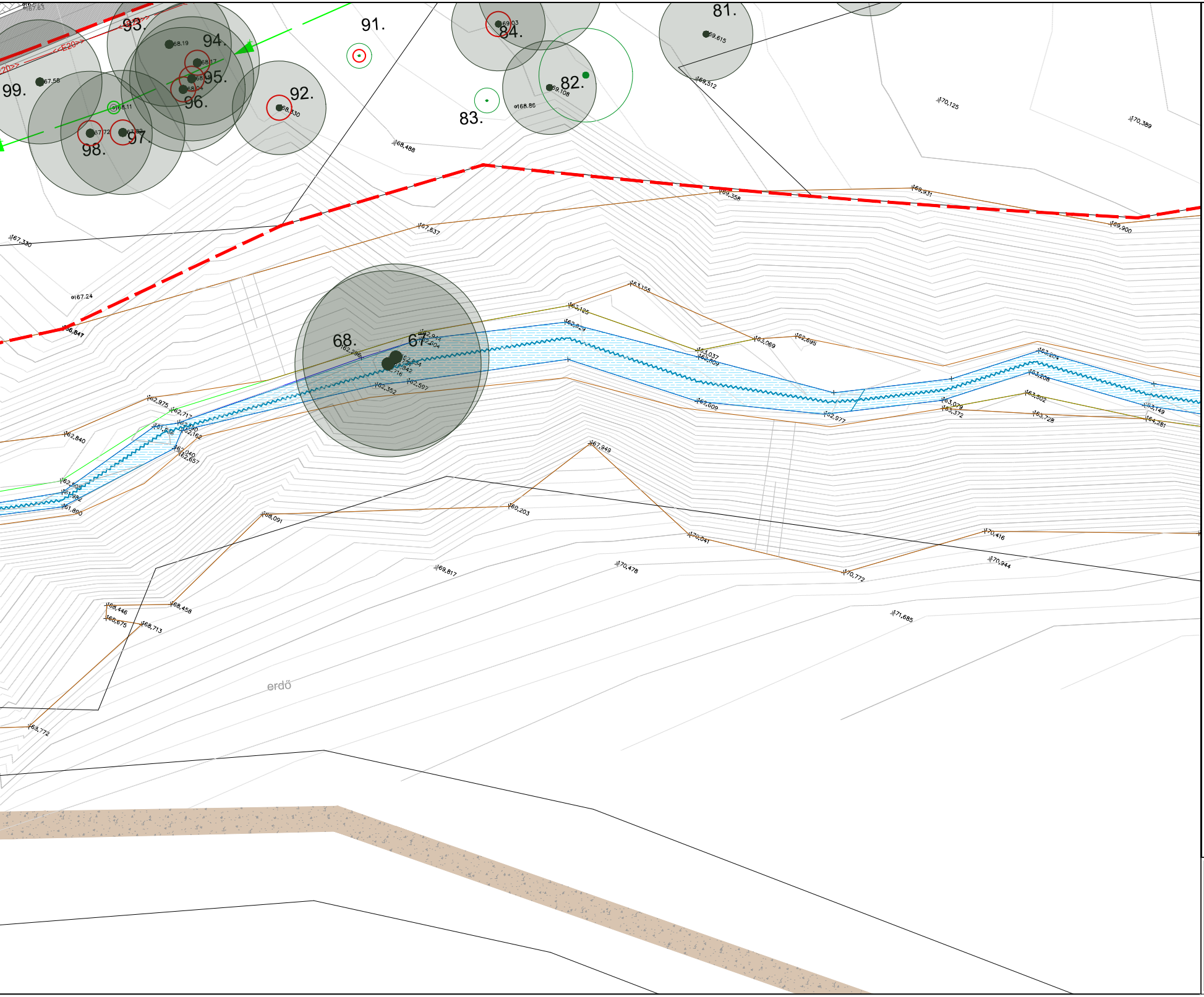

Jelmagyarázat

Meglévő elemek

- Tervezési terület határa
- Földrészlet határ
- Rézsű
- Magasság
- Épület
- Kerítés
- Útszegély
- Aszfalt
- Beton
- Térkő
- Földút/ szórt burkolat
- Meglévő, megmaradó fa
- Elektorom beton/fém oszlop
- Kandeláber
- Csatornafedlap
- Patak, vizenyős terület

Területelőkészítés

- Kivágandó fa (3 db)
- Koronalakításra javasolt fa (37 db)

Sorszám	Magyar név	Latin név	Törzsátmérő (cm)
67.	Fehér akác	Robinia pseudoacacia	80
68.	Fehér akác	Robinia pseudoacacia	60
81.	Közönséges dió	Juglans regia	20
82.	Közönséges dió	Juglans regia	20
83.	Közönséges dió	Juglans regia	5
84.	Közönséges dió	Juglans regia	40
85.	Közönséges dió	Juglans regia	50
86.	Fehér akác	Robinia pseudoacacia	50
87.	Fehér akác	Robinia pseudoacacia	40
88.	Nyugati tuja	Thuja occidentalis	10
89.	Nyugati tuja	Thuja occidentalis	10
90.	Nyugati tuja	Thuja occidentalis	10
91.	Közönséges dió	Juglans regia	5
92.	Közönséges dió	Juglans regia	30
93.	Fekete nyár	Populus nigra	60
94.	Fekete nyár	Populus nigra	60
95.	Fekete nyár	Populus nigra	60
96.	Fekete nyár	Populus nigra	60
97.	Fekete nyár	Populus nigra	60
98.	Fekete nyár	Populus nigra	60
99.	Fekete nyár	Populus nigra	60
100.	Közönséges dió	Juglans regia	50
101.	Közönséges dió	Juglans regia	50
102.	Közönséges dió	Juglans regia	30
103.	Közönséges dió	Juglans regia	30
104.	Közönséges dió	Juglans regia	50
105.	Közönséges dió	Juglans regia	30
106.	Közönséges dió	Juglans regia	50
107.	Közönséges dió	Juglans regia	30
108.	Közönséges dió	Juglans regia	30
109.	Közönséges dió	Juglans regia	30
110.	Közönséges dió	Juglans regia	30
111.	Közönséges dió	Juglans regia	30
112.	Közönséges platán	Platanus×hybrida	5
113.	Közönséges platán	Platanus×hybrida	5
114.	Közönséges platán	Platanus×hybrida	5
115.	Vadgesztenye	Aesculus hippocastanum	5
116.	Vadgesztenye	Aesculus hippocastanum	5
117.	Közönséges dió	Juglans regia	5
118.	Fehér fűz	Salix alba	100
119.	Fehér fűz	Salix alba	120
120.	Cseresznye	Prunus avium	20
121.	Közönséges dió	Juglans regia	30
122.	Közönséges dió	Juglans regia	30
123.	Közönséges dió	Juglans regia	30
124.	Közönséges dió	Juglans regia	30
125.	Közönséges dió	Juglans regia	40
126.	Közönséges dió	Juglans regia	40
127.	Közönséges dió	Juglans regia	40
128.	Közönséges dió	Juglans regia	30
129.	Közönséges dió	Juglans regia	30
130.	Közönséges dió	Juglans regia	30
131.	Közönséges dió	Juglans regia	30
132.	Közönséges dió	Juglans regia	30
133.	Közönséges dió	Juglans regia	30
134.	Közönséges dió	Juglans regia	50
135.	Lucfenyő	Picea abies	20
136.	Lucfenyő	Picea abies	20
137.	Közönséges dió	Juglans regia	30
138.			2
139.			2
140.	Közönséges dió	Juglans regia	40
141.	Közönséges dió	Juglans regia	40
142.	Közönséges dió	Juglans regia	40
143.	Közönséges dió	Juglans regia	40
144.	Közönséges dió	Juglans regia	40
145.	Fehér fűz	Salix alba	90
146.	Fehér fűz	Salix alba	85
147.	Fehér fűz	Salix alba	60
148.	Fehér fűz	Salix alba	60
149.	Fehér fűz	Salix alba	45
150.	Fehér fűz	Salix alba	70

TÁJMESTER

MEGBÍZÓ: Biatorbágy Város Önkormányzata
K8

MUNKA NEVE: Biatorbágy, Forrás-völgy
TOP Plusz-1.2.1-21 Élhető települések pályázat (I. és II. ütem)
KÖRNYEZETALAKÍTÁSI KIVITELI TERV

RAJZ NEVE: FAFELMÉRÉS, TERÜLETELŐKÉSZÍTÉS,
FAKIVÁGÁS, FAVÉDELEM ÉS BONTÁS
3. SZAKASZ

MÉRETARÁNY: 1 : 200

TERVEZŐ: Illyés Zsuzsanna
K1-01 5028

MUNKATÁRS: Gaál Kinga

DÁTUM: 2023.06.

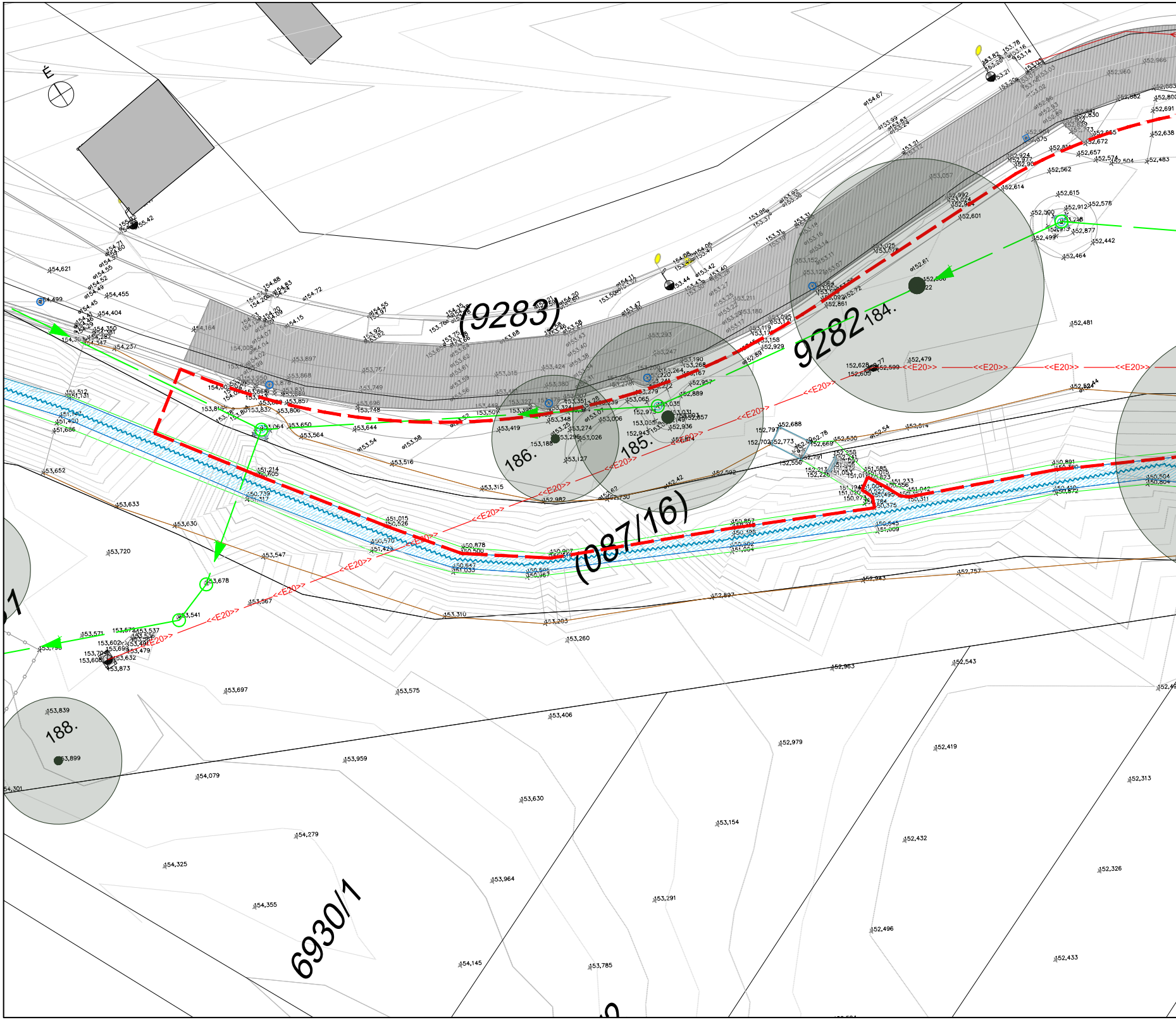
É
(9283)
9282
184.
185.
186.
188.
(087/16)
6930/1
<<E20>>

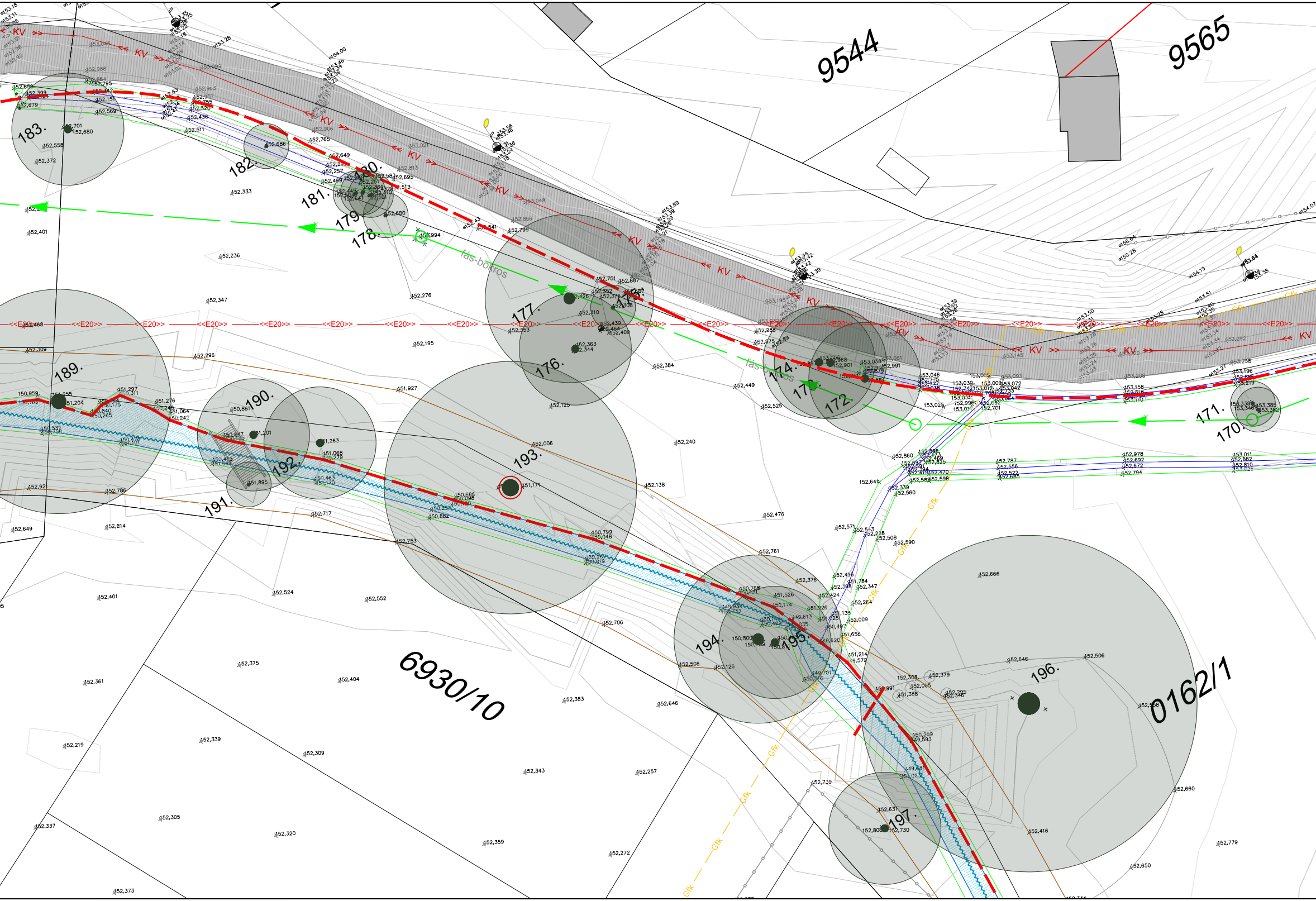
9544
9565
6930/10
0162/1
183.
182.
181.
180.
179.
178.
177.
176.
175.
174.
173.
172.
171.
170.
189.
190.
191.
192.
193.
194.
195.
196.
197.
KV
<<E20>>
Gfk
fás-bokros

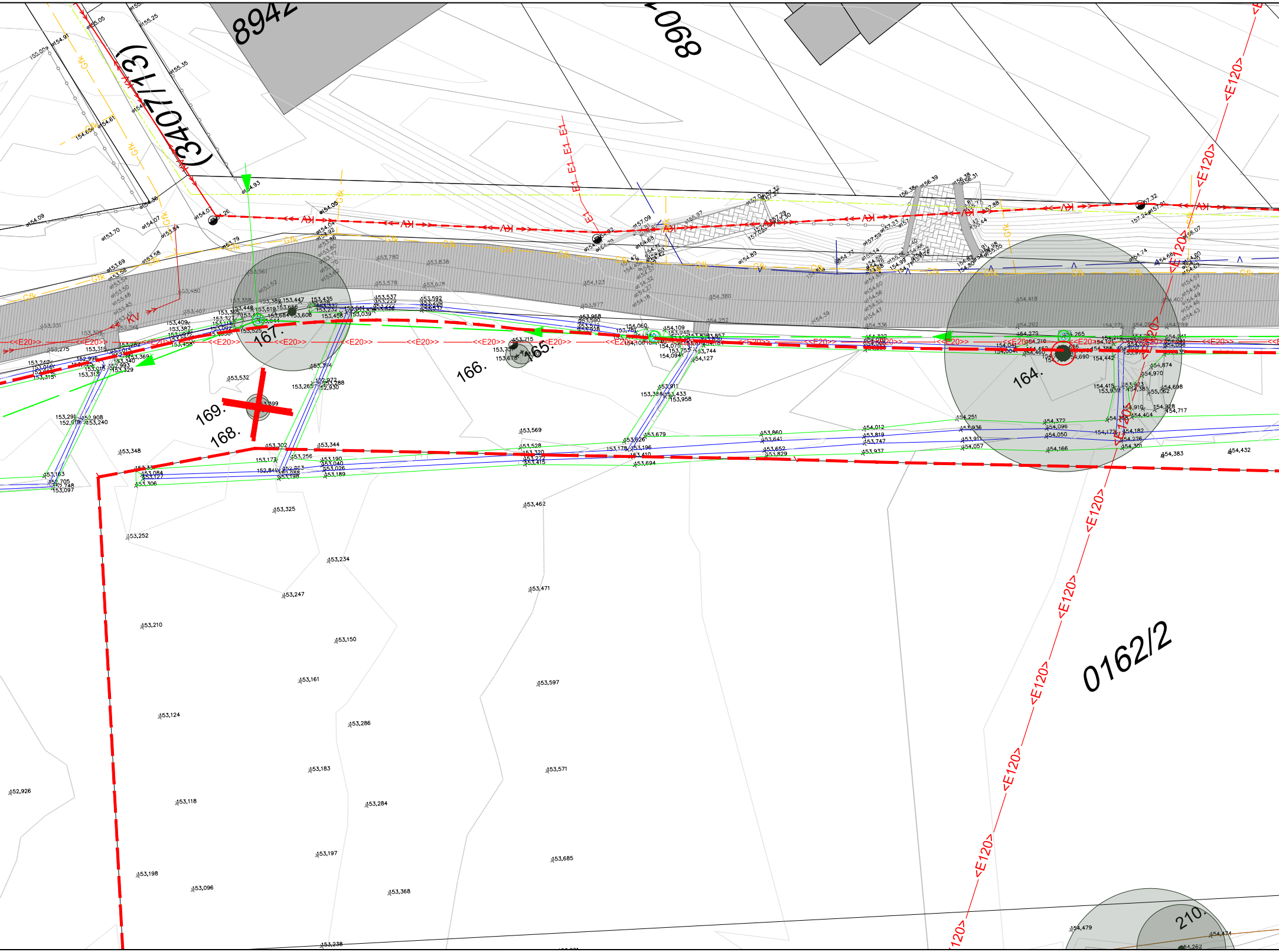
8942
068
(3407/13)
0162/2
164.
165.
166.
167.
168.
169.
210.
<<E20>>
<E120>
E1
Gfk
KV

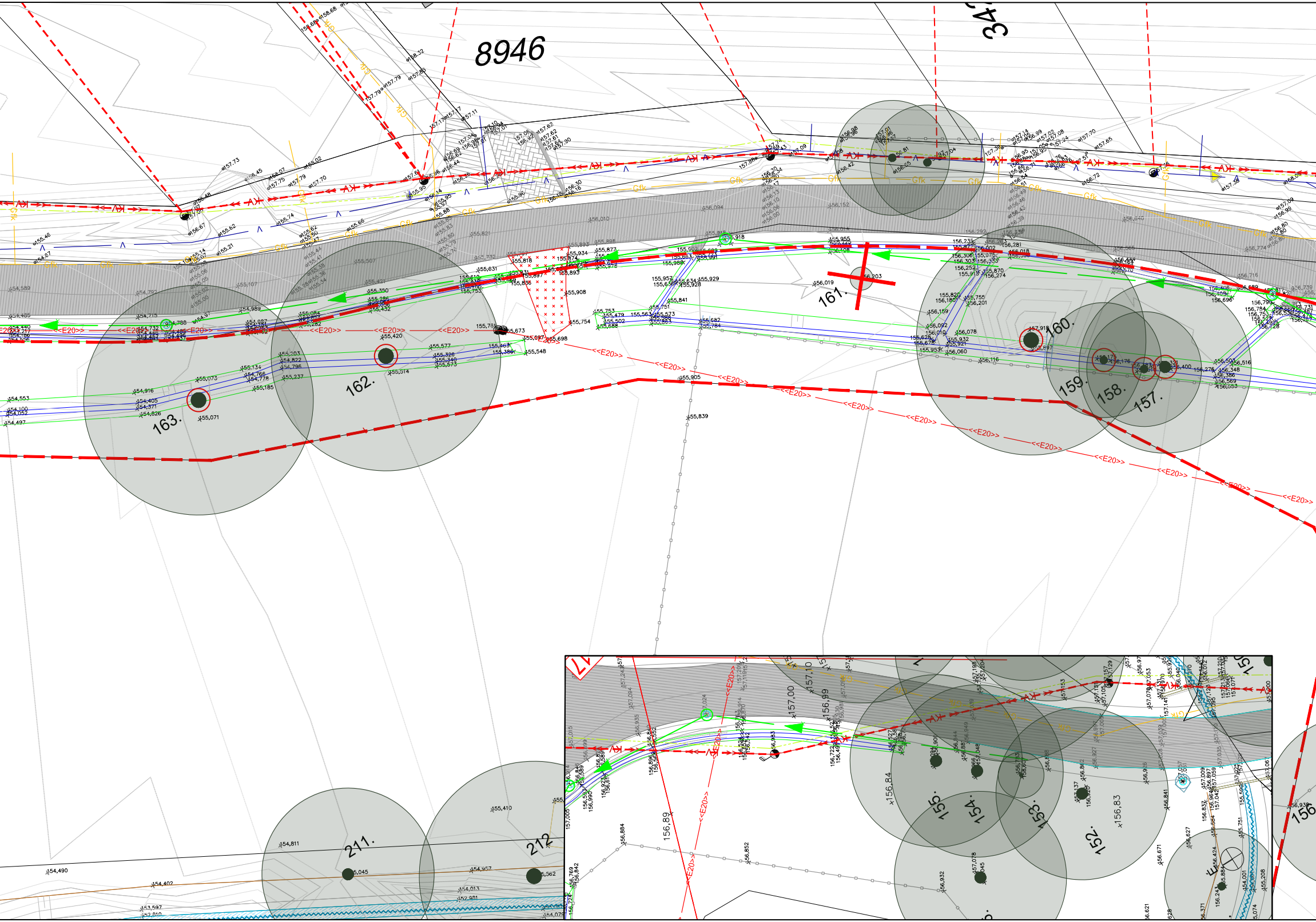
8946
34
161.
160.
159.
158.
157.
162.
163.
211.
212
155.
154.
153.
152.
156
157,00
157,10
156,99
156,84
156,83
156,89
<<E20>>
Gfk
155,918
155,673
155,905
155,839
156,203
157,918
155,071
155,420
154,490
154,402
154,957
154,811
155,410

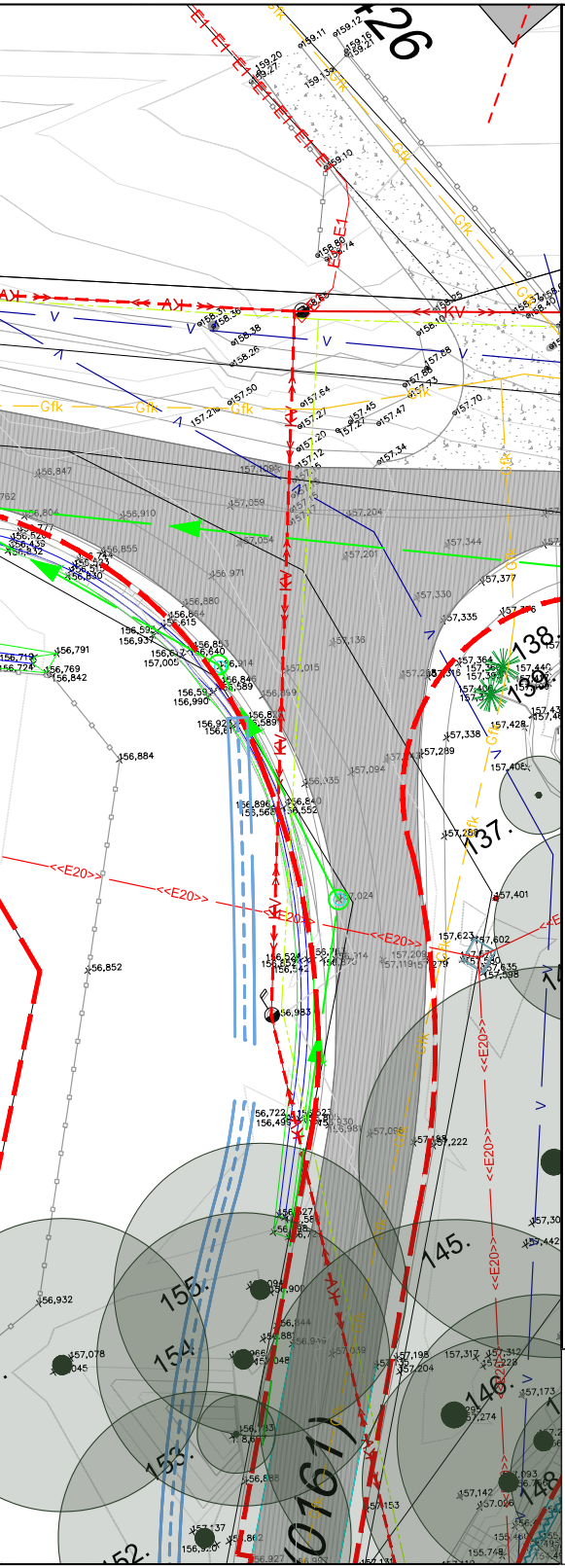
126
138
137
145
155
154
153
152
146
148
0161/1
<<E20>>
Gfk

Jelmagyarázat

Meglévő elemek

▬	Tervezési terület határa
☐	Földrészlet határ
▭	Rézsű
+152,03	Magasság
■	Épület
○─	Kerítés
☐	Útszegély
▨	Aszfalt
▨	Beton
▨	Térkő
▨	Földút/ szórt burkolat
●	Meglévő, megmaradó fa
● ⊠	Elektorom beton/fém oszlop
●	Kandeláber
⊙	Csatornafedlap
🟦	Patak, vizenyős terület

Területelőkészítés

⊗	Kivágandó fa (3 db)
⊙	Koronalakításra javasolt fa (8 db)
× ×	Bontandó aszfalt burkolat

Sorszám	Magyar név	Latin név	Törzsátmérő (cm)
151.	Fehér fűz	Salix alba	50
152.	Fehér fűz	Salix alba	60
153.	Fehér fűz	Salix alba	20
154.	Fehér fűz	Salix alba	60
155.	Fehér fűz	Salix alba	60
156.	Fehér fűz	Salix alba	60
157.	Fehér fűz	Salix alba	55
158.	Fehér fűz	Salix alba	30
159.	Fehér fűz	Salix alba	40
160.	Fehér fűz	Salix alba	90
161.	Fehér fűz	Salix alba	15
162.	Fehér fűz	Salix alba	120
163.	Fehér fűz	Salix alba	120
164.	Fehér fűz	Salix alba	5×20-30
165.	Fehér fűz	Salix alba	15
166.	Fehér fűz	Salix alba	10
167.	Fehér fűz	Salix alba	55
168.	Fehér fűz	Salix alba	15
169.	Fehér fűz	Salix alba	15
170.	Fehér fűz	Salix alba	25
171.	Fehér fűz	Salix alba	25
172.	Fehér fűz	Salix alba	30
173.	Fehér fűz	Salix alba	50
174.	Fehér fűz	Salix alba	30
175.	Fehér fűz	Salix alba	30
176.	Fehér fűz	Salix alba	50
177.	Fehér fűz	Salix alba	60
178.	Fehér fűz	Salix alba	30
179.	Fehér fűz	Salix alba	30
180.	Fehér fűz	Salix alba	30
181.	Fehér fűz	Salix alba	30
182.	Fehér fűz	Salix alba	20
183.	Fehér fűz	Salix alba	40
184.	Fehér fűz	Salix alba	85
185.	Fehér fűz	Salix alba	65
186.	Fehér fűz	Salix alba	50
187.	Fehér fűz	Salix alba	45
188.	Fehér fűz	Salix alba	50
189.	Fehér fűz	Salix alba	120
190.	Fehér fűz	Salix alba	facsoport
191.	Fehér fűz	Salix alba	25
192.	Fehér fűz	Salix alba	facsoport
193.	Fehér fűz	Salix alba	220
194.	Fehér fűz	Salix alba	65
195.	Fehér fűz	Salix alba	35
196.	Fehér fűz	Salix alba	300
197.	Fehér fűz	Salix alba	40
198.	Fehér fűz	Salix alba	45
199.	Fehér fűz	Salix alba	50
200.	Fehér fűz	Salix alba	80
201.	Fehér fűz	Salix alba	80
202.	Fehér fűz	Salix alba	45
203.	Fehér fűz	Salix alba	50
204.	Fehér fűz	Salix alba	45
205.	Fehér fűz	Salix alba	75
206.	Fehér fűz	Salix alba	40
207.	Fehér fűz	Salix alba	40
208.	Fehér fűz	Salix alba	100
209.	Fehér fűz	Salix alba	60
210.	Fehér fűz	Salix alba	30
211.	Fehér fűz	Salix alba	75
212.	Fehér fűz	Salix alba	95
213.	Fehér fűz	Salix alba	60
214.	Fehér fűz	Salix alba	60
215.	Fehér fűz	Salix alba	40

TÁJMESTER

MEGBÍZÓ: Biatorbágy Város Önkormányzata
K9

MUNKA NEVE: Biatorbágy, Forrás-völgy
TOP Plusz-1.2.1-21 Élhető települések pályázat (I. és II. ütem)
KÖRNYEZETALAKÍTÁSI KIVITELI TERV

RAJZ NEVE: FAFELMÉRÉS, TERÜLETELŐKÉSZÍTÉS,
FAKIVÁGÁS, FAVÉDELEM ÉS BONTÁS
4. SZAKASZ

MÉRETARÁNY: 1 : 200

TERVEZŐ: Illyés Zsuzsanna
K1-01 5028

MUNKATÁRS: Gaál Kinga

DÁTUM: 2023.06.

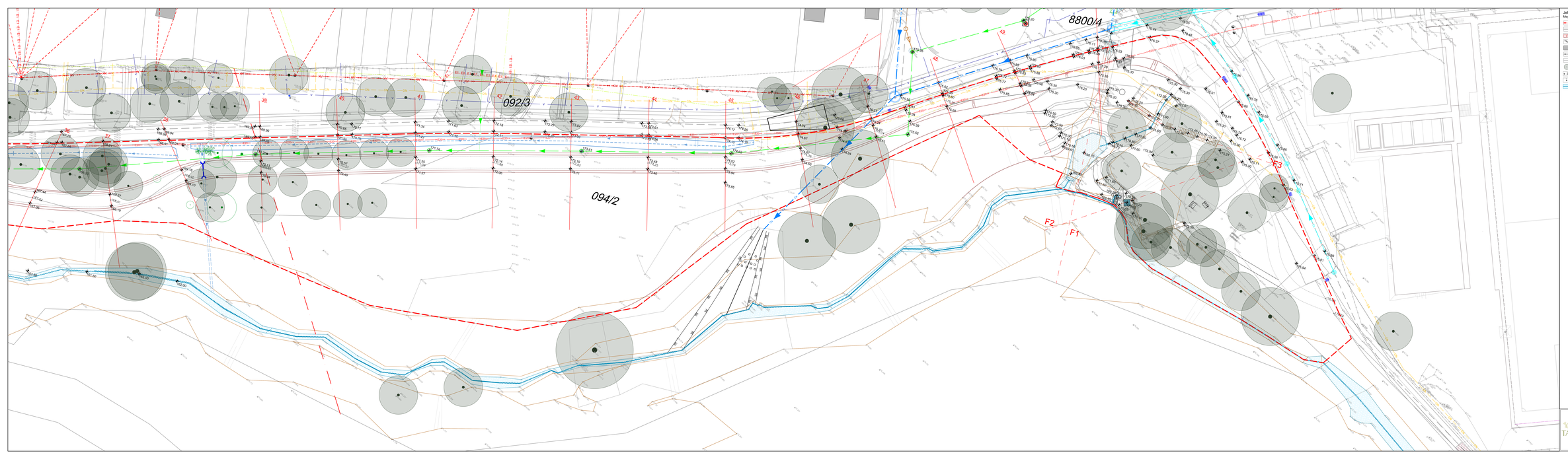


Jelmagyarázat

Meglévő elemek

- Tervezési terület határa
- Földrészlet határ
- Régiró
- Magasság
- Épület
- Kerítés
- Útszegély
- Meglévő, megmaradó fa
- Elektromos betonfém oszlop
- Kandeláber
- Patak, víznyerő terület

Tervezett elemek

- Magasság
- Régiró
- Útszegély II. ütem
- Fém szegély
- Természetkő szegély
- Térkő szegély
- Vízelvezető árok
- Akna(sz)
- Mélységvonal és sorszáma

| | | |
|---|---|---|
| TÁMESTER | MEGBÍRÓ: Biatorbágy Város Önkormányzata | K10 |
| | MUNKA NEVE: Biatorbágy, Forrás-völgy TOP Plusz-1.2.1-21 Élhető településnek pályázat (1-és II. ütem) KÖNYVESZTALAKÍTÁSI KIVITELI TERV TÉRFELÜLETTERV ÉS CSAPADÉKVÍZ KEZELÉSI TERV 2. SZAKASZ | |
| | RAJZ NEVE: | MÉRETARÁNY: 1 : 200 |
| | TERVEZŐ: Illyés Zsuzsanna K1-01 1618 | MUNKATÁRSAI: Gaál Kinga |
| | | DÁTUM: 2023.06. |

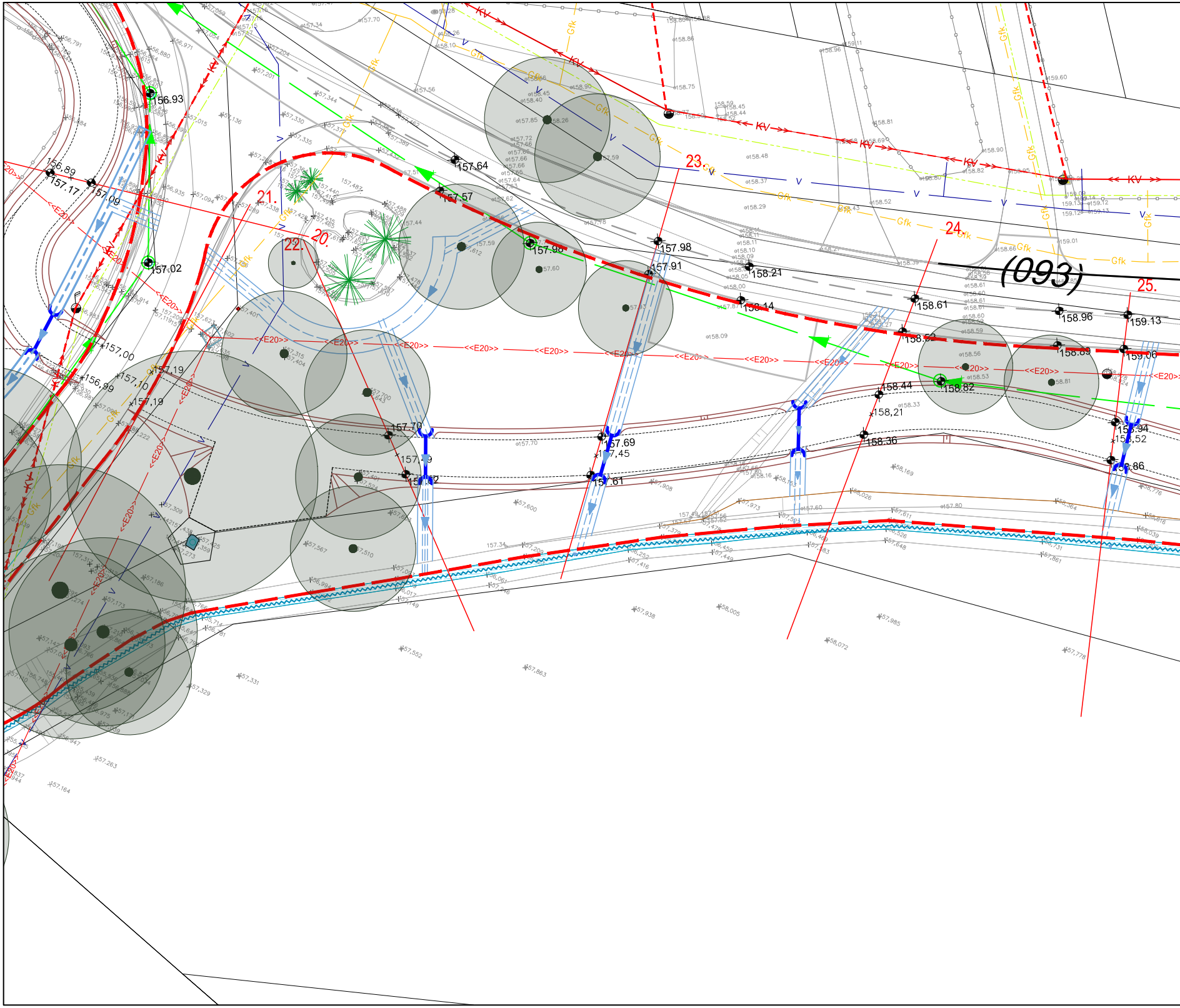
(093)
20.
21.
22.
23.
24.
25.
156.93
156.89
157.17
157.09
157.02
157.00
156.99
157.10
157.19
157.19
157.64
157.57
157.98
157.98
157.91
158.21
158.14
158.61
158.52
158.96
159.13
158.89
159.06
158.44
158.82
158.21
158.36
157.70
157.69
157.45
157.61
KV
Gfk
V
<<E20>>

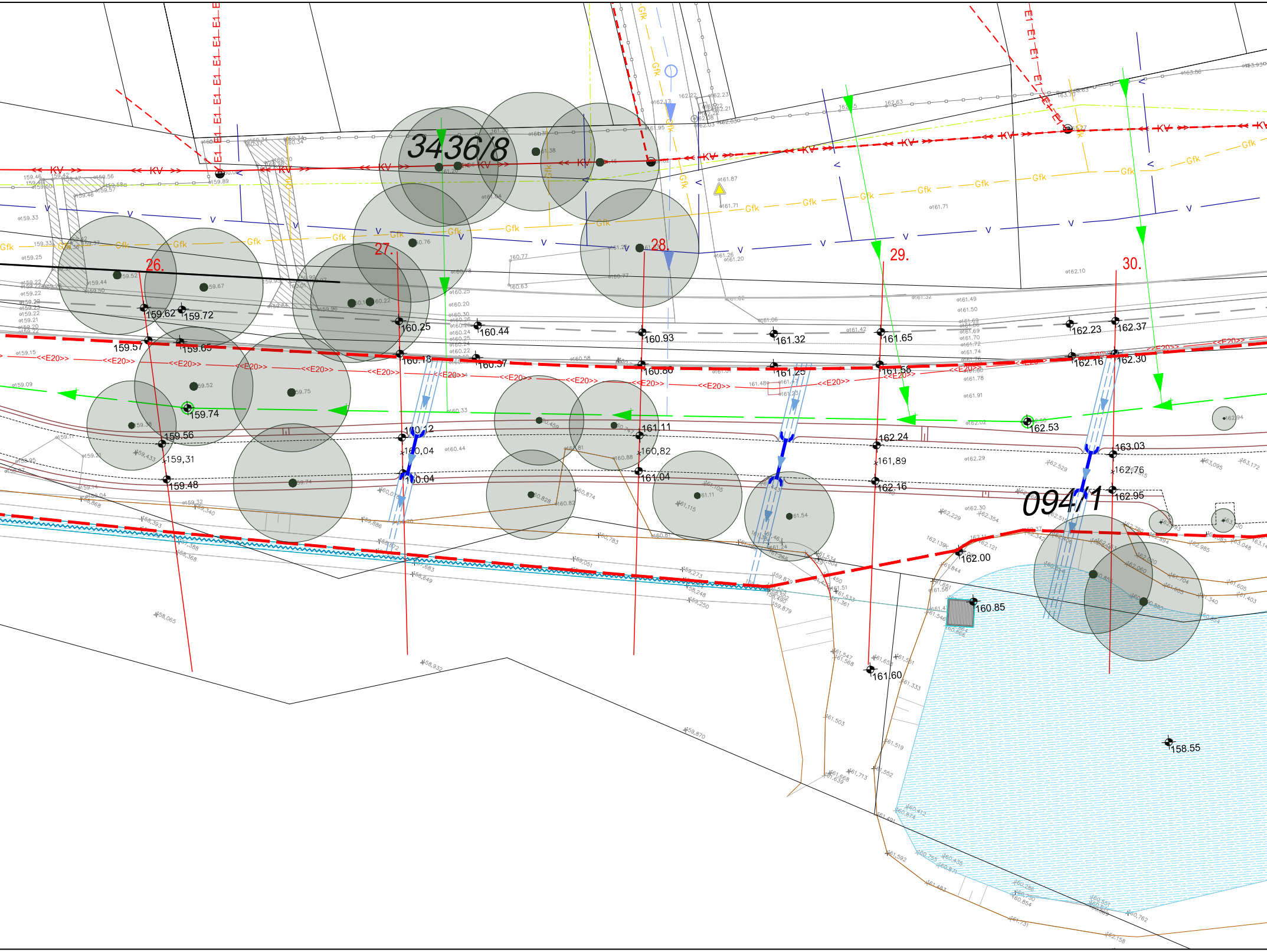
3436/8
094/1
26.
27.
28.
29.
30.
KV
<<E20>>
Gfk
E1
V
159.62
159.72
159.57
159.65
159.74
159.56
159,31
159.48
160.25
160.44
160.18
160.37
160.12
160,04
160.04
160.93
160.88
161.11
160,82
161.04
161.32
161.25
161.65
161.58
162.24
161,89
162.16
161,60
162.23
162.37
162.16
162.30
162.53
163.03
162,76
162.95
162.00
160.85
158.55

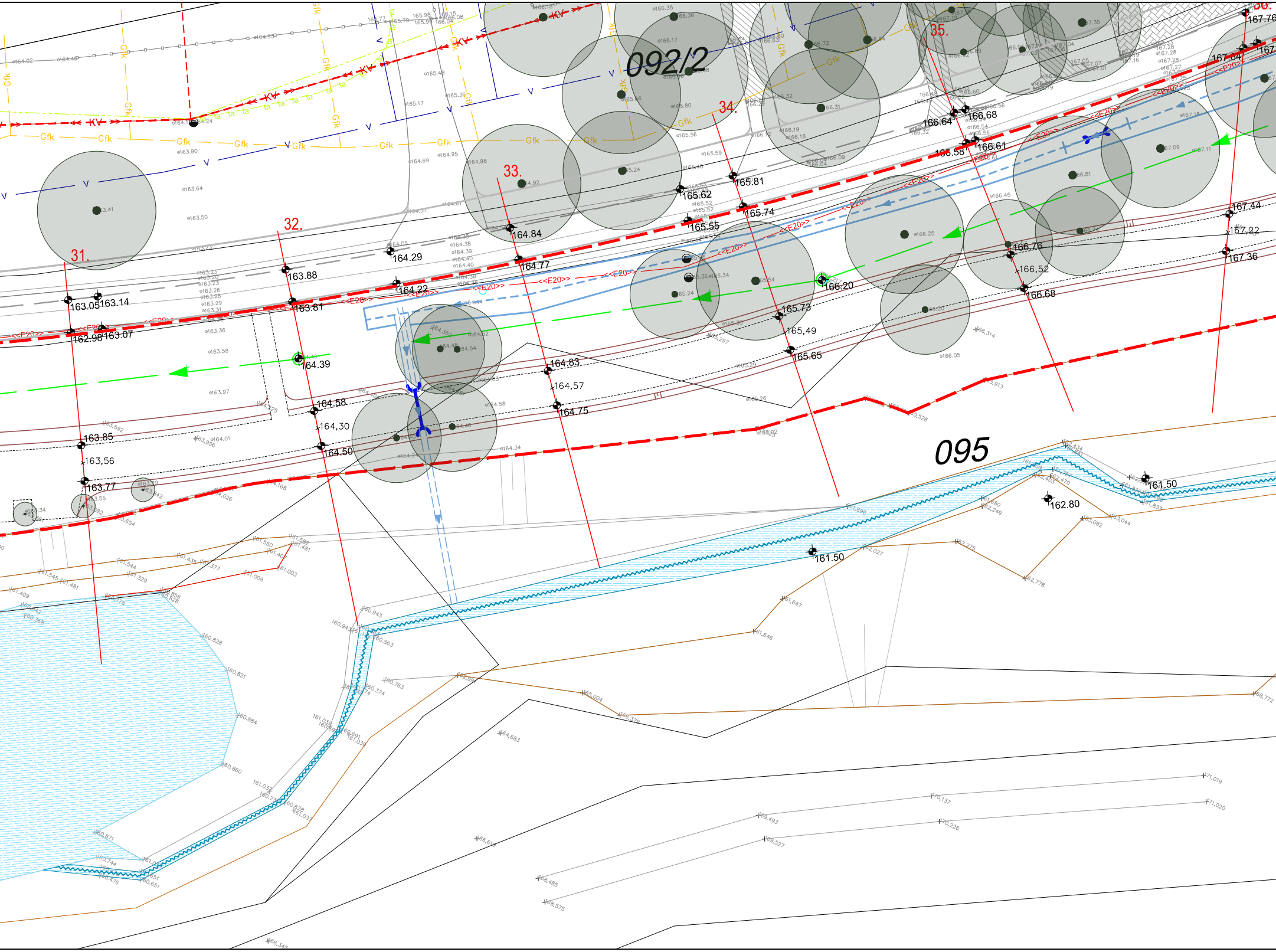

092/2
095
31.
32.
33.
34.
35.
36.
KV
Gfk
V
<<E20>>
163.05
163.14
162.98
163.07
163.88
163.81
164.39
164.58
164,30
164.50
163.85
163,56
163.77
164.29
164.22
164.84
164.77
164.83
164,57
164.75
165.62
165.55
165.81
165.74
166.20
165.73
165,49
165.65
166.64
166.68
166.58
166.61
166.76
166,52
166.68
167.64
167.76
167.44
167,22
167.36
161.50
162.80
161.50

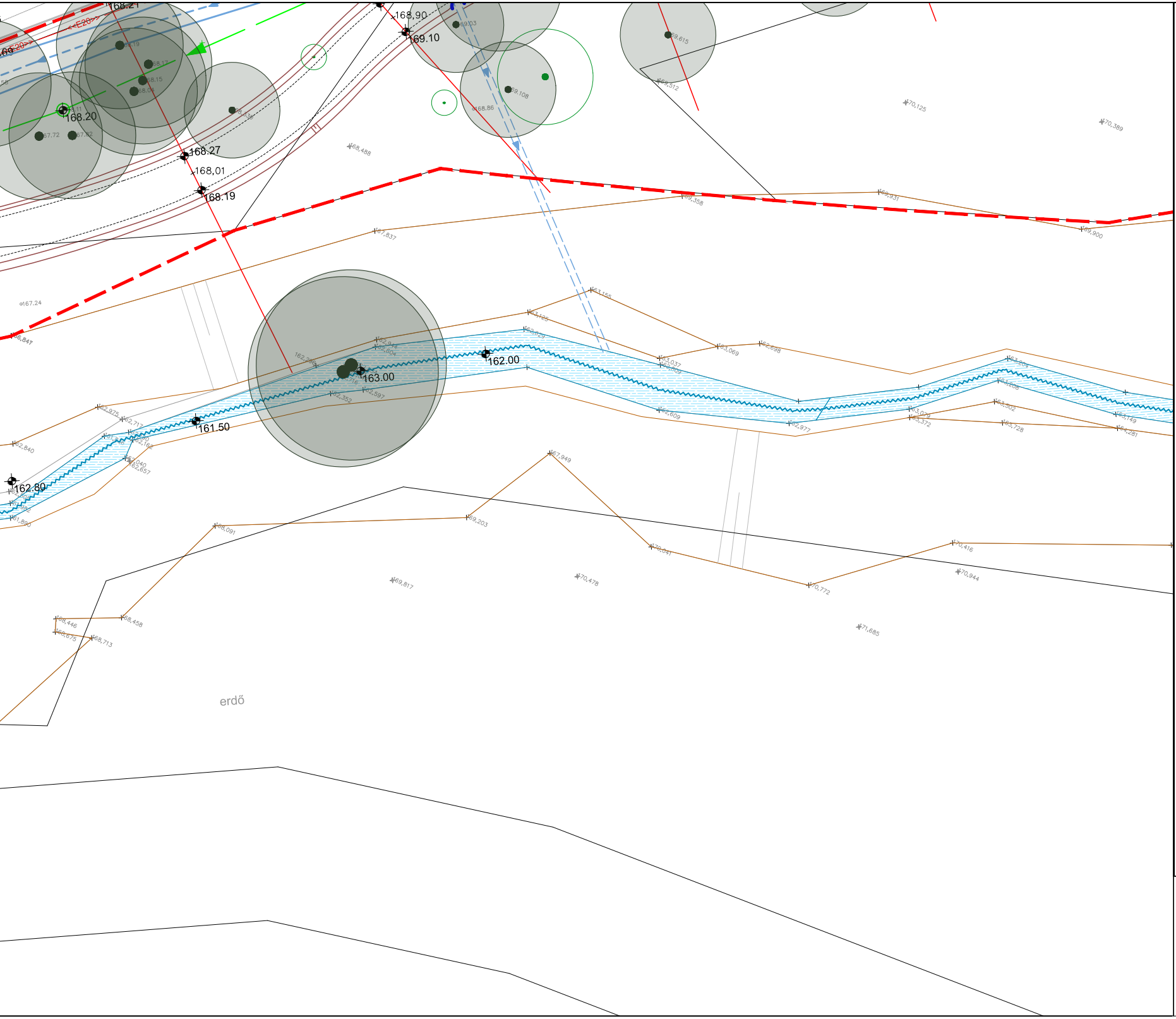
168.21
168,90
169.10
168.20
168.27
168,01
168.19
162.00
163.00
161.50
162.80
erdő

Jelmagyarázat

Meglévő elemek
- Tervezési terület határa
- Földrészlet határ
- Rézsű
- Magasság
- Épület
- Kerítés
- Útszegély
- Meglévő, megmaradó fa
- Elektorom beton/fém oszlop
- Kandeláber
- Patak, vizenyős terület

Tervezett elemek
- Magasság
- Rézsű
- Útszegély II. ütem
- Fém szegély
- Terméskő szegély
- Vízelvezető árok
- Áteresz
- Metszetvonal és sorszáma

TÁJMESTER

MEGBÍZÓ: Biatorbágy Város Önkormányzata
K11

MUNKA NEVE: Biatorbágy, Forrás-völgy
TOP Plusz-1.2.1-21 Élhető települések pályázat (I. és II. ütem)
KÖRNYEZETALAKÍTÁSI KIVITELI TERV

RAJZ NEVE: TEREPALAKÍTÁSI ÉS
CSAPADÉKVÍZ KEZELÉSI TERV
3. SZAKASZ

MÉRETARÁNY: 1 : 200

TERVEZŐ: Illyés Zsuzsanna
K1-01 5028

MUNKATÁRS: Gaál Kinga

DÁTUM: 2023.06.

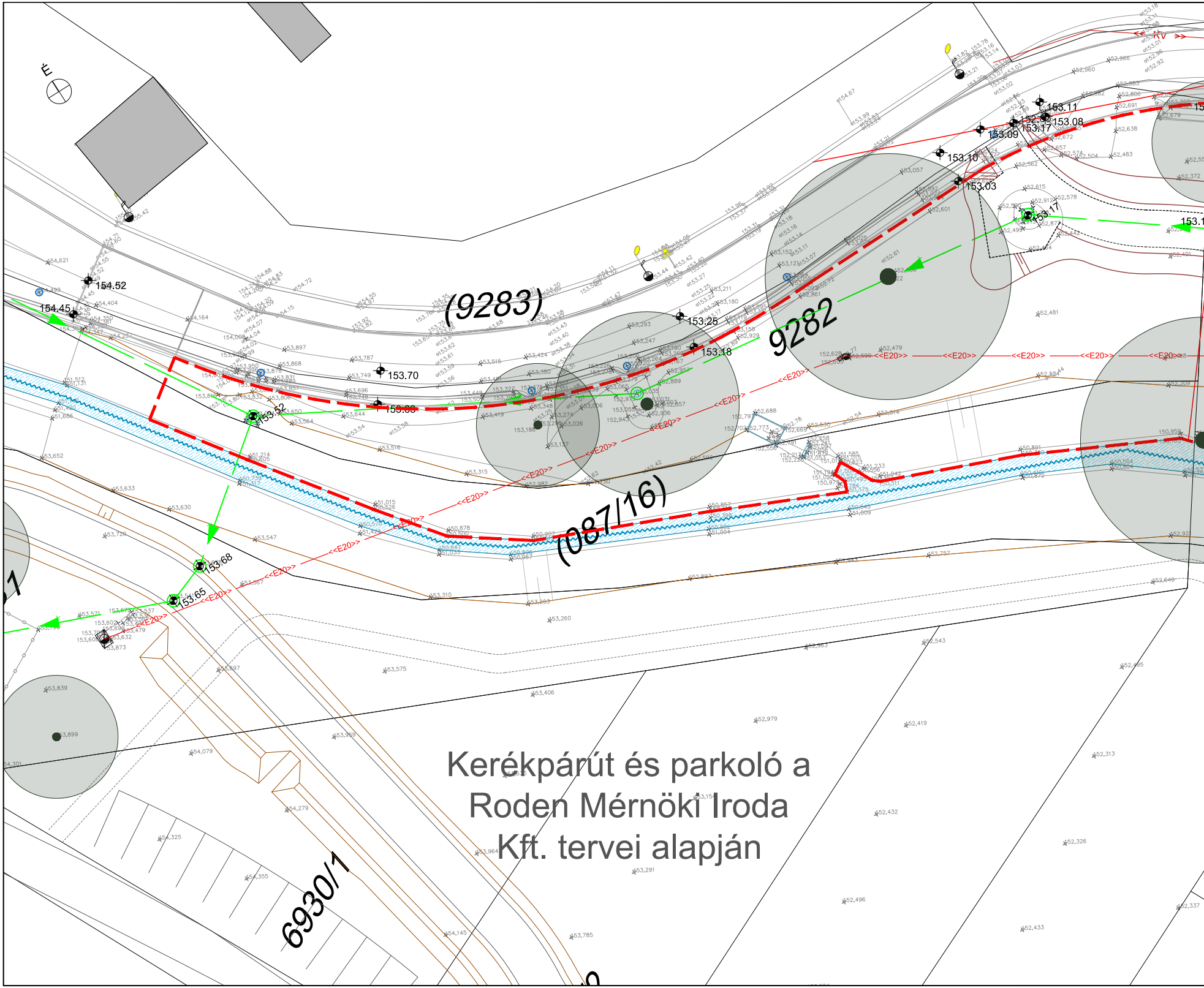
É
(9283)
9282
(087/16)
6930/1
154.52
154.45
153.70
153.52
153.68
153.65
153.25
153.18
153.11
153.08
153.09
153.17
153.10
153.03
<<E20>>

Kerékpárút és parkoló a
Roden Mérnöki Iroda
Kft. tervei alapján

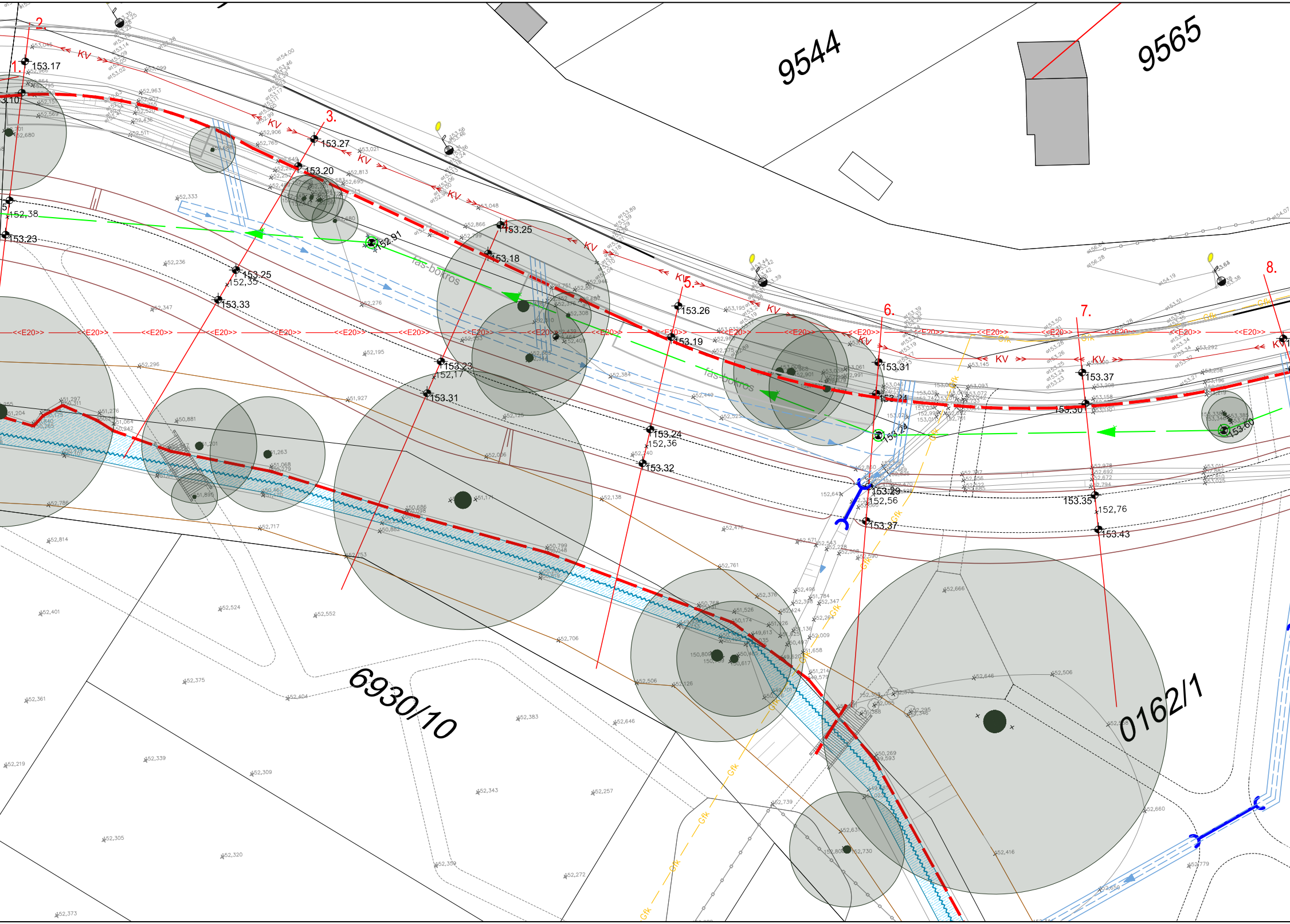
9544
9565
6930/10
0162/1
1.
2.
3.
5.
6.
7.
8.
KV
<<E20>>
fás-bokros
Gfk
153.17
153.10
153.27
153.20
153.25
153.18
152,91
152,38
153.23
153.25
152,35
153.33
153.26
153.19
153.23
152,17
153.31
153.31
153.24
153.24
152,36
153.32
153.29
152,56
153.37
153.37
153.30
153.35
152,76
153.43
153.60

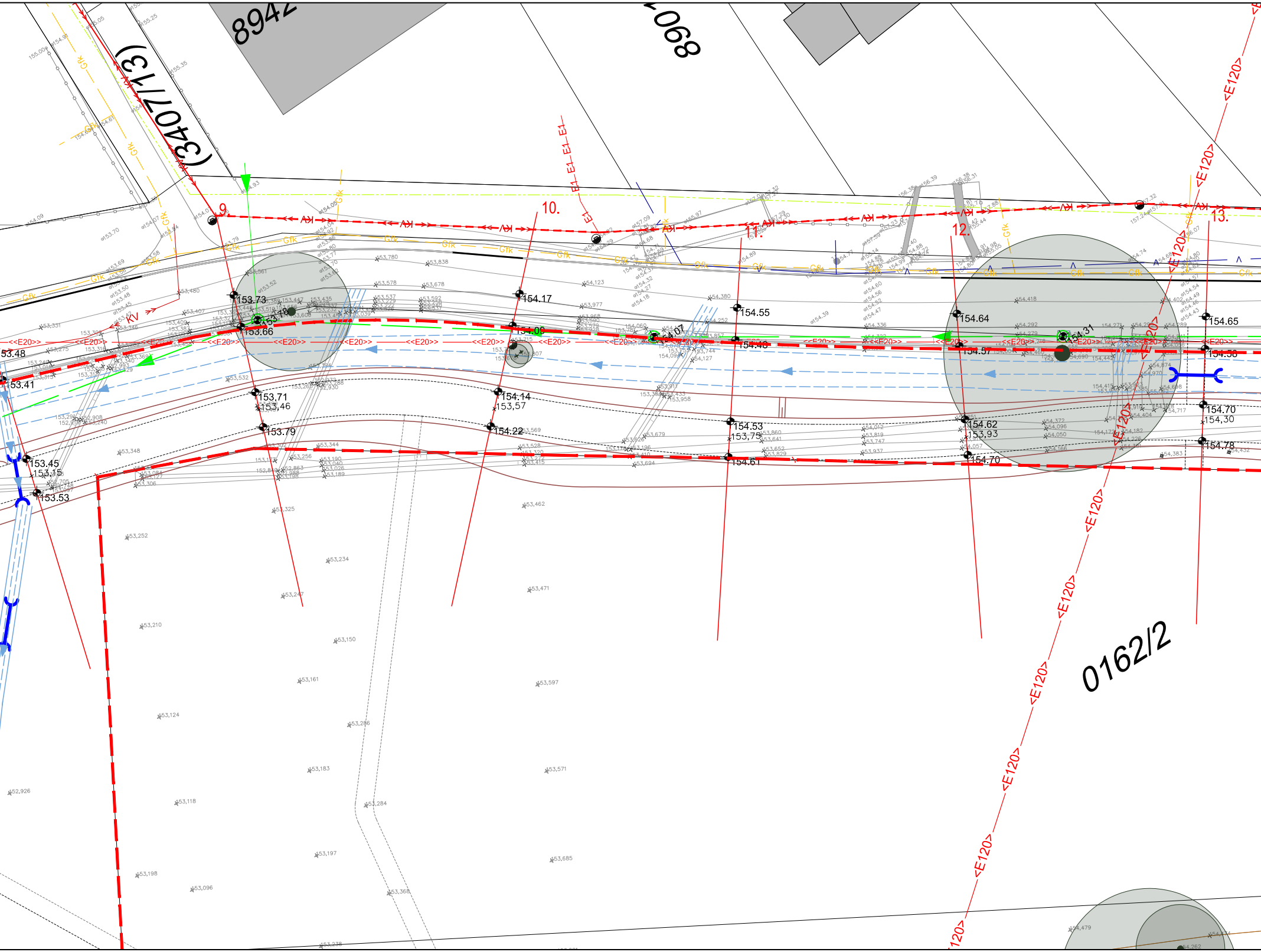
8942
890
(3407/13)
0162/2
9.
10.
11.
12.
13.
153.73
153.66
154.17
154.00
154.55
154.48
154.64
154.57
154.31
154.65
154.58
53.48
153.41
153.71
153,46
153.79
154.14
153,57
154.22
154.53
153,75
154.51
154.62
153,93
154.70
154.70
154,30
154.78
153.45
153,15
153.53
154.07
<<E20>>
<E120>
Gfk
E1
KV

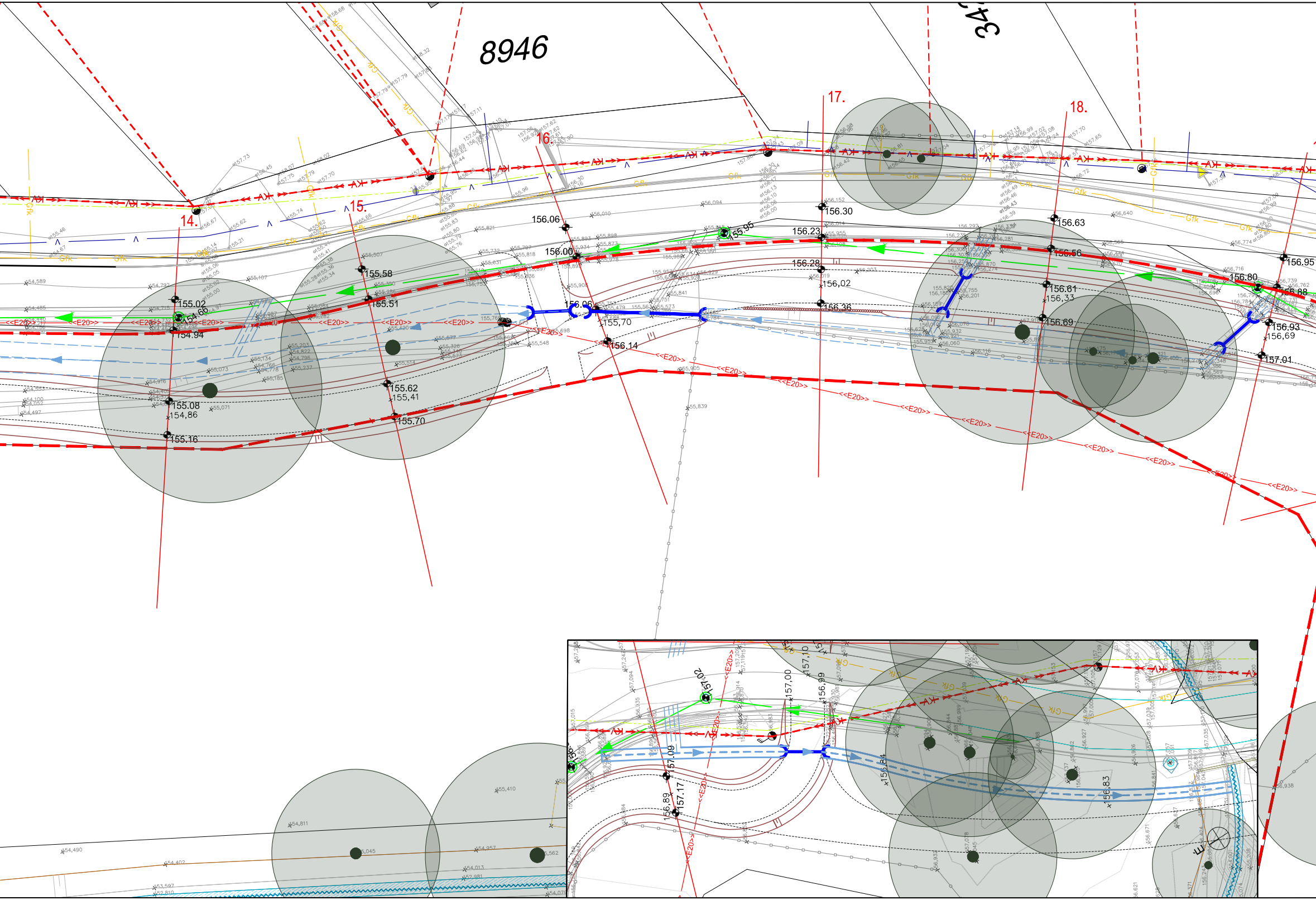
8946
14.
15.
16.
17.
18.
155.02
154.66
154.94
155.08
154,86
155.16
155.58
155.51
155.62
155,41
155.70
156.06
156.00
156.06
155,70
156.14
155.95
156.23
156.30
156.28
156,02
156.36
156.63
156.56
156.61
156,33
156.69
156.80
156.88
156.95
156.93
156,69
157.01
<<E20>>
AK
Gfk
157.02
157,10
157,00
156,99
157.09
157.17
156,89
156,84
156,83

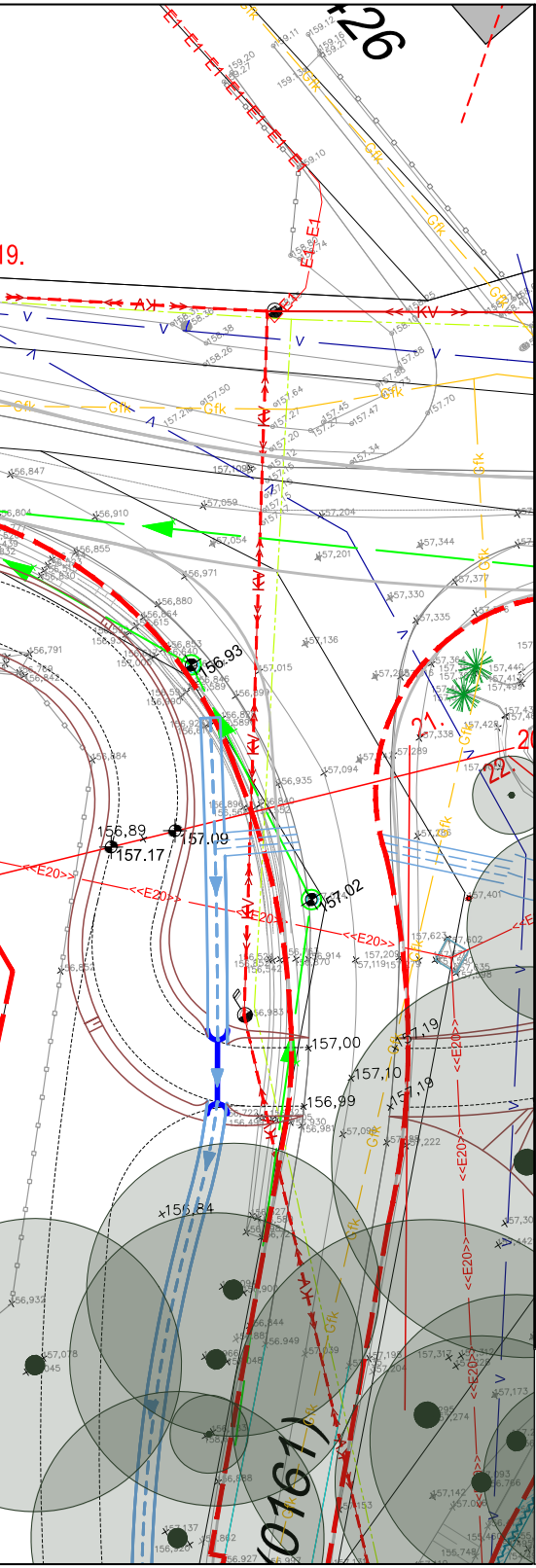
26
19.
21.
22.
20
KV
V
Gfk
E1
<<E20>>
<<E20
156.93
156,89
157.17
157.09
157.02
157,00
157,10
156,99
157,19
157,19
156,84
(0161)

Jelmagyarázat

Meglévő elemek

- Tervezési terület határa
- Földrészlet határ
- Rézsű
- +152,03 Magasság
- Épület
- Kerítés
- Útszegély
- Meglévő, megmaradó fa
- Elektorom beton/fém oszlop
- Kandeláber
- Patak, vizenyős terület

Tervezett elemek

- 153.20 Magasság
- Rézsű
- Támfal fa tuskókból
- Útszegély II. ütem
- Fém szegély
- Vízelvezető árok
- Áteresz
- 7. Metszetvonal és sorszáma

TÁJMESTER

MEGBÍZÓ: Biatorbágy Város Önkormányzata
K12

MUNKA NEVE: Biatorbágy, Forrás-völgy
TOP Plusz-1.2.1-21 Élhető települések pályázat (I. és II. ütem)
KÖRNYEZETALAKÍTÁSI KIVITELI TERV

RAJZ NEVE: TEREPALAKÍTÁSI ÉS
CSAPADÉKVÍZ KEZELÉSI TERV
4. SZAKASZ

MÉRETARÁNY: 1 : 200

TERVEZŐ: Illyés Zsuzsanna
K1-01 5028

MUNKATÁRS: Gaál Kinga

DÁTUM: 2023.06.

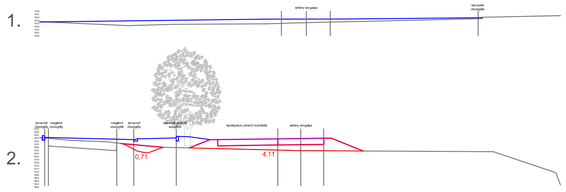





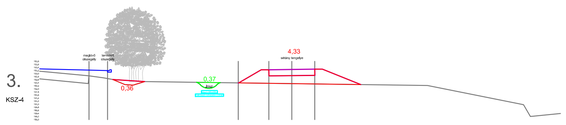


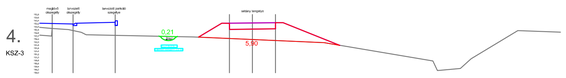


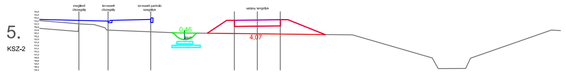


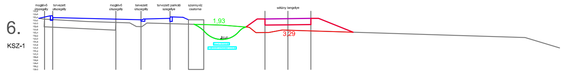


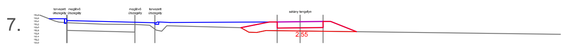


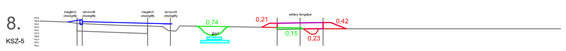


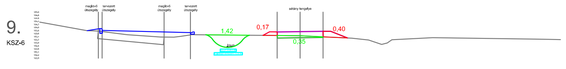


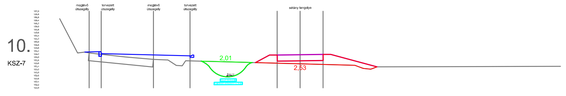


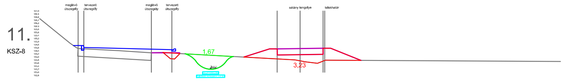


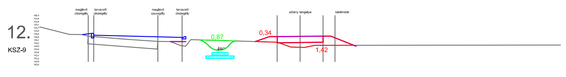


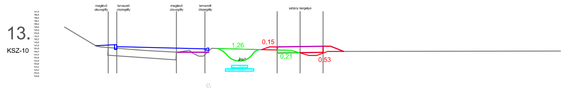


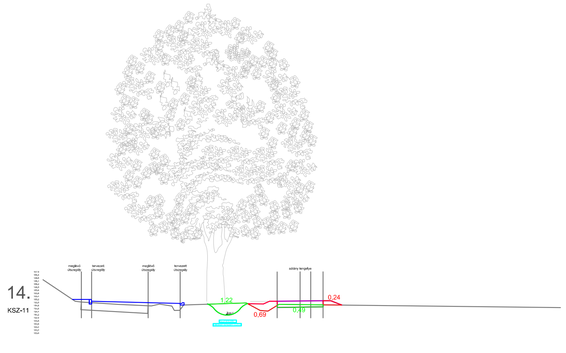


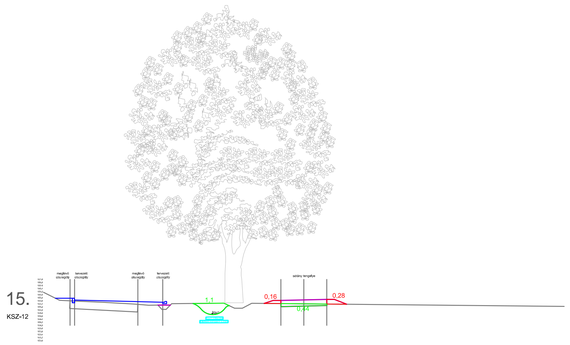





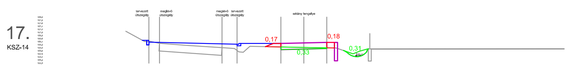


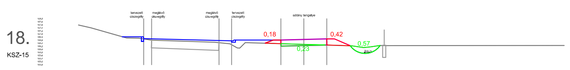


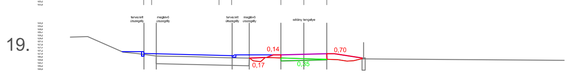


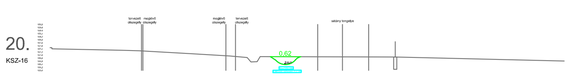


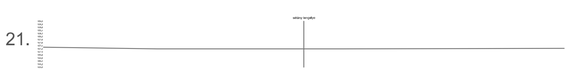


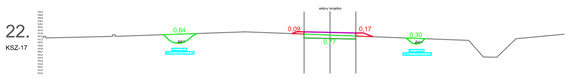


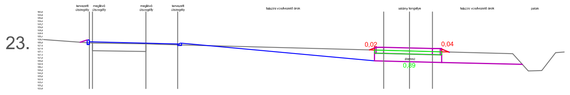


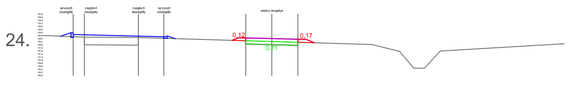


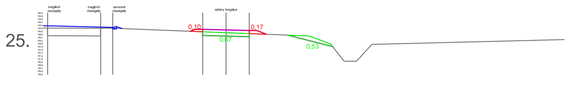


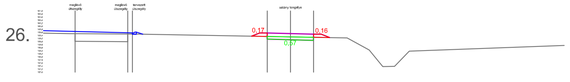


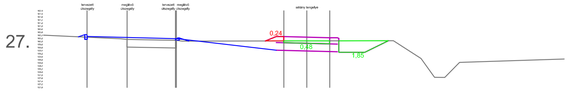


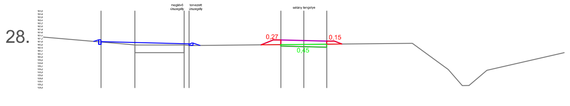


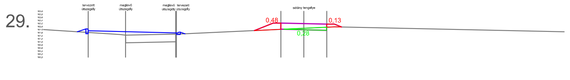


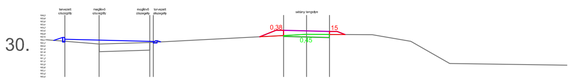


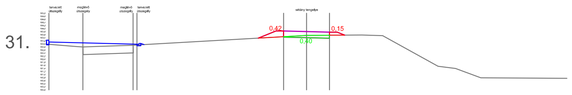


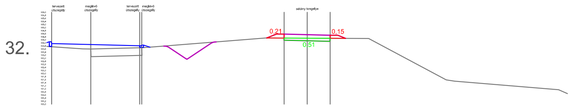


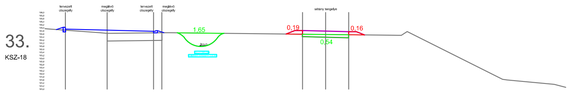


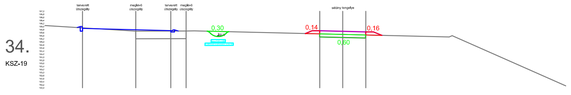


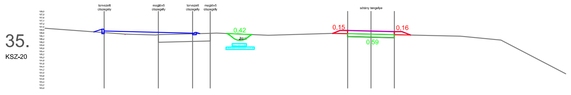


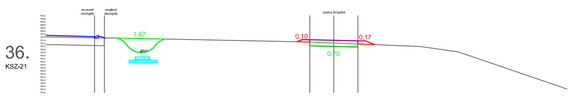


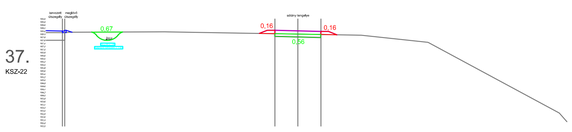


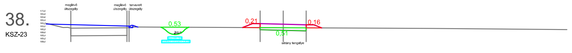


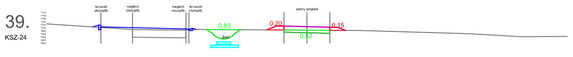


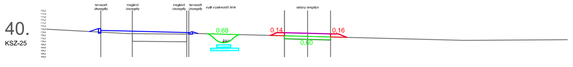
































TÁJMESTER

| | |
|---|---|
| MEGBÍZÓ: Biatorbágy Város Önkormányzata | K13 |
| MUNKA NEVE: Biatorbágy, Forrás-völgy<br>TOP Plusz-1.2.1-21 Élhető települések pályázat (I. és II. ütem)<br>KÖRNYEZETALAKÍTÁSI KIVITELI TERV | |
| RAJZ NEVE: TEREPMETSZETEK | MÉRETARÁNY: 1 : 200 |
| TERVEZŐ: Illyés Zsuzsanna K1-01 5028 MUNKATÁRS: Gaál Kinga | DÁTUM: 2023.06. |

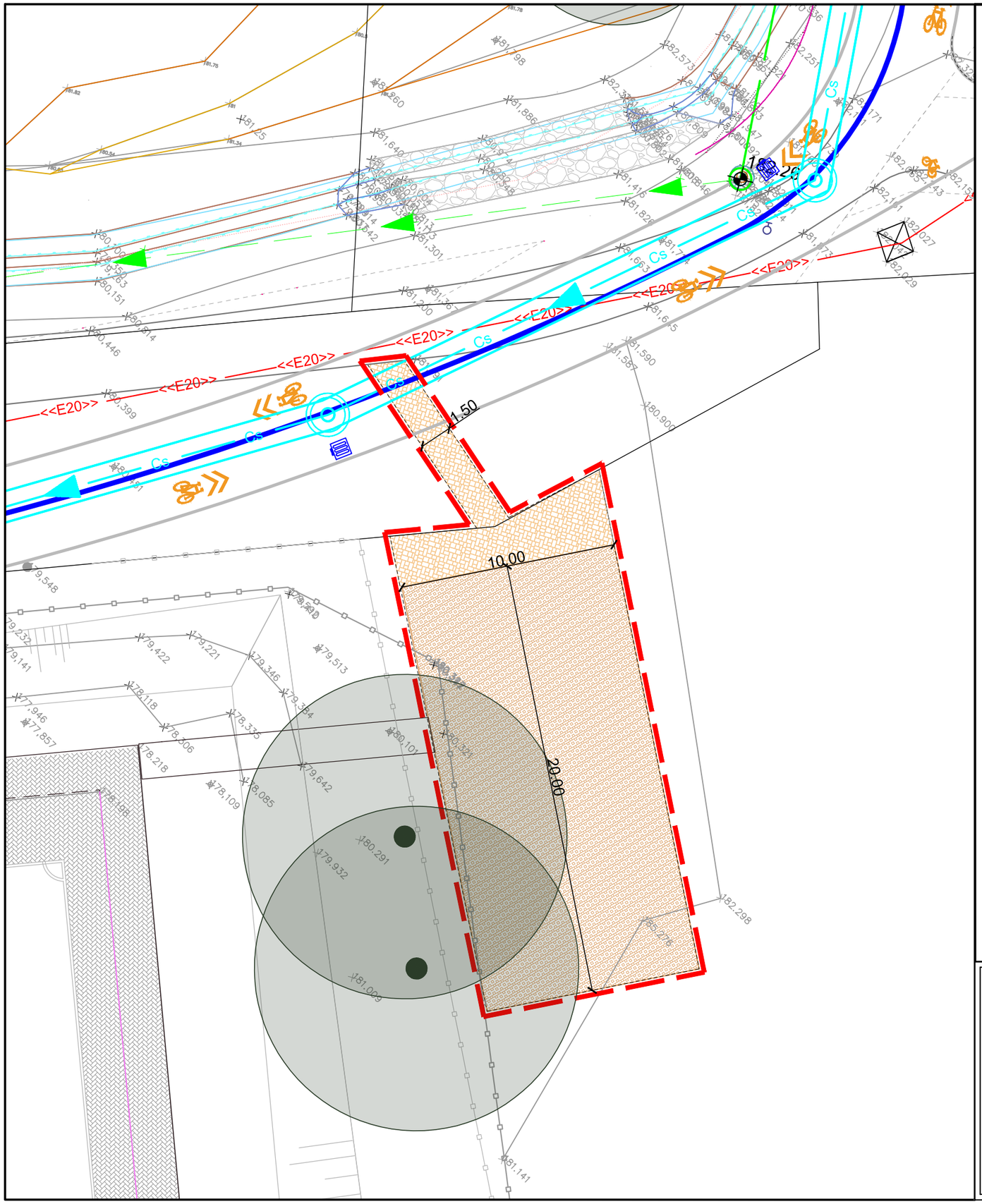


## Jelmagyarázat

### Meglévő elemek

- Tervezési terület határa
- Földrészlet határ
- +152,03 Magasság
- Kerítés
- Térkő
- Meglévő, megmaradó fa
- Elektorom beton/fém oszlop
- Kandeláber

### Tervezett elemek

- Fém szegély
- Ütéscsillapító gumi burkolat
- Térkő római rakással

TÁJMESTER

| | | |
|---|---|---|
| MEGBÍZÓ: Biatorbágy Város Önkormányzata | | K14 |
| MUNKA NEVE: Biatorbágy, Forrás-völgy<br>TOP Plusz-1.2.1-21 Élhető települések pályázat (I. és II. ütem)<br>KÖRNYEZETALAKÍTÁSI KIVITELI TERV | | |
| RAJZ NEVE: BURKOLATFEKTETÉSI TERV<br>1. SZAKASZ | | MÉRETARÁNY: 1 : 200 |
| TERVEZŐ: Illyés Zsuzsanna<br>K1-01 5028 | MUNKATÁRS: Gaál Kinga | DÁTUM: 2023.06. |

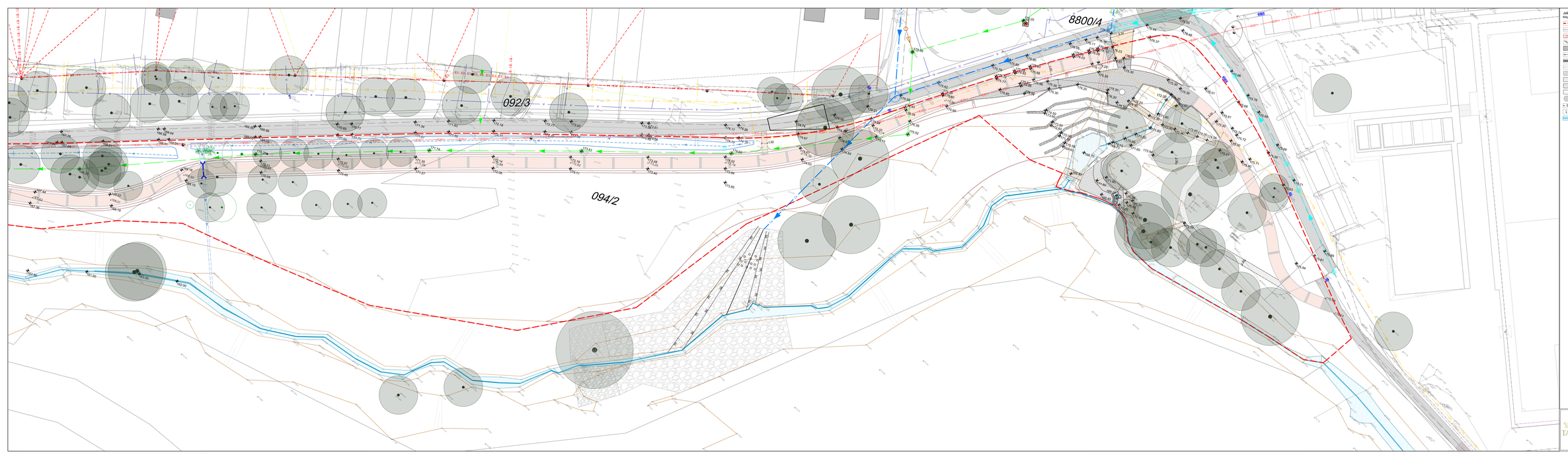


Jelmagyarázat

Meglévő elemek

- Tervezési terület határa
- Földrészlet határ
- Rézsű
- Magasság
- Épület
- Kerítés
- Kőfal
- Útszegély
- Aszfalt
- Beton
- Térkő
- Fűtött szint burkolat
- Meglévő, megmaradó fa
- Elektromos beton/fém oszlop
- Kandelaber
- Patak, vízenyzés terület

Tervezett elemek

- Magasság
- Rézsű
- Útszegély fi. ütem
- K-szegély
- Fém szegély
- Taimelaki szegély
- Térkő szegély
- Támfal
- Gabion támfal
- Térkő burkolat
- Fűzfavidi Suave kombi térkő burkolat
- Taimelaki burkolat mélygarázs fedővel
- Murva burkolat
- Fa pallós burkolat
- Rácsos
- Kőszórás
- Vízelvezető árok
- Akadály
- Forrás-kő

| | | |
|---|---|---|
| TÁMESTER | MEGBÍZÓ: Biatorbágy Város Önkormányzata | K15 |
| | MUNKA NEVE: Biatorbágy, Forrás-völgy TOP Plusz 1.2.1-21 Élhető településünk pályázat (1-és II. ütem) | |
| | KIAD. NEVE: KÖNTSZERTERVEZÉSI TERV 2. SZAKASZ | MÉRETARÁNY: 1 : 200 |
| | TERVEZŐ: Ifjabb Zsuzsanna K1-01 0028 | MUNKATÁRS: Gaál Kinga |
| | | DÁTUM: 2023.06. |

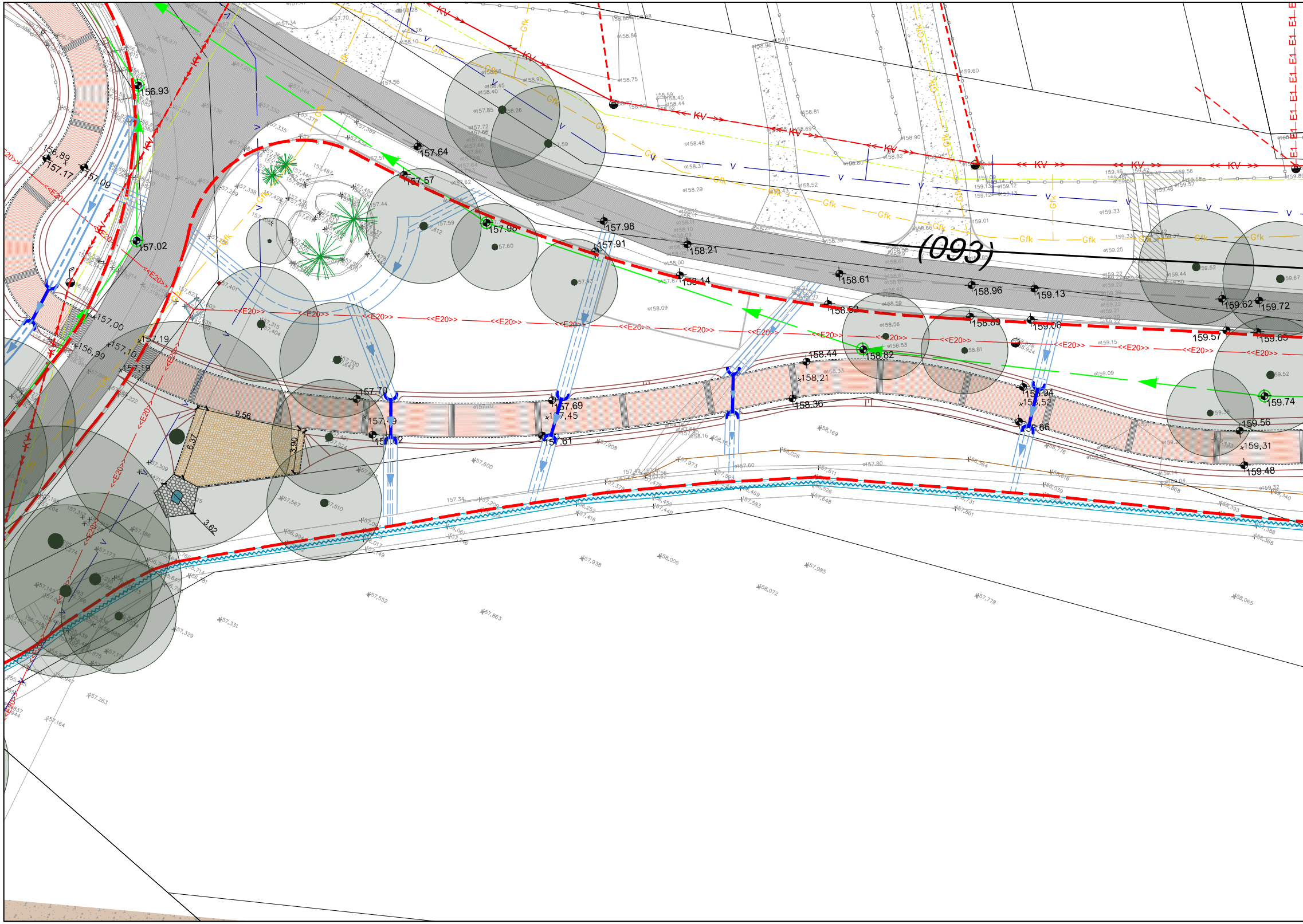
(093)
KV
Gfk
V
<<E20>>
E1
156.93
157.02
156.89
157.17
157.09
157.00
156.99
157.10
157.19
157.19
157.64
157.57
157.98
157.98
157.91
158.21
158.14
158.61
158.96
159.13
158.52
158.89
159.06
159.62
159.72
159.57
159.65
158.82
158.44
158,21
158.36
157.70
157.69
157,45
157.61
159.74
159.56
159,31
159.48
158.94
158.86
9.56
6.37
3.90
3.62

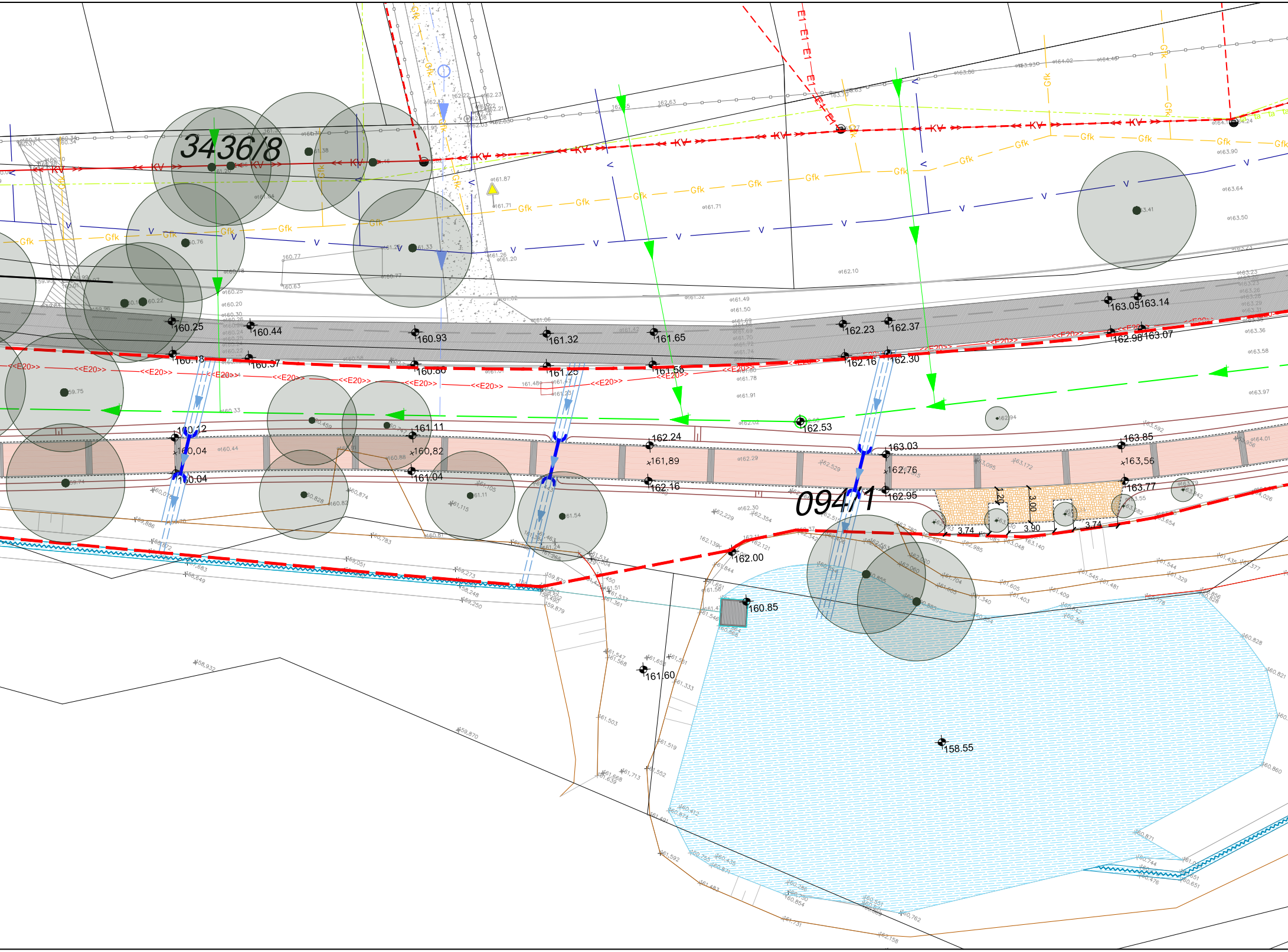
3436/8
094/1
KV
Gfk
V
E1
<<E20>>
160.25
160.44
160.93
161.32
161.65
162.23
162.37
163.05
163.14
162.98
163.07
160.18
160.37
160.80
161.25
161.58
162.16
162.30
160.12
160,04
160.04
161.11
160,82
161.04
162.24
161,89
162.16
162.53
163.03
162,76
162.95
163.85
163,56
163.77
1.20
3.00
3.74
3.90
3.74
162.00
160.85
161.60
158.55

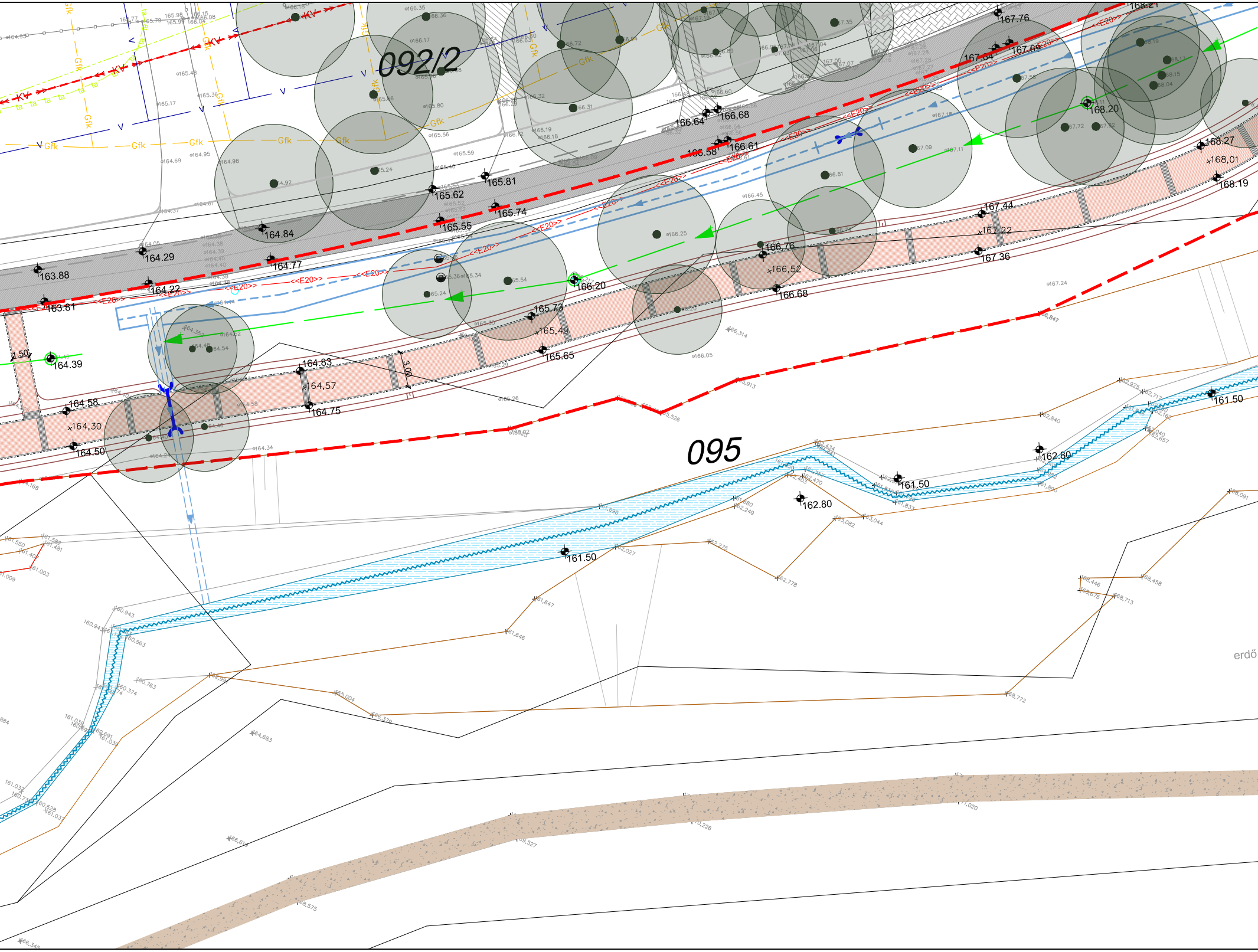
092/2
095
erdő
KV
Gfk
E20
168.21
167.76
167.64
167.69
166.64
166.68
166.58
166.61
165.81
165.62
165.74
165.55
164.84
164.29
164.77
163.88
164.22
163.81
164.39
1.50
168.20
168.27
168,01
168.19
167.44
167,22
167.36
166.76
166,52
166.68
166.20
165.73
165,49
165.65
164.83
164,57
164.75
3.00
164.58
164,30
164.50
161.50
162.80
161.50
162.80
161.50

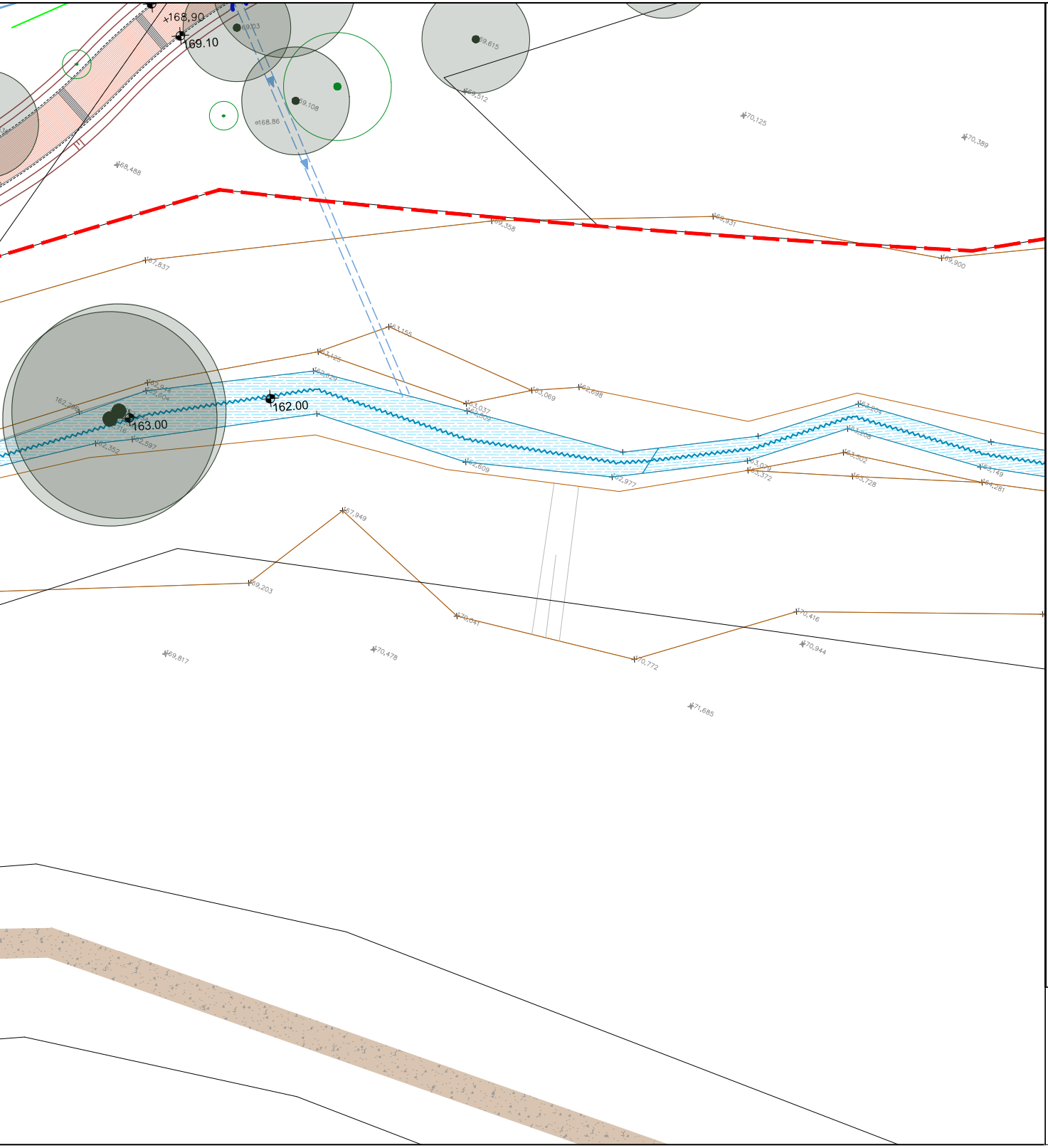
168,90
169.10
69.03
69.615
69.108
ø168.86
69,512
68,488
70,125
70,389
69,358
69,931
69,900
67,837
63,155
63,125
62,829
62,944
62,604
162,286
163.00
162.00
62,352
62,597
63,037
62,809
63,069
62,698
62,609
62,977
63,204
63,208
63,502
63,079
63,372
63,728
63,149
64,281
67,949
69,203
70,041
70,772
70,416
70,944
69,817
70,478
71,685

Jelmagyarázat

Meglévő elemek

- Tervezési terület határa
- Földrészlet határ
- Rézsű
- Magasság
- Épület
- Kerítés
- Útszegély
- Aszfalt
- Beton
- Térkő
- Földút/ szórt burkolat
- Meglévő, megmaradó fa
- Kandeláber
- Elektorom beton/fém oszlop
- Csatornafedlap
- Patak, vizenyős terület

Tervezett elemek

- Magasság
- Rézsű
- Útszegély II. ütem
- Fém szegély
- Terméskő szegély
- Frühwald Classic térkő burkolat
- Frühwald Suave kombi térkő burkolat
- Terméskő burkolat műgyantás fugával
- Vízelvezető árok
- Áteresz

TÁJMESTER

MEGBÍZÓ: Biatorbágy Város Önkormányzata		K16
MUNKA NEVE: Biatorbágy, Forrás-völgy TOP Plusz-1.2.1-21 Élhető települések pályázat (I. és II. ütem) KÖRNYEZETALAKÍTÁSI KIVITELI TERV		
RAJZ NEVE: BURKOLATFEKTETÉSI TERV 3. SZAKASZ		MÉRETARÁNY: 1 : 200
TERVEZŐ: Illyés Zsuzsanna K1-01 5028	MUNKATÁRS: Gaál Kinga	DÁTUM: 2023.06.

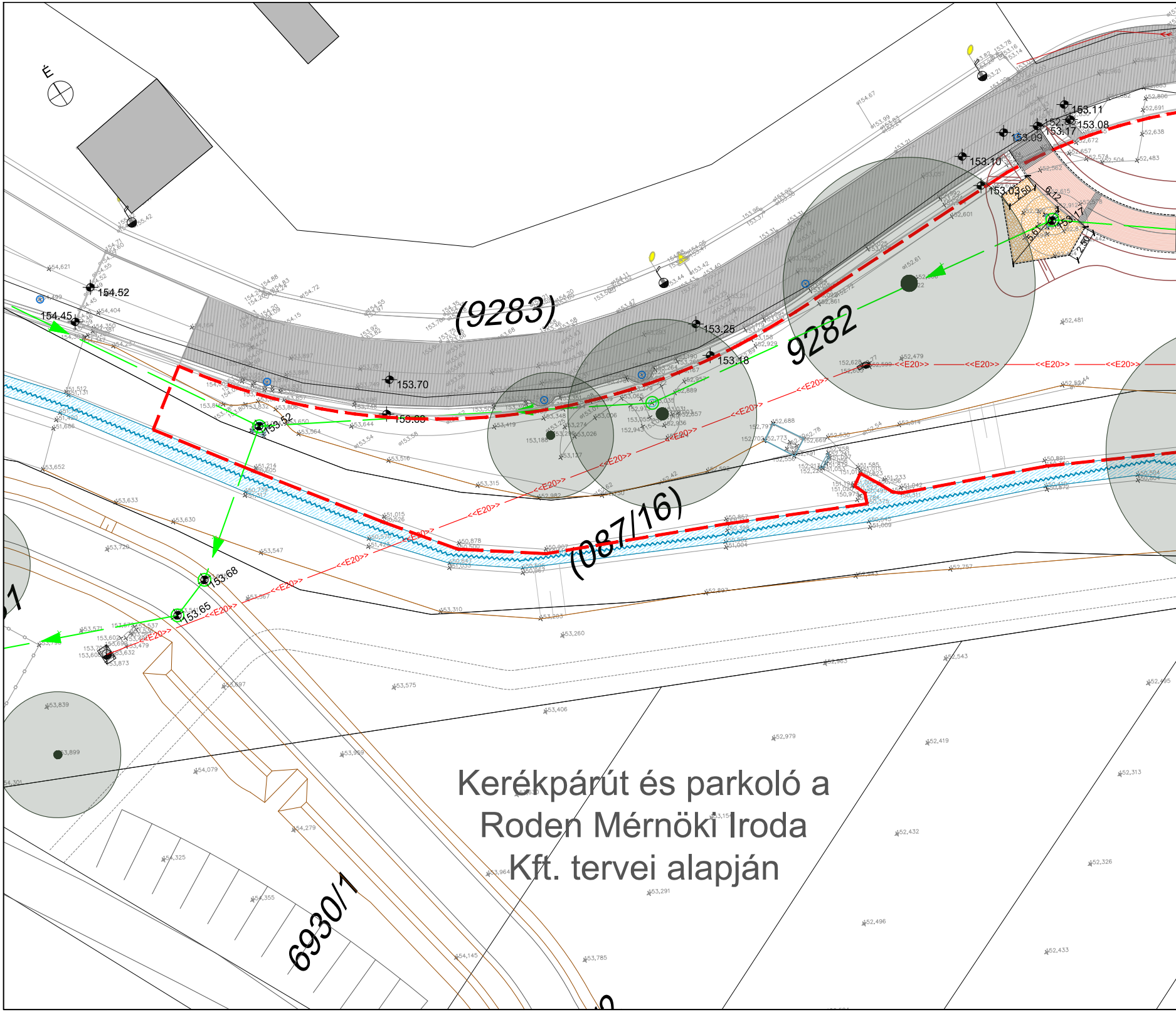
É
(9283)
9282
(087/16)
6930/1
154.52
154.45
153.70
153.68
153.65
153.52
153.25
153.18
153.11
153.08
153.17
153.09
153.10
153.03
153.17
2.50
5.61
2.50
<<E20>>

Kerékpárút és parkoló a
Roden Mérnöki Iroda
Kft. tervei alapján

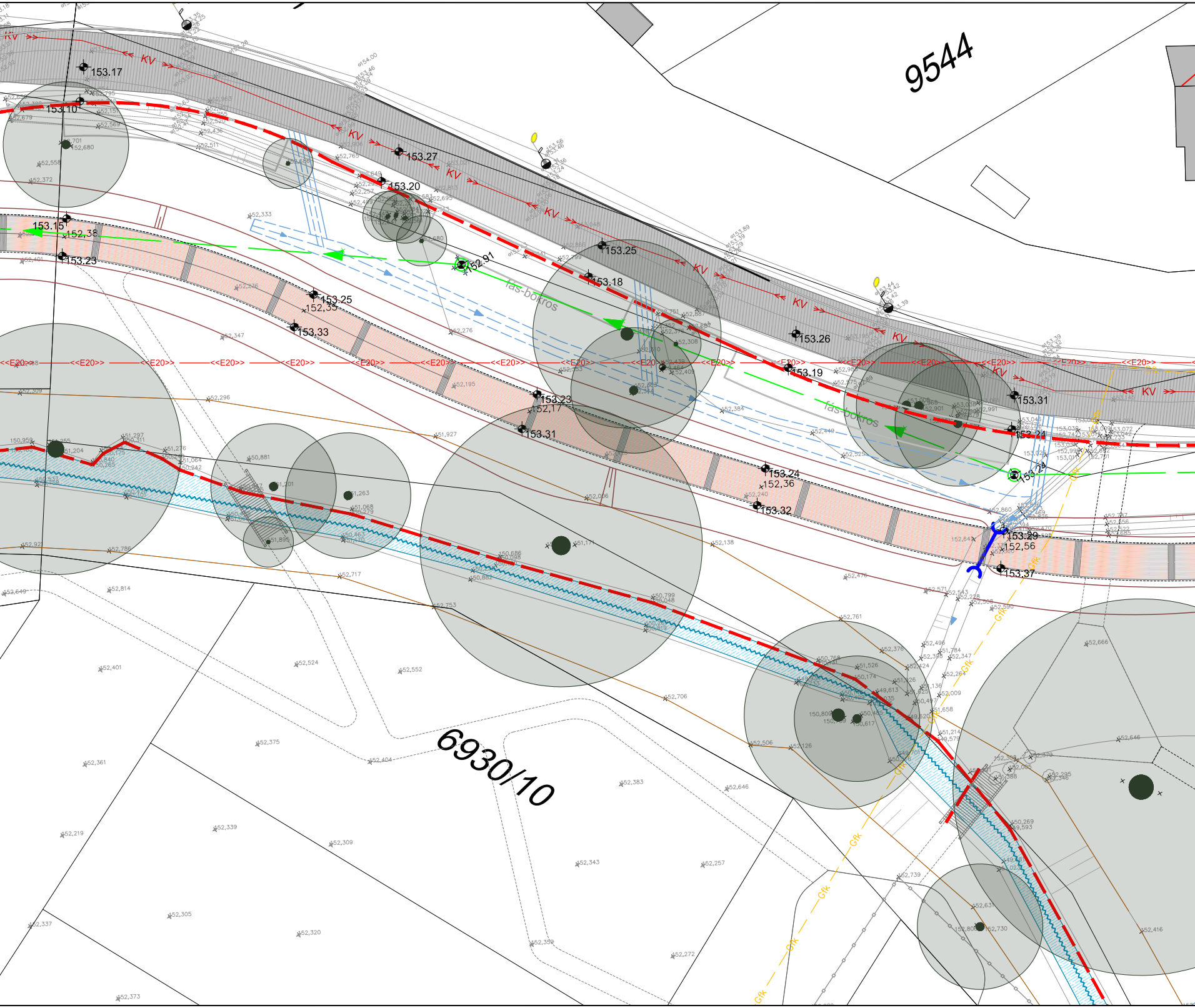
9544
6930/10
KV
<<E20>>
fás-bokros
fás-bokros
Gfk
153.17
153.10
153.15
152,38
153.23
153.27
153.20
152.91
153.25
153.18
153.25
152,35
153.33
153.26
153.19
153.31
153.23
152,17
153.31
153.24
153.24
152,36
153.32
153.29
152,56
153.37
153.24

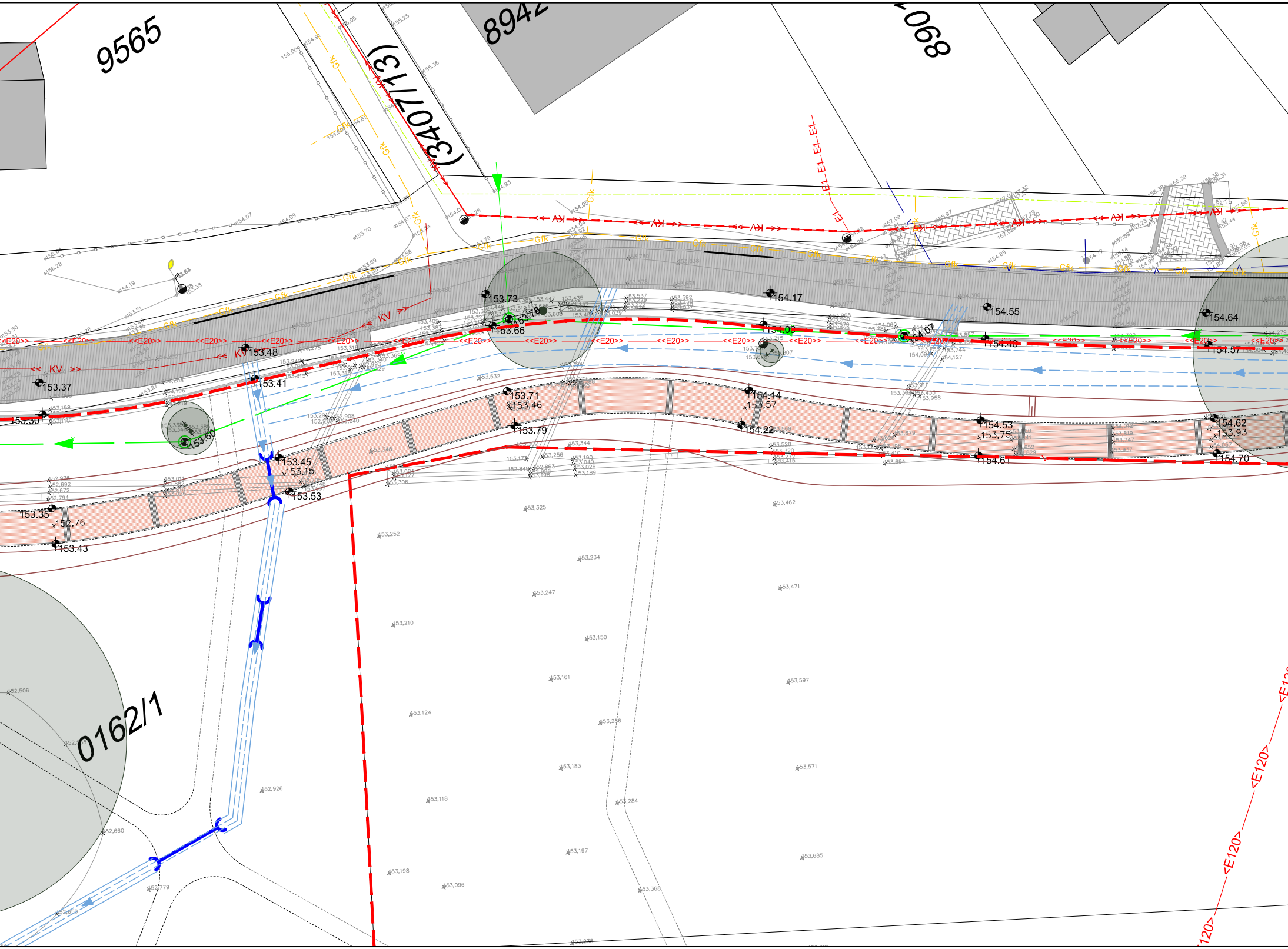
9565
8942
890
(3407/13)
0162/1
153.73
154.17
154.55
154.64
153.66
154.00
154.07
154.48
154.57
153.48
153.37
153.41
153.30
153.60
153.71
153,46
153.79
154.14
153,57
154.22
154.53
153,75
154.61
154.62
153,93
154.70
153.45
153,15
153.53
153.35
152,76
153.43
<<E20>>
KV
AK
E1
Gfk
<E120>

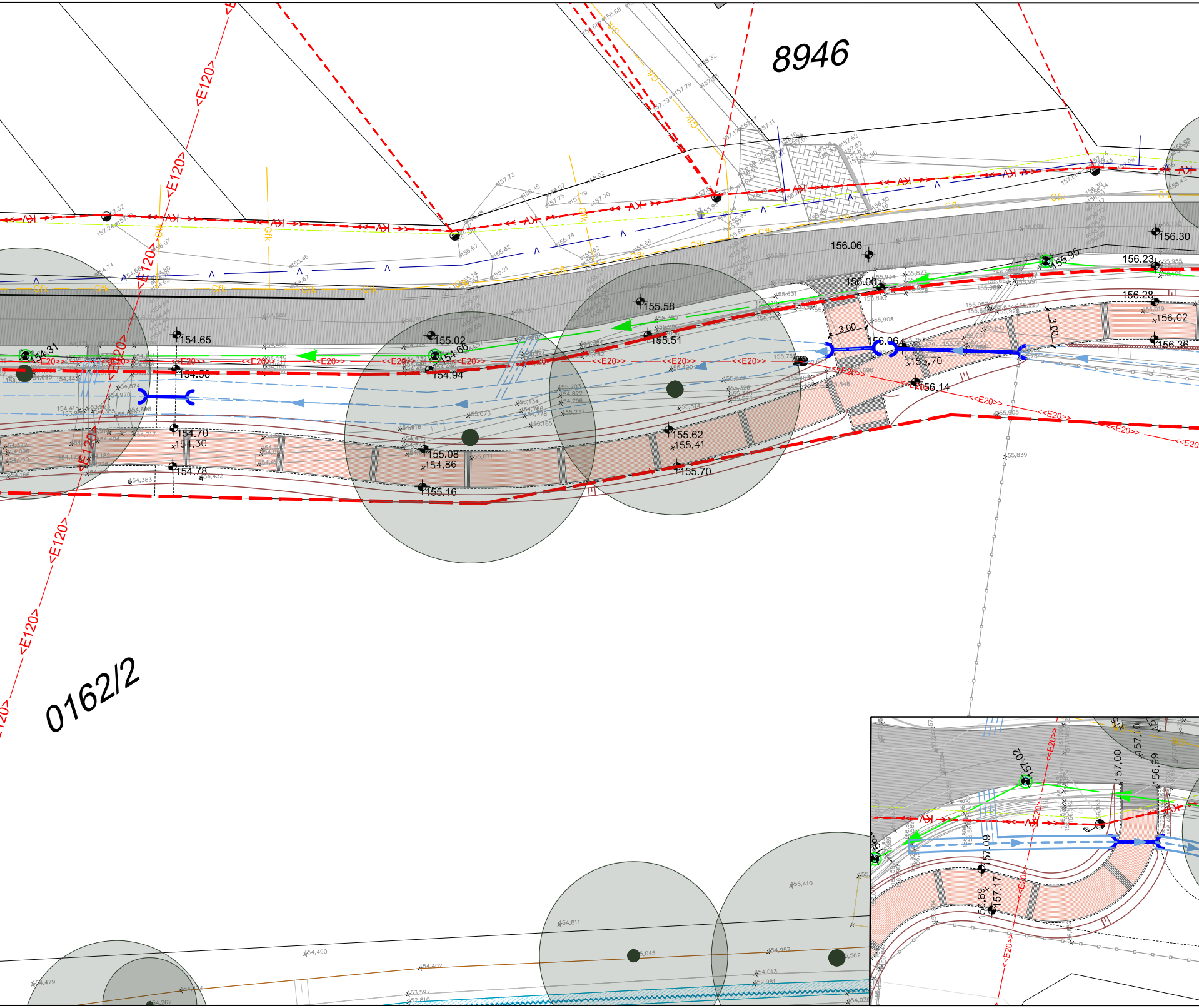
8946
0162/2
<E120>
<<E20>>
156.06
156.30
156.00
155.95
156.23
156.28
156,02
156.36
155.58
155.51
155.02
154.66
154.94
154.65
154.31
154.38
154.70
154,30
154.78
155.08
154,86
155.16
155.62
155,41
155.70
155,70
156.14
156.06
3.00
3.00
157,02
157,00
157,10
156,99
157,09
157,17
156,89

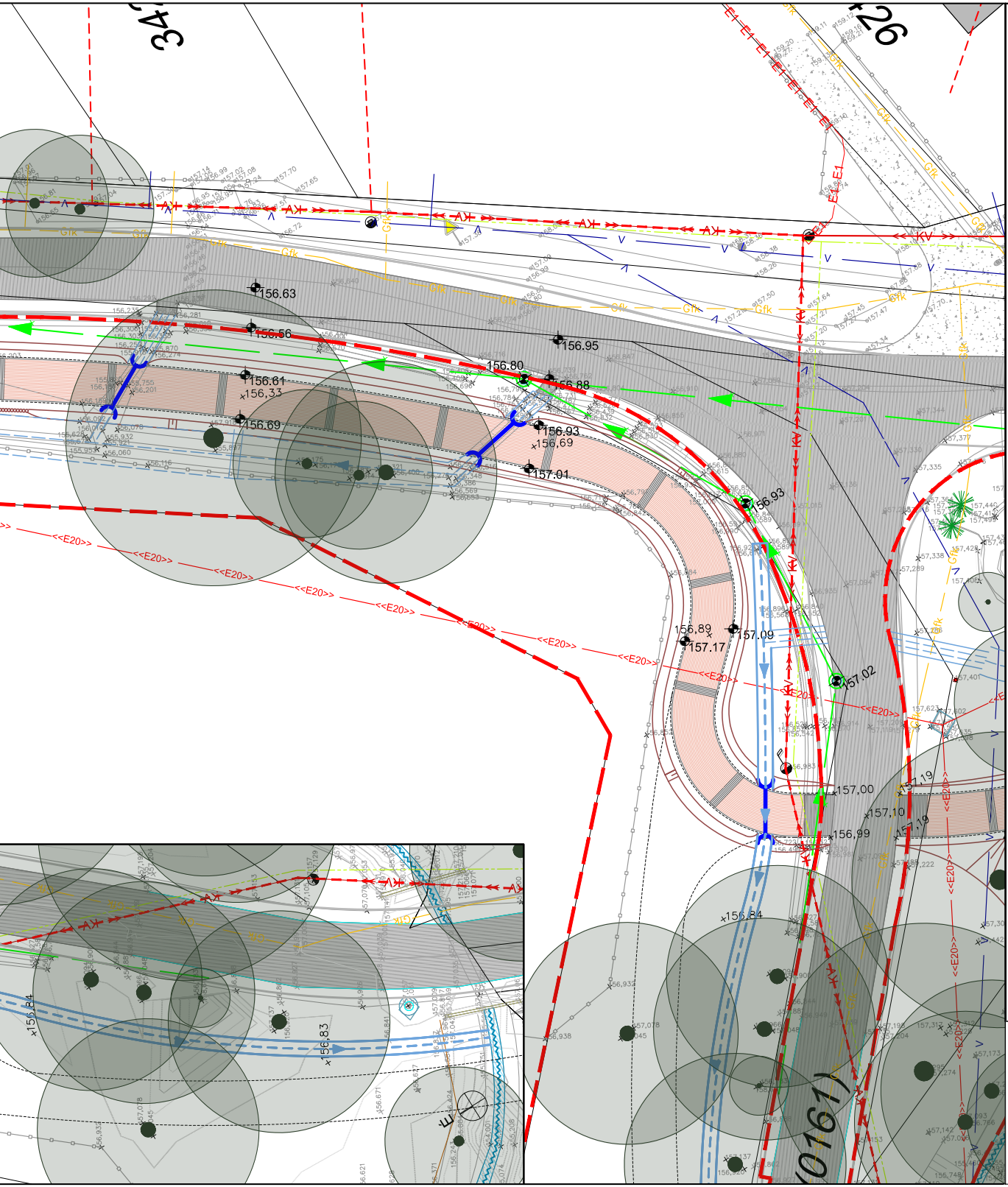
34
26
A
KV
E1
Gfk
<<E20>>
156.63
156.56
156.95
156.80
156.88
156.61
156,33
156.69
156.93
156,69
157.01
156.93
156,89
157.09
157.17
157.02
157,00
157,10
156,99
157,19
157,19
156,84
156,84
156,83
(0161)

Jelmagyarázat

Meglévő elemek

- Tervezési terület határa
- Földrészlet határ
- Rézsű
- Magasság
- Épület
- Kerítés
- Útszegély
- Aszfalt
- Beton
- Térkő
- Földút/ szórt burkolat
- Meglévő, megmaradó fa
- Elektorom beton/fém oszlop
- Kandeláber
- Csatornafedlap
- Patak, vizenyős terület

Tervezett elemek

- Magasság
- Rézsű
- Útszegély II. ütem
- Fém szegély
- Támfal fa tuskókból
- Frühwald Classic térkő burkolat
- Frühwald Suave kombi térkő burkolat
- Vízelvezető árok
- Áteresz

TÁJMESTER

MEGBÍZÓ: Biatorbágy Város Önkormányzata
K17

MUNKA NEVE: Biatorbágy, Forrás-völgy
TOP Plusz-1.2.1-21 Élhető települések pályázat (I. és II. ütem)
KÖRNYEZETALAKÍTÁSI KIVITELI TERV

RAJZ NEVE: BURKOLATFEKTETÉSI TERV
4. SZAKASZ

MÉRETARÁNY: 1 : 200

TERVEZŐ: Illyés Zsuzsanna
K1-01 5028

MUNKATÁRS: Gaál Kinga

DÁTUM: 2023.06.

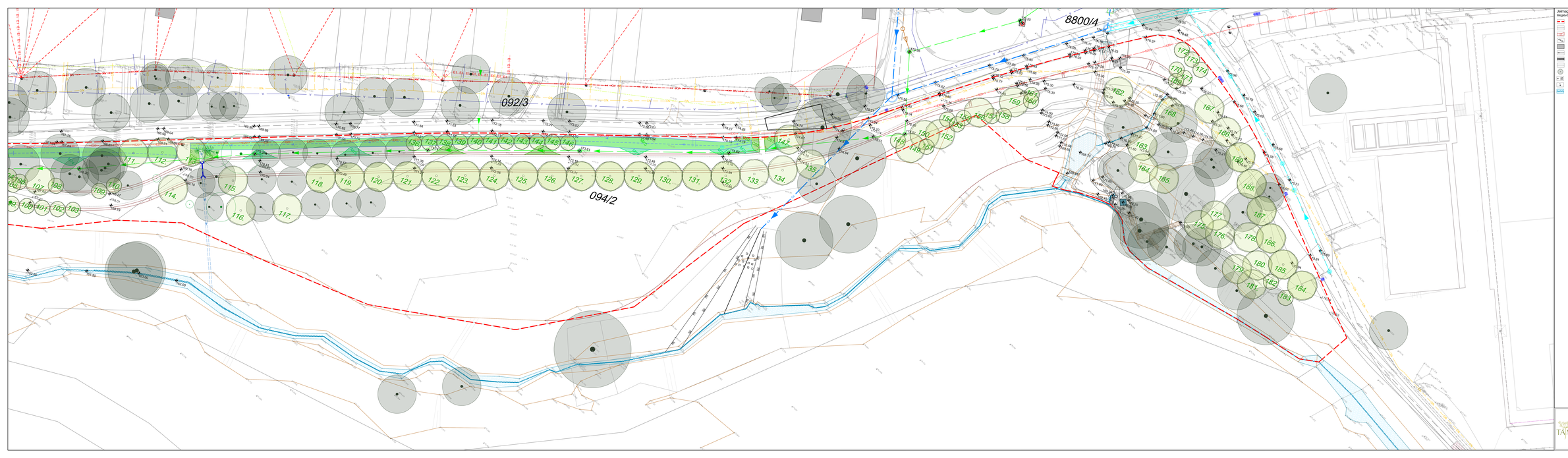


Jelmagyarázat

Meglévő elemek

- Tervezési terület határa
- Földrészlet határ
- Rézsű
- Magasság
- Épület
- Kerítés
- Kőfal
- Útszegély
- Meglévő, megmaradó fa
- Elektromos betonoszlop
- Kandeláber
- Patak, vízenyős terület

Tervezett elemek

- Magasság
- Rézsű
- Útszegély, ill. útem
- K-szegély
- Fém szegély
- Termékelő szegély
- Térkő szegély
- Támfal
- Gabion támfal
- Kőszórás
- Fa
- Cserje
- Évelő
- Magbevonás
- Vízelvezető árok
- Átereszek
- Forrás-tó

| | | |
|---|---|---|
| TÁJMESTER | MEGBÍRÓ: Biatorbágy Város Önkormányzata | K18 |
| | MUNKA NEVE: Biatorbágy, Forrás-völgy TOP Plusz-1.2.1-21 Élhető települések pályázat (1-és II. ütem) | |
| | KIAD. NEVE: KÖNNYEZETALAKÍTÁSI KIVITELI TERV 2. SZAKASZ | MÉRETARÁNY: 1 : 200 |
| | TERVEZŐ: Illyés Zsuzsanna K1-01 1018 | MUNKATÁRS: Gaál Kinga |
| | | DÁTUM: 2023.06. |

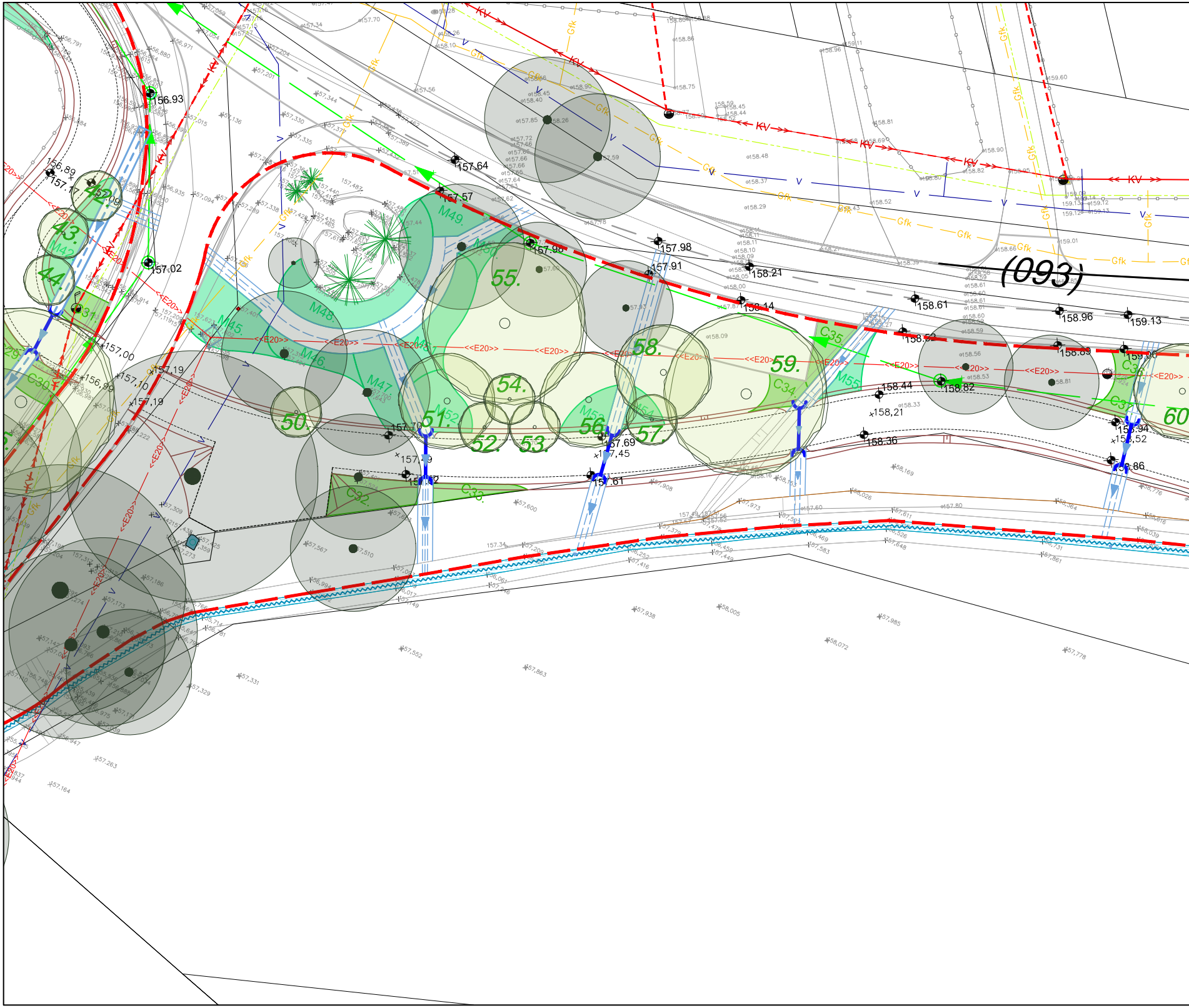
(093)
42.
43.
44.
45.
48.
50.
51.
52.
53.
54.
55.
56.
57.
58.
59.
60.
M42
M45
M46
M47
M48
M49
M52
M55
M56
C30
C31
C32
C33
C34
C35
C36
C37
KV
<<E20>>
Gfk
V
156.93
156,89
157,17
157.02
157,00
156,99
157,10
157,19
157.64
157.57
157.98
157.98
157.91
158.21
158.14
158.61
158.96
159.13
158.52
158.89
159.06
158.44
158.82
158,21
158.36
157.70
157.69
157,45
157.61
158,86

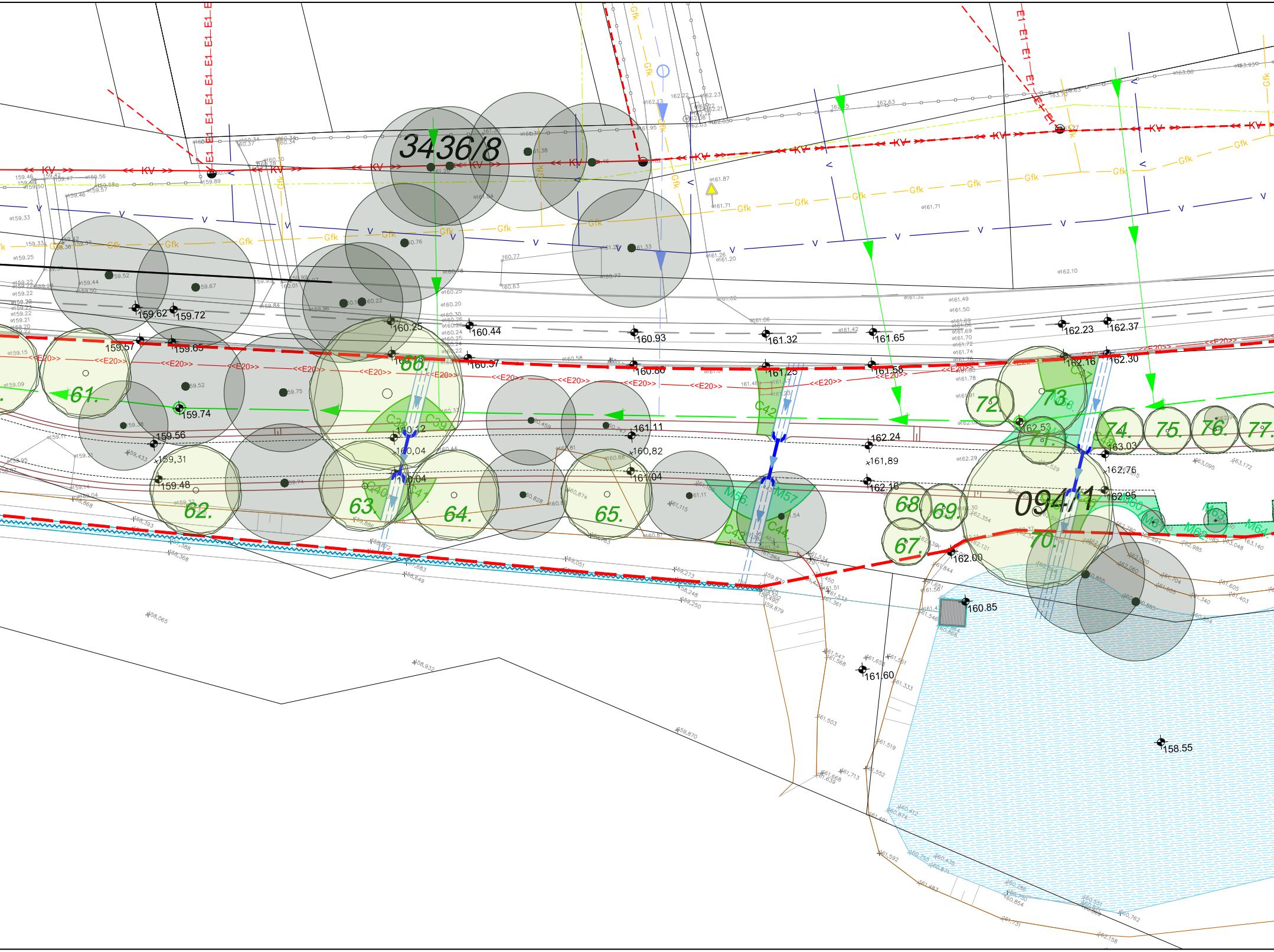
3436/8
094/1
61.
62.
63.
64.
65.
66.
67.
68.
69.
70.
72.
73.
74.
75.
76.
77.
C38
C39
C40
C41
C42
C43
C44
M56
M57
KV
Gfk
V
<<E20>>
E1
159.62
159.72
159.57
159.65
159.74
159.56
159,31
159.48
160.25
160.44
160.37
160,12
160,04
160.04
160.93
160.86
161.11
160,82
161.04
161.32
161.25
161.65
161.58
162.24
161,89
162.16
162.23
162.37
162.16
162.30
162.53
163.03
162,76
162.95
162.00
160.85
161.60
158.55

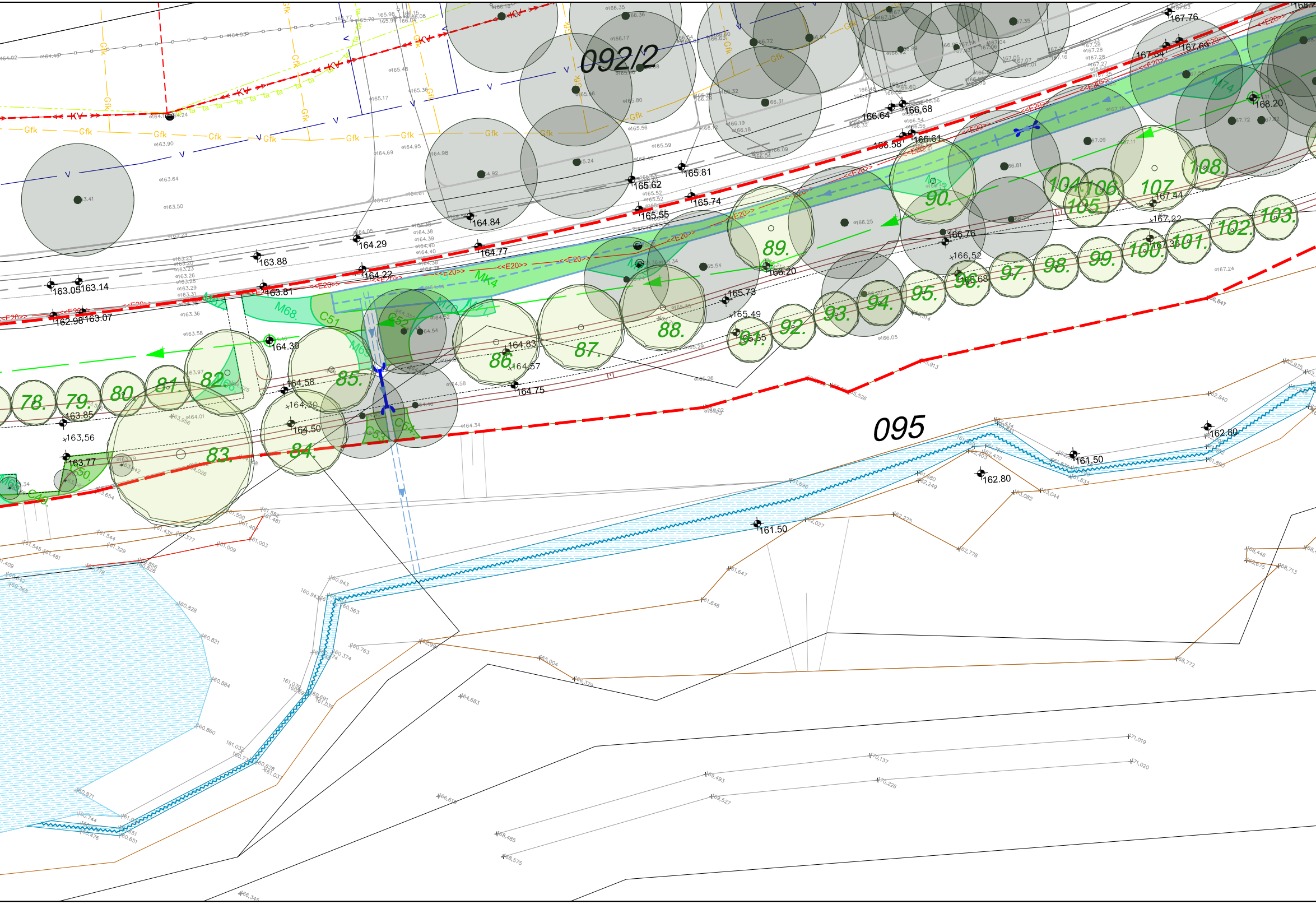
092/2
095
78.
79.
80.
81.
82.
83.
84.
85.
86.
87.
88.
89.
90.
91.
92.
93.
94.
95.
96.
97.
98.
99.
100.
101.
102.
103.
104.
105.
106.
107.
108.
M68.
C51
C52
C53
C54
M69
M70
M71
MK4
M74
Gfk
KV
<<E20>>
163.05
163.14
162.98
163.07
163.88
163.81
164.29
164.22
164.39
164.84
164.77
164.83
164.57
164.75
164.58
164,30
164.50
163.85
163,56
163.77
165.62
165.55
165.74
165.81
165.73
165.49
165.55
166.20
166.58
166.64
166.68
166.61
166.76
166,52
166.68
167.22
167.44
167.64
167.69
167.76
168.20
161.50
162.80
161.50

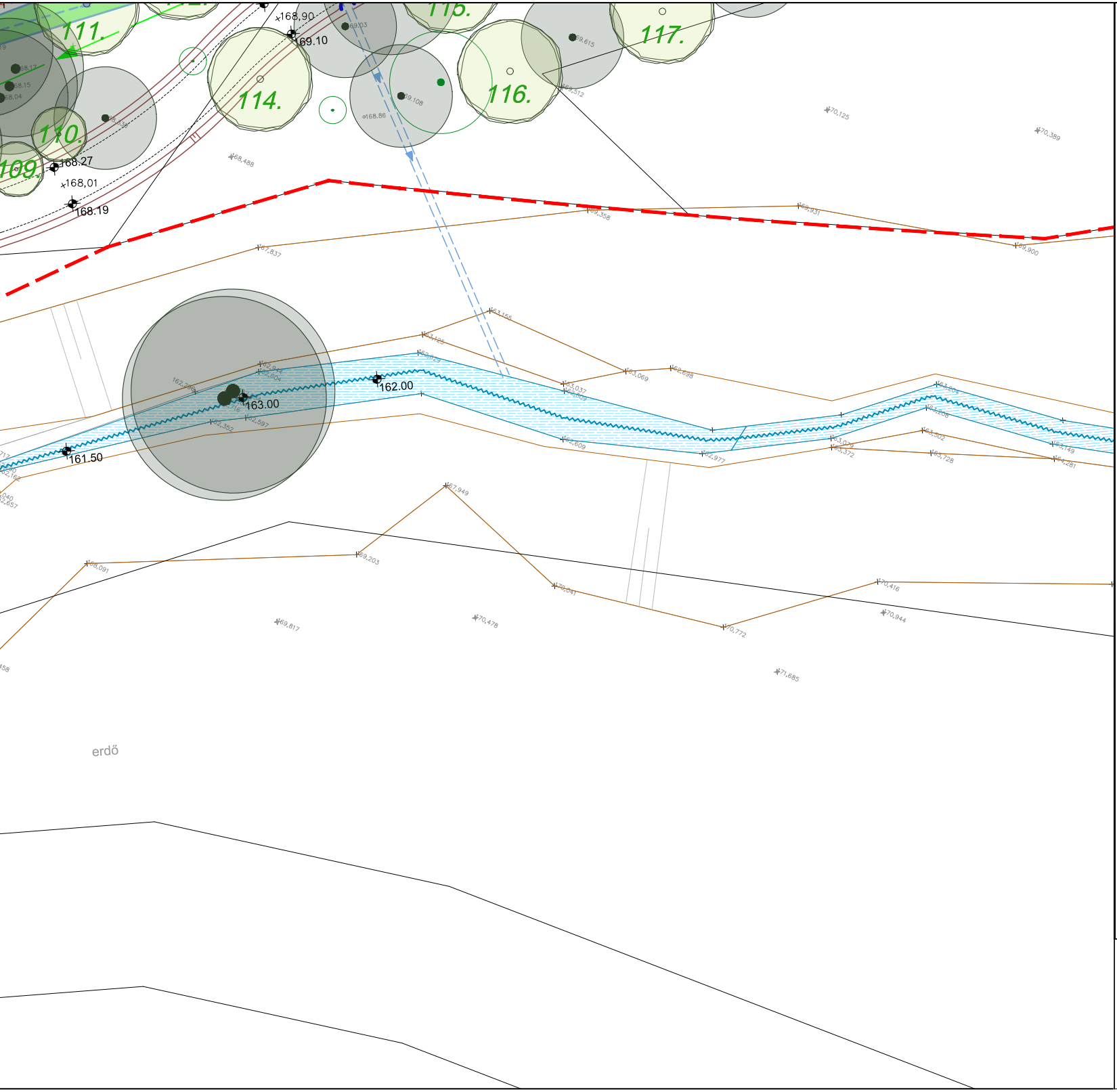
111.
115.
117.
114.
116.
110.
109.
168,90
169.10
168.27
168,01
168.19
162.00
163.00
161.50
erdő

Jelmagyarázat

Meglévő elemek	Tervezett elemek
Tervezési terület határa	Rézsű
Földrészlet határ	Útszegély II. ütem
Rézsű	Fém szegély
Magasság	Terméskő szegély
Épület	Fa
Kerítés	C11. Cserje
Útszegély	M21. Évelő
Meglévő, megmaradó fa	MK2 Magkeverék
Kandelábebeton/fém oszlop	Vízelvezető árok
	Áteresz
Csatornafedlap	
Patak, vizenyős terület	

MEGBÍZÓ: Biatorbágy Város Önkormányzata
K19
MUNKA NEVE: Biatorbágy, Forrás-völgy
TOP Plusz-1.2.1-21 Élhető települések pályázat (I. és II. ütem)
KÖRNYEZETALAKÍTÁSI KIVITELI TERV
RAJZ NEVE: NÖVÉNYTELEPÍTÉSI TERV
3. SZAKASZ
MÉRETARÁNY: 1 : 200
TERVEZŐ: Illyés Zsuzsanna
K1-01 5028
MUNKATÁRS: Gaál Kinga
DÁTUM: 2023.06.

TÁJMESTER

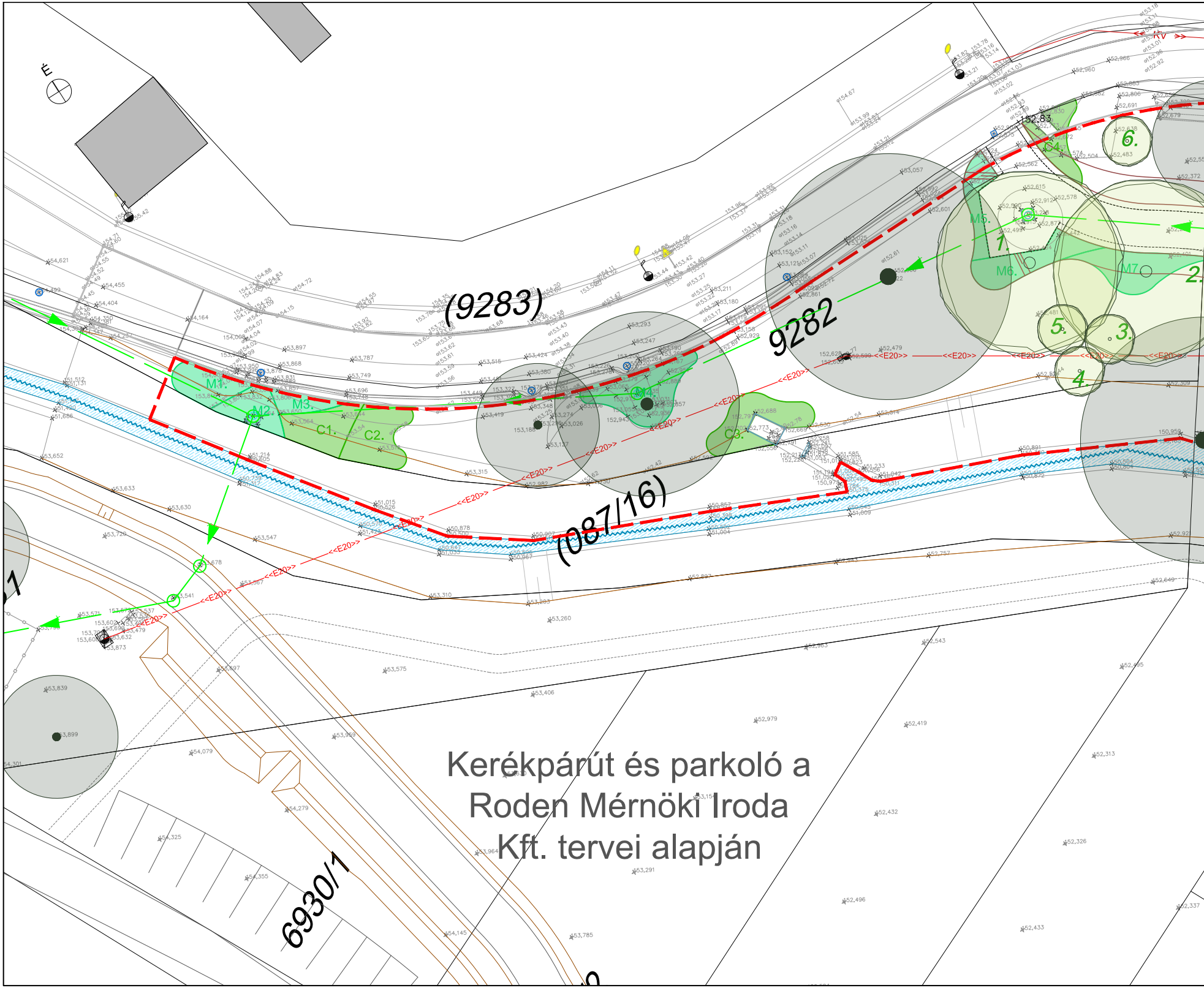
É
(9283)
9282
(087/16)
6930/1
M1.
M2
M3.
M4
M5.
M6.
M7
C1.
C2.
C3.
C4
1.
2.
3.
4.
5.
6.
<<E20>>

Kerékpárút és parkoló a
Roden Mérnöki Iroda
Kft. tervei alapján

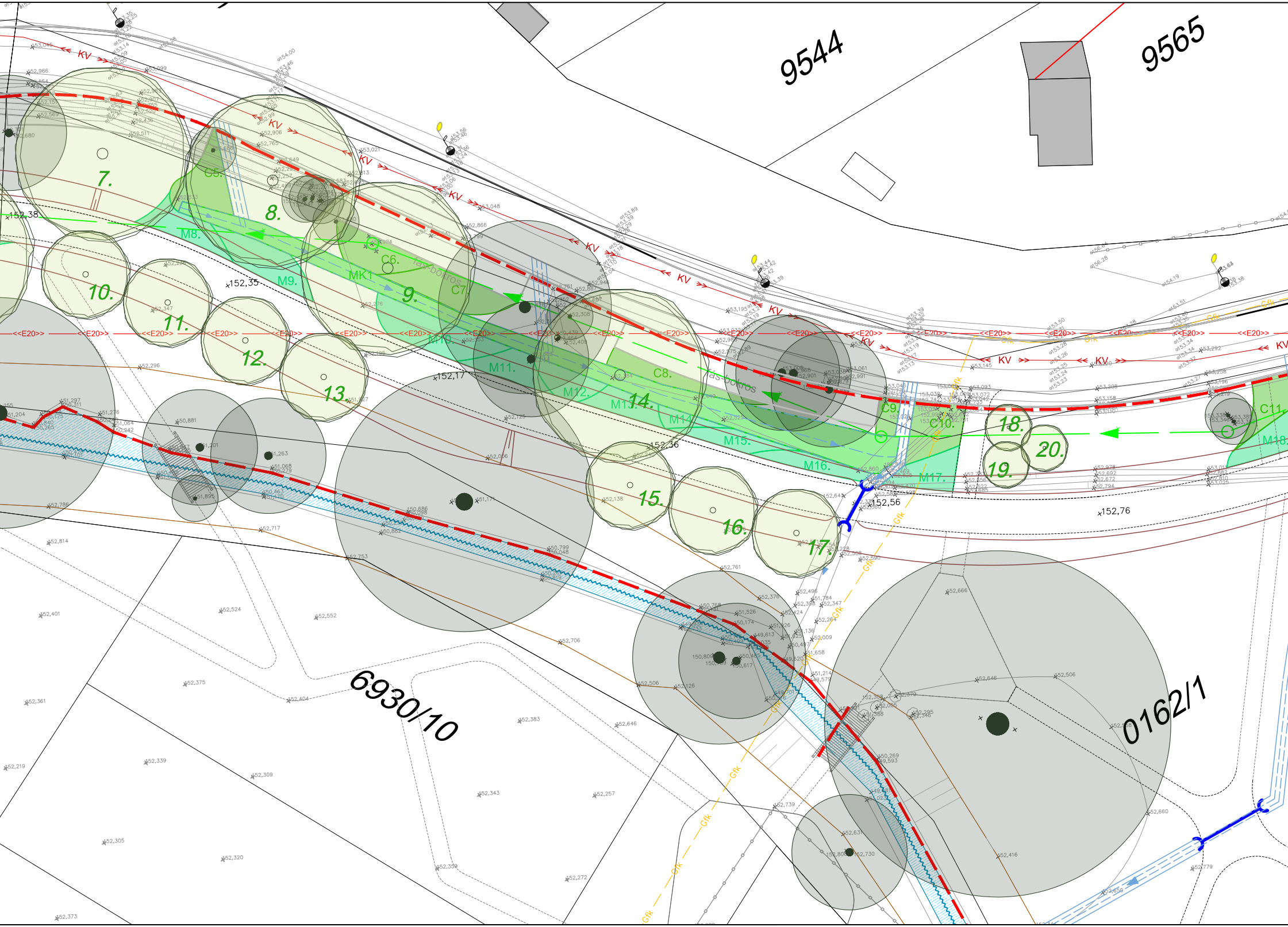
9544
9565
6930/10
0162/1
7.
8.
9.
10.
11.
12.
13.
14.
15.
16.
17.
18.
19.
20.
C5.
C6.
C7.
C8.
C9.
C10.
C11
M8.
M9.
M10.
M11.
M12.
M13.
M14.
M15.
M16.
M17.
M18.
MK1
KV
<<E20>>
Gfk
fás-bokros
152,38
152,35
152,17
152,36
152,56
152,76


8942
890
(3407/13)
E1 E1 E1 E1
E1
KV
Gfk
<<E20>>
<E120>
01
21.
22.
23.
24.
25.
26.
27.
28.
29.
30.
31.
32.
33.
49.
M19.
M20.
M21.
M22.
M23.
M24.
M25.
M26.
M27.
M28.
M29.
M32.
C12.
C13.
C14.
C15.
C16.
C17.
C18.
C19.
C20.
153,15
153,46
153,57
153,75
153,93

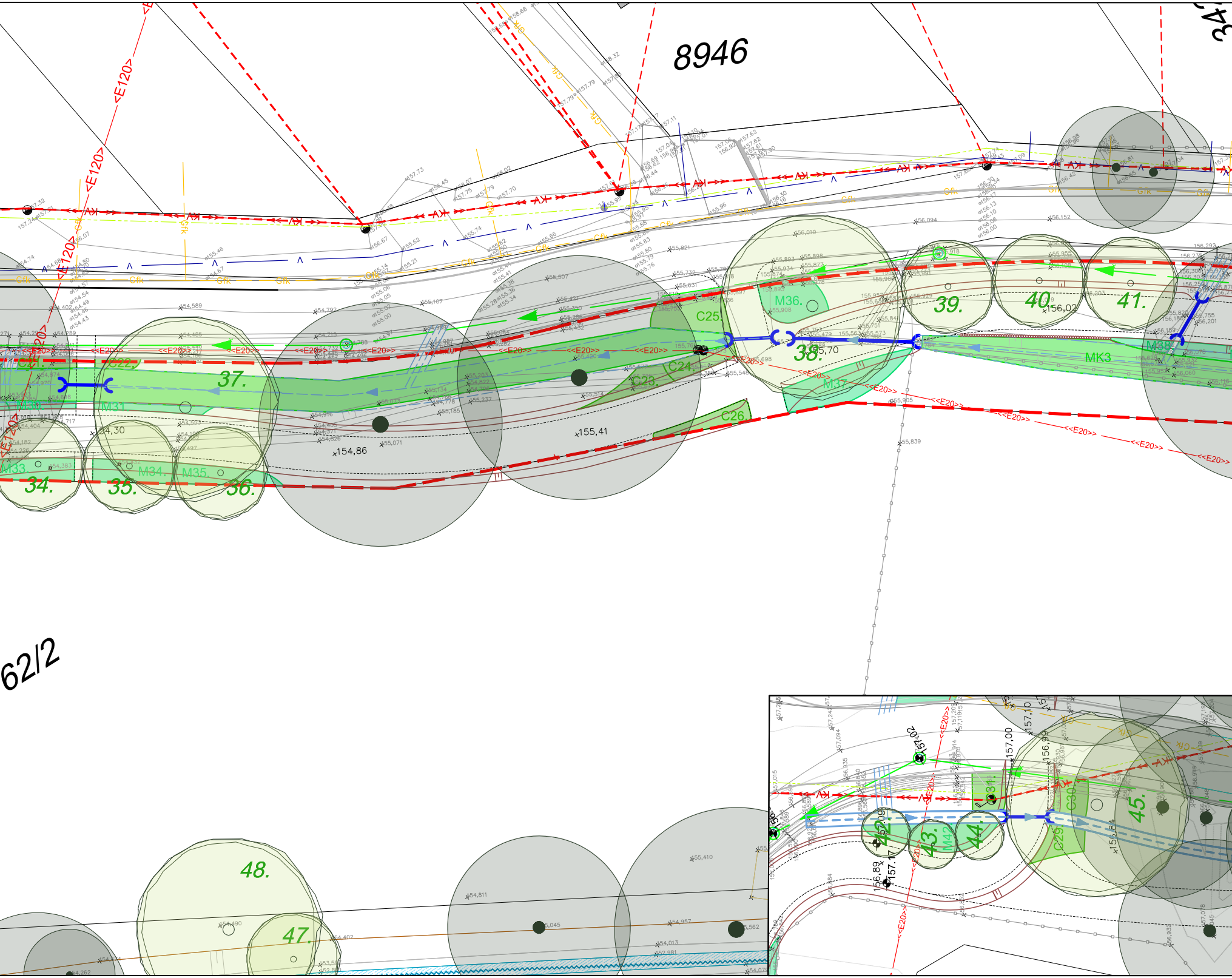
8946
62/2
<E120>
<<E20>>
Gfk
34.
35.
36.
37.
38.
39.
40.
41.
42.
43.
44.
45.
47.
48.
M31
M33
M34
M35
M36
M37
M38
M42
MK3
C22
C23
C24
C25
C26
C29
C30
C31
154,30
154,86
155,41
155,70
156,02
157,00
157,10
156,99
157,02
156,89
156,84

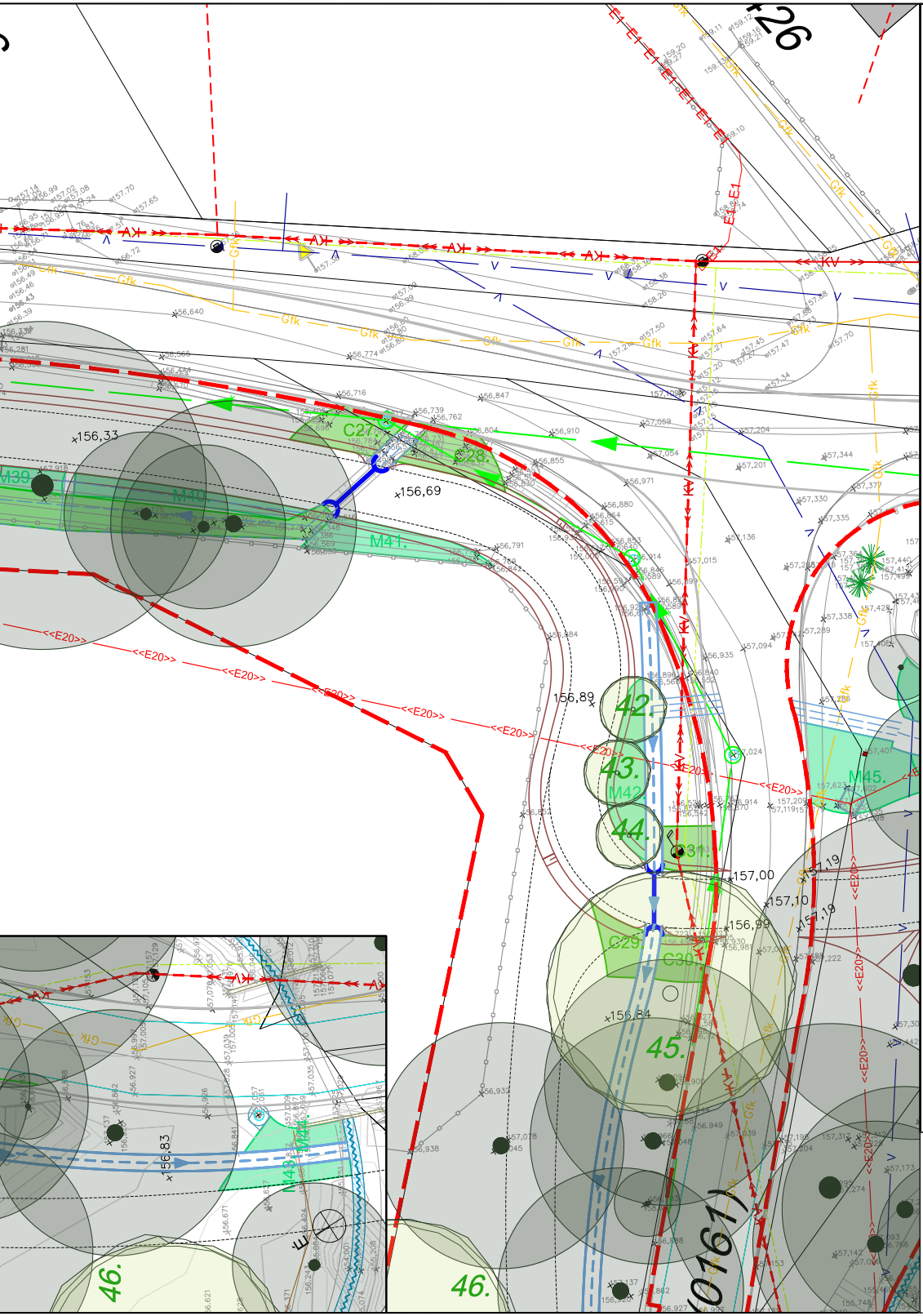
C27.
C28.
M39.
M40.
M41.
42.
43.
M42
44.
45.
46.
M43.
M45.
C29.
C30.
156,33
156,69
156,89
157,00
157,10
156,99
157,19
156,84
156,83
26
(0161)
<<E20>>
Gfk
KV
AK

Jelmagyarázat

Meglévő elemek

- Tervezési terület határa
- Földrészlet határ
- Rézsű
- Magasság
- Épület
- Kerítés
- Útszegély
- Meglévő, megmaradó fa
- Elektorom beton/fém oszlop
- Kandeláber
- Csatornafedlap
- Patak, vizenyős terület

Tervezett elemek

- Rézsű
- Útszegély II. ütem
- Fém szegély
- Támfal fa tuskókból
- Fa
- C11. Cserje
- M21. Évelő
- MK2 Magkeverék
- Vízelvezető árok
- Áteresz

TÁJMESTER

MEGBÍZÓ: Biatorbágy Város Önkormányzata		K20
MUNKA NEVE: Biatorbágy, Forrás-völgy TOP Plusz-1.2.1-21 Élhető települések pályázat (I. és II. ütem) KÖRNYEZETALAKÍTÁSI KIVITELI TERV		
RAJZ NEVE: NÖVÉNYTELEPÍTÉSI TERV 4. SZAKASZ		MÉRETARÁNY: 1 : 200
TERVEZŐ: Illyés Zsuzsanna K1-01 5028	MUNKATÁRS: Gaál Kinga	DÁTUM: 2023.06.

F1

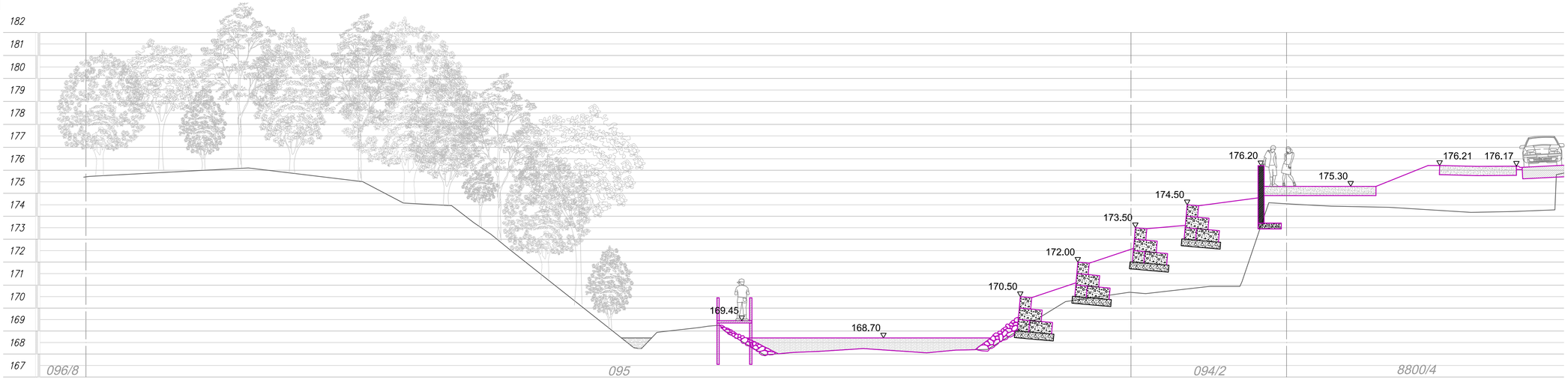


F2

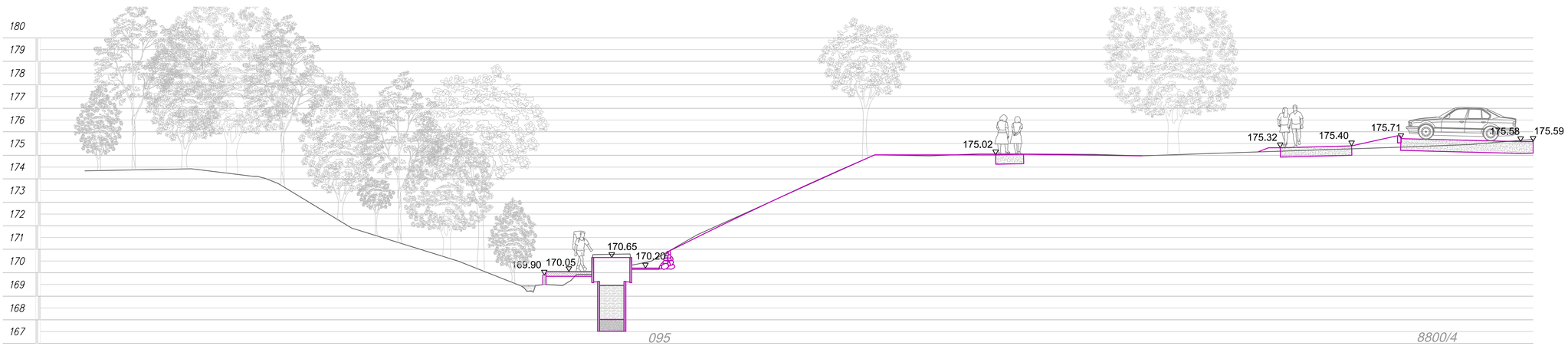


F3

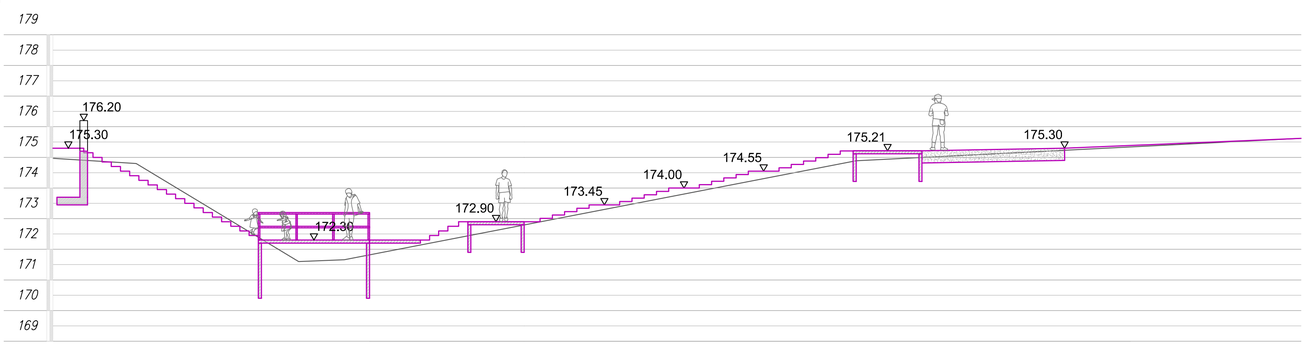


| | | |
|---|---|---|
| TÁJMESTER | MEGBÍZÓ: Biatorbágy Város Önkormányzata | K21 |
| | MUNKA NEVE: Biatorbágy, Forrás-völgy<br>TOP Plusz-1.2.1-21 Élhető települések pályázat (I. és II. ütem)<br>KÖRNYEZETALAKÍTÁSI KIVITELI TERV | |
| | RAJZ NEVE: FORRÁS KÖRNYÉKE METSZETEK | MÉRETARÁNY: 1 : 100 |
| | TERVEZŐ: Illyés Zsuzsanna K1-01 5028<br>MUNKATÁRS: Gaál Kinga | DÁTUM: 2023.01. |

# ÁRAJÁNLAT

## *Biatorbágy*

AJÁNLATSZÁM:
BS-A/198/2023

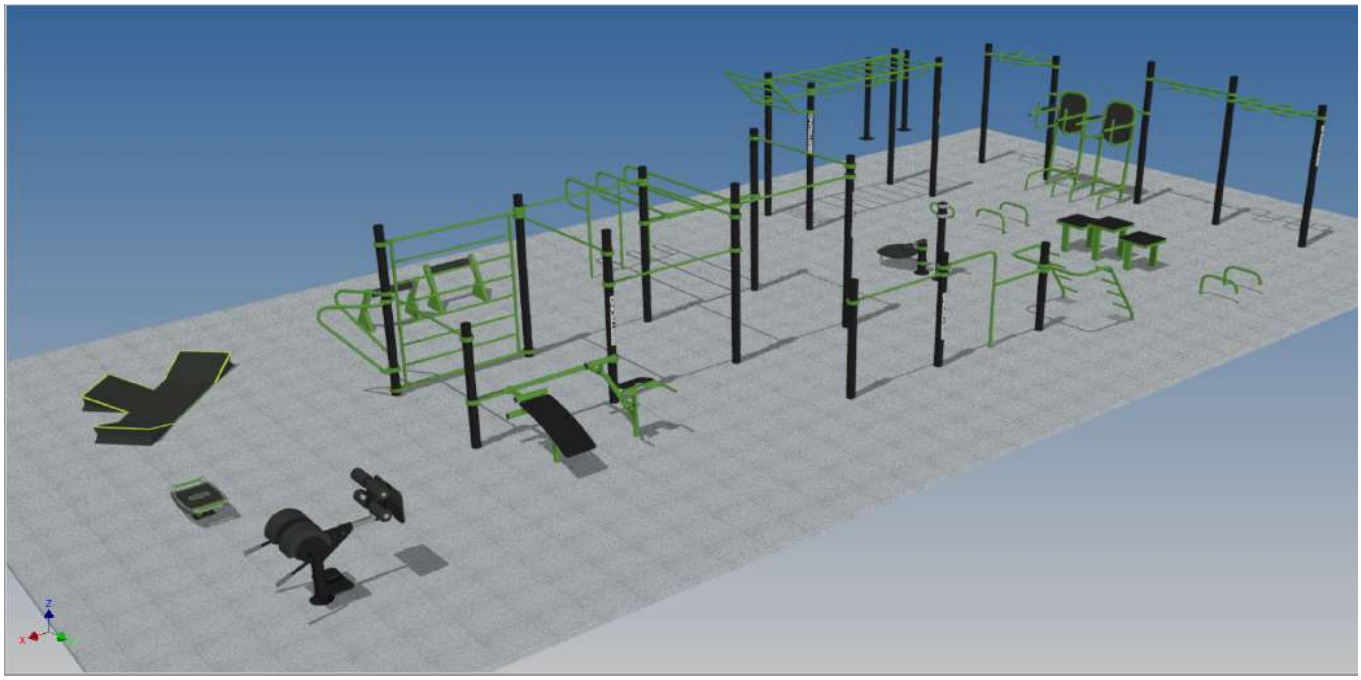

BESTRONG

# BESTRONG EGYEDI KONDIPARK

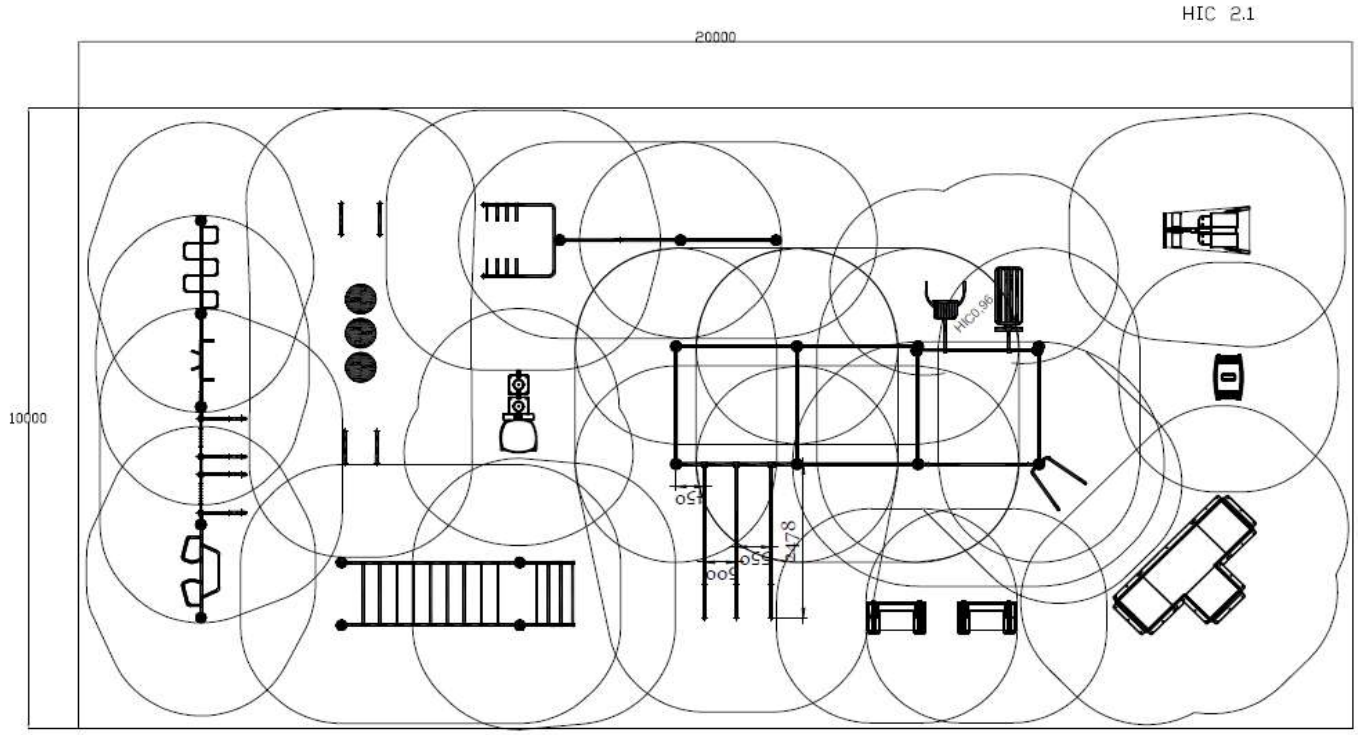


## AZ ÁRAJÁNLATBAN FELTÜNTETETT KÉPEK CSAK ILLUSZTRÁCIÓK!

| Kondieszközök | | | |
|---|---|---|---|
| **Középelemek** | **Egységár** | **Darabszám** | **ÁR** |
| Alacsony húzódzkodó-tolódzkodó | 115 000 Ft | 1 | 115 000 Ft |
| Bordásfal | 195 000 Ft | 1 | 195 000 Ft |
| Dupla multifunkciós tréner | 400 000 Ft | 1 | 400 000 Ft |
| Egyenes húzódzkodó | 42 500 Ft | 6 | 255 000 Ft |
| Hát- és hasizom erősítő | 400 000 Ft | 1 | 400 000 Ft |
| Kombinált húzódzkodó | 120 000 Ft | 1 | 120 000 Ft |
| Multifunkciós húzódzkodó | 95 000 Ft | 1 | 95 000 Ft |
| Vízszintes hullám | 112 000 Ft | 1 | 112 000 Ft |
| **Oldalelemek** | **Egységár** | **Darabszám** | **ÁR** |
| Tolódzkodó oszlopon | 130 000 Ft | 1 | 130 000 Ft |
| Z-tolódzkodó | 170 000 Ft | 1 | 170 000 Ft |
| **Egyedi elemek** | **Egységár** | **Darabszám** | **ÁR** |
| Fekvőtámasz elem (lábtartó nélkül) | 128 500 Ft | 2 | 257 000 Ft |
| Balance board | 615 000 Ft | 1 | 615 000 Ft |
| Egylábas guggoló | 275 000 Ft | 2 | 550 000 Ft |
| Törzs és combhajlító | 356 000 Ft | 1 | 356 000 Ft |
| Lépegető | 98 500 Ft | 3 | 295 500 Ft |
| Plio boksz | 500 000 Ft | 1 | 500 000 Ft |
| Majomlétra | 135 000 Ft | 1 | 135 000 Ft |
| Derék és comberősítő | 545 000 Ft | 1 | 545 000 Ft |
| Vízszintes létra | 225 000 Ft | 1 | 225 000 Ft |
| Párhuzamos korlát 3 elemes | 335 000 Ft | 1 | 335 000 Ft |
| **Oszlopok** | **Egységár** | **Darabszám** | **ÁR** |
| 2525 | 65 000 Ft | 12 | 780 000 Ft |
| 2225 | 60 000 Ft | 5 | 300 000 Ft |
| 1825 | 50 000 Ft | 1 | 50 000 Ft |
| 1625 | 45 000 Ft | 2 | 90 000 Ft |
| Információs tábla | | | 110 000 Ft |
| **Összesen (nettó)** | | | **7 135 500 Ft** |

*A parkösszeállítás megfelel az EN 16630:2015 sz. szabványnak, az eszközök termék-tanúsítvánnyal rendelkeznek.*

# ALÉPÍTMÉNY ÉS FELÉPÍTMÉNY TELEPÍTÉSI KÖLTSÉGEI

## Alépítmény

| | MUNKANEM | M.EGYSÉG | MENNYISÉG | ANYAGÁR | ANYAGÁR ÖSSZESEN | MUNKADÍJ | MUNKADÍJ ÖSSZESEN | ÖSSZESÍTETT ÁR |
|---|---|---|---|---|---|---|---|---|
| 1. | Humuszos termőréteg, termőföld leszedése, terítése gépi erővel, kiegészítő kézimunkával (átlag 30 cm mélyen). | $m^3$ | 56 | - | - | 7 500 Ft | **420 000 Ft** | **420 000 Ft** |
| 2. | Kitermelt termőföld elszállítása (1,3-as lazulással számolva) | $m^3$ | 72,8 | - | - | 11 830 Ft | **861 224 Ft** | **861 224 Ft** |
| 3. | Tükörkészítés síkfelületen gépi erővel, kiegészítő kézi munkával. | $m^2$ | 200 | - | - | 230 Ft | **46 000 Ft** | **46 000 Ft** |
| 4. | Szegélykészítés a pálya körül, betongerendába fektetve. | m | 60 | 4 347 Ft | **260 820 Ft** | 6 240 Ft | **374 400 Ft** | **635 220 Ft** |
| 5. | Pályatükör tömörítése gépi erővel. | $m^2$ | 200 | - | - | 215 Ft | **43 000 Ft** | **43 000 Ft** |
| 6. | Lyukfúrás vagy kisméretű földkiemelés, oszlop vagy alaptest részére. | db | 6 | - | - | 4 900 Ft | **29 400 Ft** | **29 400 Ft** |
| 7. | Zsaluzás készítése sáv-, talp-, lemez- vagy gerendaalap részére. | db | 6 | - | - | 2 800 Ft | **16 800 Ft** | **16 800 Ft** |
| 8. | Beton sáv-, talp-, lemez- vagy gerendaalap készítése "C25/30-XC2-24-F3" minőségű betonból. | db | 6 | 9 240 Ft | **55 440 Ft** | 4 100 Ft | **24 600 Ft** | **80 040 Ft** |
| 9. | Ágyazat készítése, zúzalékból (0-22) kétszeres tömörítéssel, 90%-ra tömörítve. | $m^3$ | 44 | 46 200 Ft | **2 032 800 Ft** | 6 370 Ft | **280 280 Ft** | **2 313 080 Ft** |
| 10. | Kiszállási díj | klt | 1 | - | - | 100 000 Ft | **100 000 Ft** | **100 000 Ft** |
| **Összesített árak** | | | **ANYAGÁR (Nettó)** | | **2 349 060 Ft** | **MUNKADÍJ (Nettó)** | **2 195 704 Ft** | **4 544 764 Ft** |

## Felépítmény

| | MUNKANEM | M.EGYSÉG | MENNYISÉG | ANYAGÁR | ANYAGÁR ÖSSZESEN | MUNKADÍJ | Munkadíj összesen | ÖSSZESÍTETT ÁR |
|---|---|---|---|---|---|---|---|---|
| 11. | Kondieszközök beállítása. | klt | - | - | - | 15 000 Ft | **15 000 Ft** | **15 000 Ft** |
| 12. | Kiegyenlítő réteg készítése 2-4 zúzott kőből. | $m^3$ | 8 | 38 500 Ft | **308 000 Ft** | 32 500 Ft | **260 000 Ft** | **568 000 Ft** |
| 13. | Ütéscsillapító gumilap burkolat, és lerakása. (KAT-GT1-60/15, HIC-2,1, vörös) | $m^2$ | 203 | 12 940 Ft | **2 626 820 Ft** | 2 400 Ft | **487 200 Ft** | **3 114 020 Ft** |
| 14. | Tereprendezés a terület 1m-es körzetében. | $m^2$ | 64 | 1 496 Ft | **95 744 Ft** | 1 450 Ft | **92 800 Ft** | **188 544 Ft** |
| 16. | Kiszállási díj | klt | 1 | - | - | 100 000 Ft | **100 000 Ft** | **100 000 Ft** |
| **Összesített árak** | | | **ANYAGÁR (Nettó)** | | **3 030 564 Ft** | **MUNKADÍJ (Nettó)** | **955 000 Ft** | **3 985 564 Ft** |

| | |
|---|---|
| **ALÉPÍTMÉNY ÉS FELÉPÍTMÉNY TELEPÍTÉSI KÖLTSÉGEI ÖSSZESEN** | **8 530 328 Ft** |
| **KONDIESZKÖZÖK** | **7 135 500 Ft** |
| **Szállítási költség** | **210 000 Ft** |
| **NETTÓ** | **15 875 828 Ft** |
| **ÁFA** | **4 286 474 Ft** |
| **BRUTTÓ (27% ÁFA-val)** | **20 162 302 Ft** |

**Debrecen, 2023.06.15**

BESTRONG

bestronghungary bestronghungary bestrong.com hello@bestrong.com



## Izomcsoportok

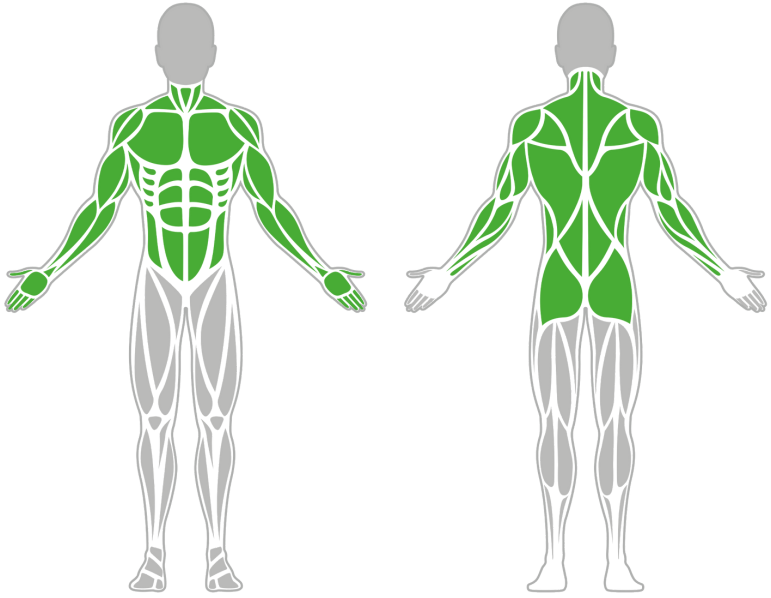

## ALACSONY HÚZÓDZKODÓ TOLÓDZKODÓ

Az alacsony húzódzkodó tolódzkodó kondieszközön tökéletesen el lehet végezni a saját testsúlyos edzés kiemelten fontos alapgyakorlatait, a húzódzkodást és a tolódzkodást könnyített testhelyzetben, melyek intenzíven edzik a felsőtest izmait

## Tulajdonságok

| | |
|---|---|
| Termék kód | 1-1-030 |
| Tanúsítvány | EN 16630 |
| Korcsoport | 14 + év |
| Kapacitás | 2 Fő |
| Típus | Erő |
| Nehézségi fok | Könnyű |

## QR Kód

## Oldalnézet

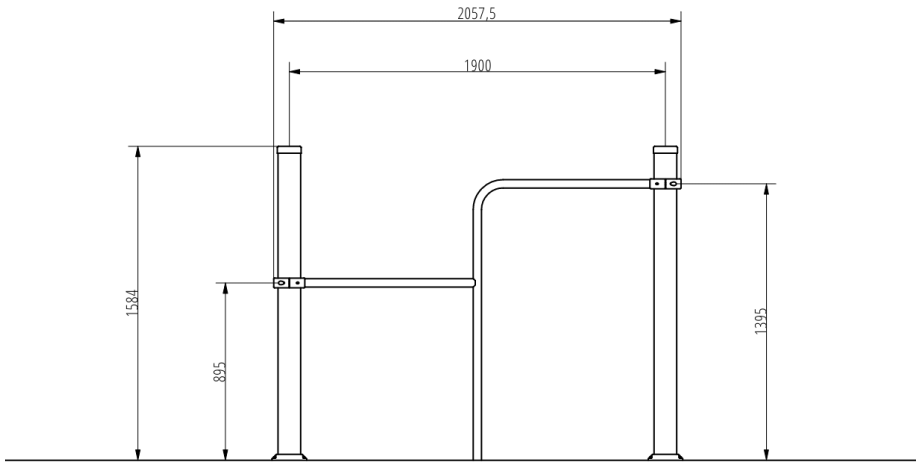


## Felülnézet

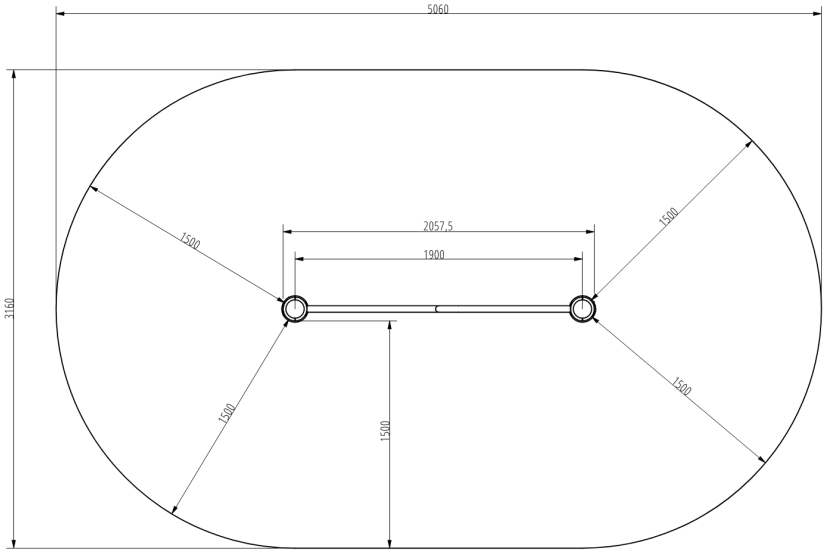


## Telepítési információk

| | |
|---|---|
| Biztonsági zóna | 1,5 méter sugarú körben |
| Telepítők száma (alapozás) | 1-2 fő |
| Telepítési idő (alapozás) | 45-90 perc |
| Telepítők száma (szerelés) | min. 2 fő |
| Telepítési idő (szerelés) | 20-30 perc |
| Kiemelt föld mennyisége | 0,6 $m^3$ |
| Felhasznált beton mennyisége | 0,6 $m^3$ |
| Alaptest mérete (sz x h x m) | 3 db, 0,5x0,5x0,35 m |
| Lefogatási lehetőségek | Felületre vagy bebetonozva |

A kombinált szerkezeteknél a szükséges beton mennyisége változó.

## Technikai információk

| | |
|---|---|
| Méretek | 2057,5x160x1584 mm |
| Súly | 29 kg |
| Oszloptávolság | 1900 mm- |
| Anyagminőség | S235 |
| Kritikus esési magasság | 1400 mm |
| Színválaszték | |

További színválasztékért érdeklődjön értékesítőinknél.

## Garancia

| | |
|---|---|
| Szerkezet | 10 év |
| Acél | 5-10 év |
| Festés | 2 év |
| Műanyag | 5-10 év |
| Gumi | 3 év |
| Mozgó alkatrészek | 2 év |

Részletes információk a garancialapon.

# Anyag Tulajdonságok

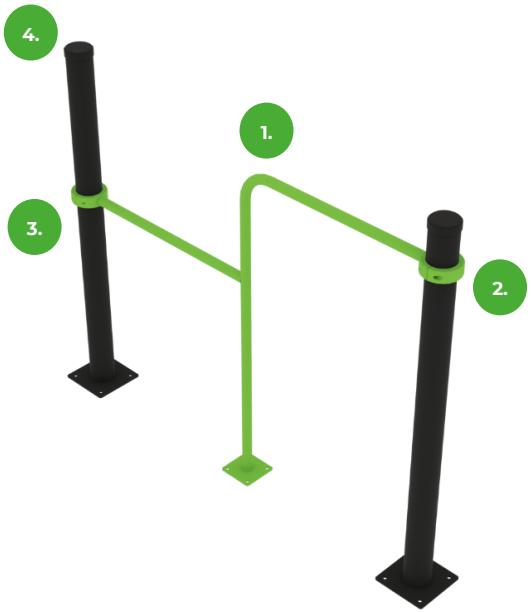


1.

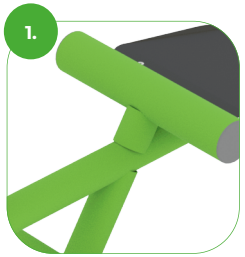

Az eszköz minőségi S235 acélból készült, amely szemcseszóró eljárással lett tisztítva. Korrózió ellen időtálló porfestett bevonattal van ellátva. A még nagyobb védelem érdekében horganyzott felülettel is kérhető!

2.



A bilincses rendszer lehetővé teszi a könnyű összeszerelhetőséget és a rendkívüli stabilitást.

3.



Az összekötő elemek vandálbiztos rozsdamentes acél csavarokkal, anyák segítségével vannak összekötve.

4.

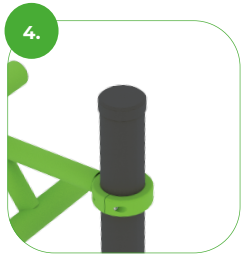

Az rudak és az oszlopok vége fröccsöntött műanyag kupakokkal vannak lezárva.

BESTRONG

bestronghungary bestronghungary bestrong.com hello@bestrong.com




## Izomcsoportok

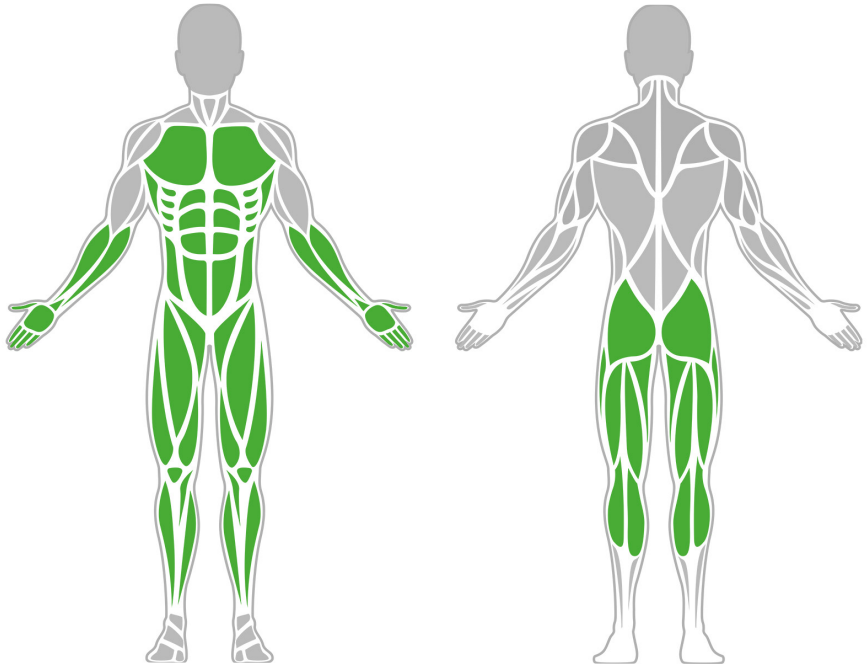

## Balance Board Pro

Az erőhöz, teljesítményhez, agilitáshoz és a koordinációhoz hasonlóan, az Angol Labdarúgó szövetség Player DNA elmélete szerint az egyensúly a játékosok fizikai felépítésének létfontosságú eleme, és az egyensúlyozó deszka sokféle edzési lehetőséget kínál erre a felhasználónak.

## Tulajdonságok

| | |
|---|---|
| Termék kód | 1-1-161 |
| Tanúsítvány | EN 16630 |
| Korcsoport | 14 + év |
| Kapacitás | 1 fő |
| Max. terhelhetőség | 99 kg |
| Típus | Sport specifikus |
| Nehézségi fok | Közepes |

## QR Kód

## Oldalnézet

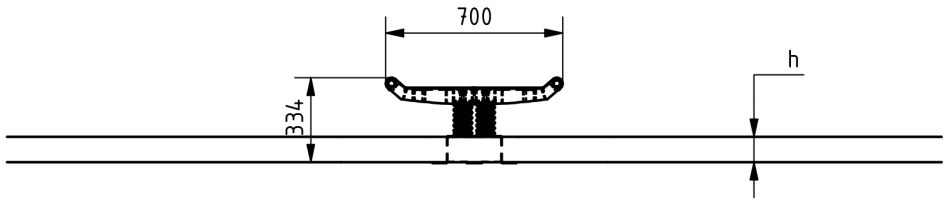


## Felülnézet

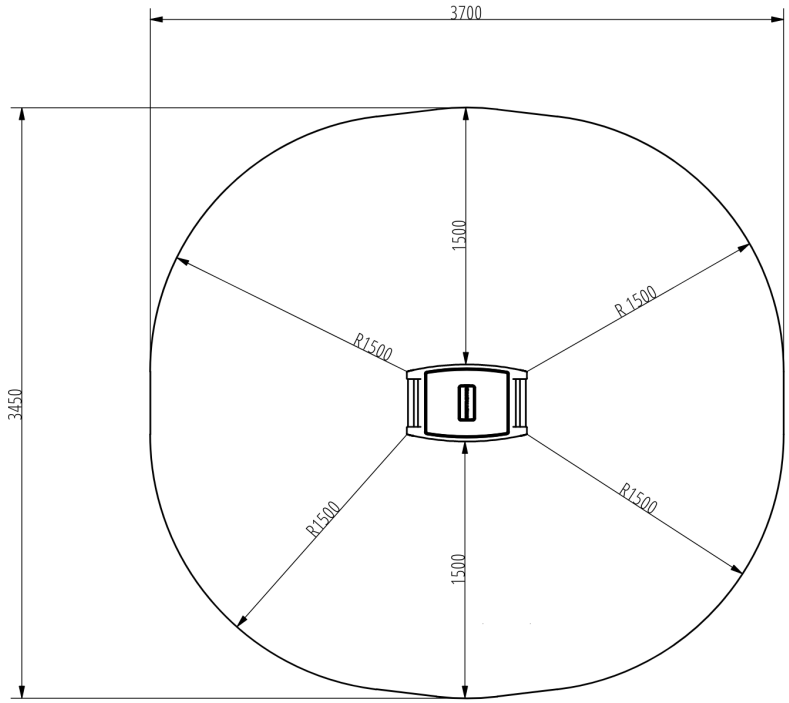


## Telepítési információk

| | |
|---|---|
| Telepítők száma (alapozás) | Legalább 2 fő |
| Telepítési idő (alapozás) | 45-75 perc |
| Telepítők száma (szerelés) | Legalább 2 fő |
| Telepítési idő (szerelés) | 30-60 perc |
| Kiemelt föld mennyisége | 0.2 $m^3$ |
| Felhasznált beton mennyisége | 0.2 $m^3$ |
| Alaptest mérete (sz x h x m) | 0,5 x 0,5 x 0,8 m |
| Lefogatási lehetőségek | Felületre vagy bebetonozva |

A kombinált szerkezeteknél a szükséges beton mennyisége változó.

## Technikai információk

| | |
|---|---|
| Biztonsági zóna | 1,5 méter sugarú körben |
| Súly | 14 kg |
| Anyagminőség | S235 |
| Kritikus esési magasság | 338 mm |
| Színválaszték | |

További színválasztékért érdeklődjön értékesítőinknél.

## Garancia

| | |
|---|---|
| Szerkezet | 10 év |
| Acél | 5-10 év |
| Festés | 2 év |
| Műanyag | 5-10 év |
| Gumi | 3 év |
| Mozgó alkatrészek | 2 év |

Részletes információk a garancialapon.

# Anyag Tulajdonságok

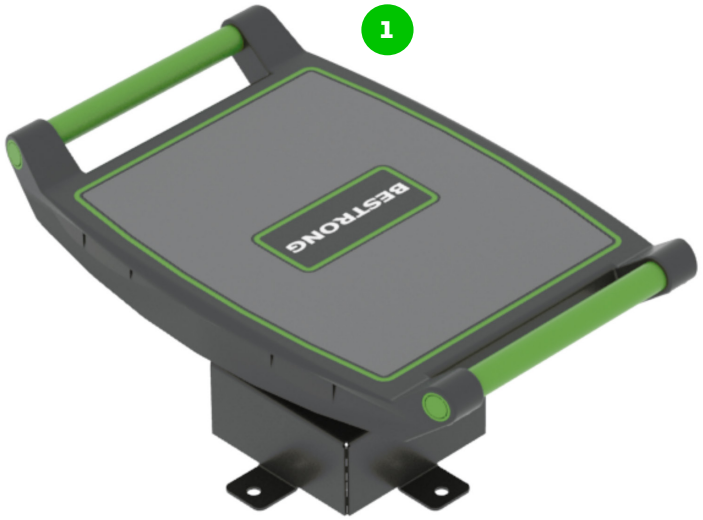





A Balance Board Pro felső felülete a legmagasabb minőségű csúszásmentes HDPE borítással van ellátva.

BESTRONG

bestronghungary bestronghungary bestrong.com hello@bestrong.com



## Izomcsoportok

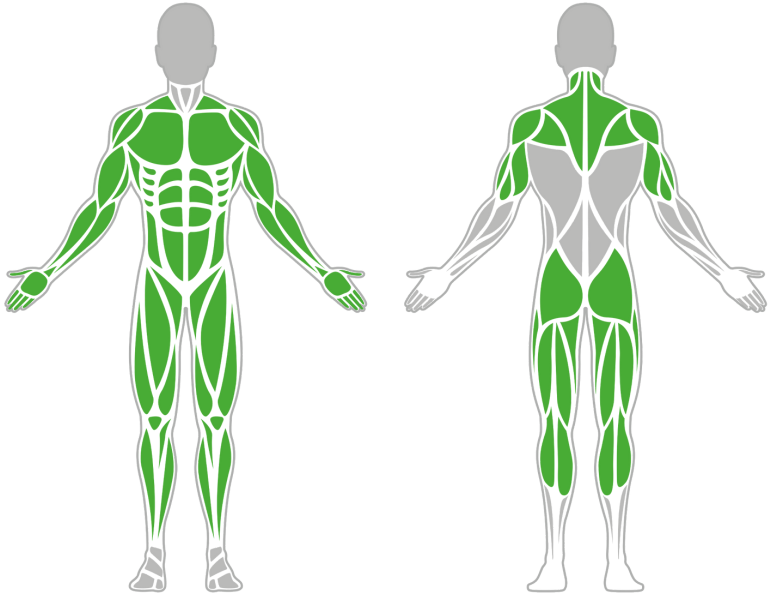

## BORDÁSFAL 1900

A bordásfal az egyik legváltozatosabban használható kondieszköz, amely sokféle, a saját testsúlyos edzés által népszerű gyakorlat elvégzésére alkalmas. Segítségével edzhető és átmozgatható a teljes izomzat. A bordásfal ráadásul nem csak erősítésre, hanem nyújtásra is alkalmas, hátfájás vagy gerincpanaszok esetén az egyik legjobb segédeszköz.

## Tulajdonságok

| | |
|---|---|
| Termék kód | 1-1-027 |
| Tanúsítvány | EN 16630 |
| Korcsoport | 14 + év |
| Kapacitás | 1 Fő |
| Típus | Erő |
| Nehézségi fok | Könnyű |

## QR Kód

## Oldalnézet

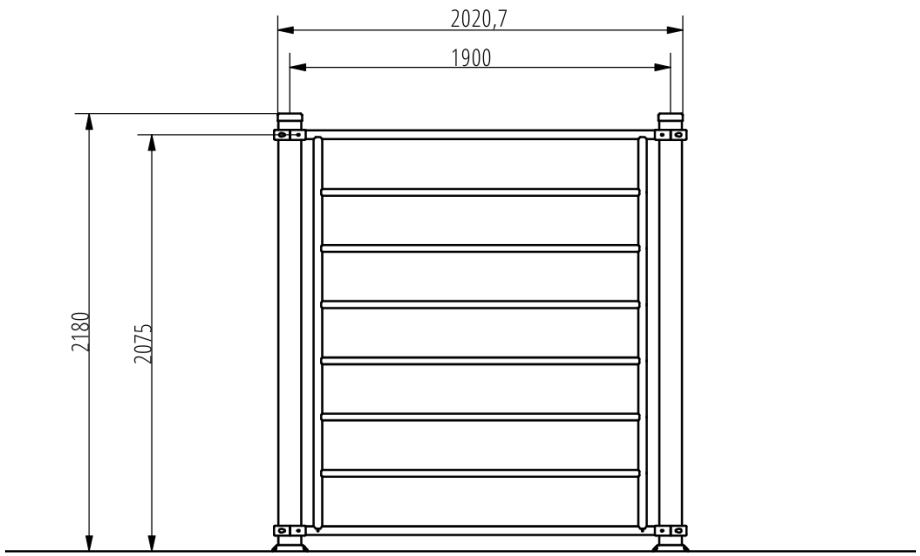


## Felülnézet

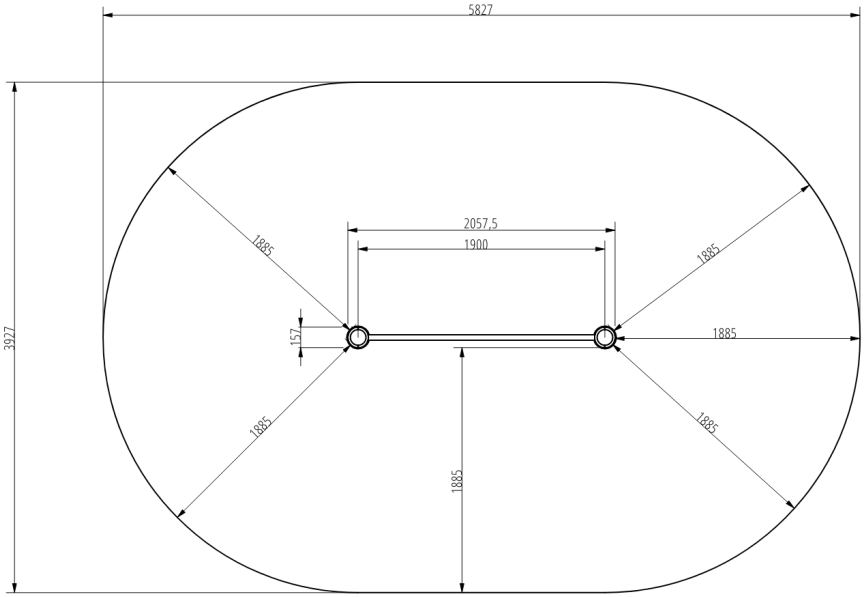


## Telepítési információk

| | |
|---|---|
| Biztonsági zóna | 1,5 méter sugarú körben |
| Telepítők száma (alapozás) | 1-2 fő |
| Telepítési idő (alapozás) | 45-90perc |
| Telepítők száma (szerelés) | 1-2 fő |
| Telepítési idő (szerelés) | 20-30 perc |
| Kiemelt föld mennyisége | 0,4 m³ |
| Felhasznált beton mennyisége | 0,4 m³ |
| Alaptest mérete (sz x h x m) | 2db 0,5x 0,5 x 0,8 m |
| Lefogatási lehetőségek | Felületre vagy bebetonozva |

A kombinált szerkezeteknél a szükséges beton mennyisége változó.

## Technikai információk

| | |
|---|---|
| Méretek | 2057,5x160x2180 mm |
| Súly | 60 kg |
| Oszloptávolság | 1900 mm |
| Anyagminőség | S235 |
| Kritikus esési magasság | 2075 mm |
| Színválaszték | |

További színválasztékért érdeklődjön értékesítőinknél.

## Garancia

| | |
|---|---|
| Szerkezet | 10 év |
| Acél | 5-10 év |
| Festés | 2 év |
| Műanyag | 5-10 év |
| Gumi | 3 év |
| Mozgó alkatrészek | 2 év |

Részletes információk a garancialapon.

# Anyag Tulajdonságok

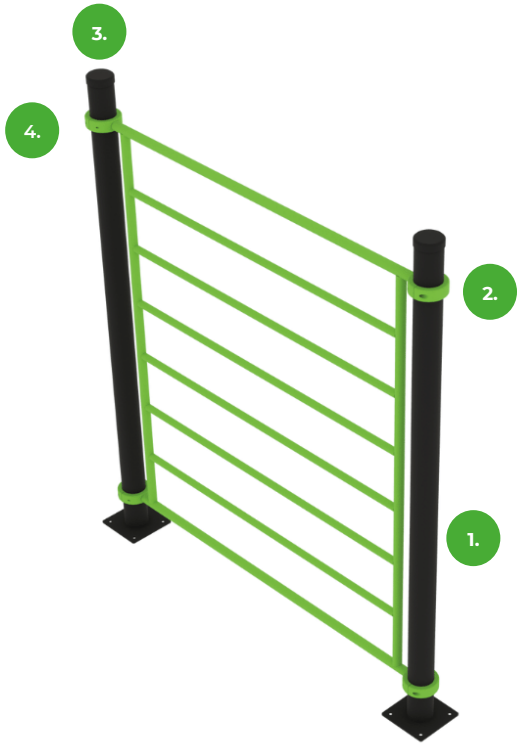


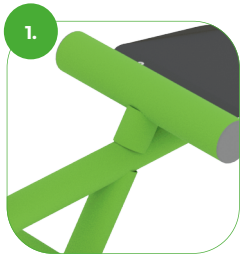


Az eszköz minőségi S235 acélból készült, amely szemcseszóró eljárással lett tisztítva. Korrózió ellen időtálló porfestett bevonattal van ellátva. A még nagyobb védelem érdekében horganyzott felülettel is kérhető!




A bilincses rendszer lehetővé teszi a könnyű összeszerelhetőséget és a rendkívüli stabilitást.

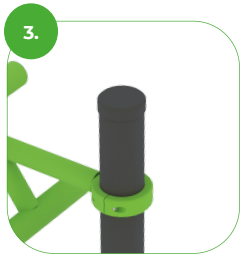


Az rudak és az oszlopok vége fröccsöntött műanyag kupakokkal vannak lezárva.




Az összekötő elemek vandálbiztos rozsdamentes acél csavarokkal, anyák segítségével vannak összekötve.

BESTRONG

bestronghungary bestronghungary bestrong.com hello@bestrong.com



## Izomcsoportok

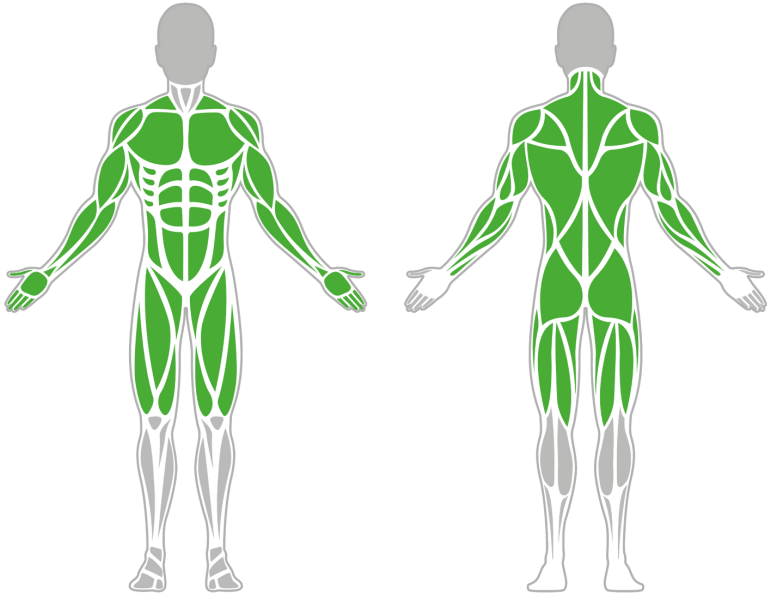

## EGYENES HÚZÓDZKODÓ 1900

Az egyenes húzódzkodó a saját testsúlyos edzés alapgyakorlatának, a húzódzkodásnak biztosít remek elvégzési lehetőséget. A kis területigényű kondieszközön elvégzett húzódzkodások intenzíven edzik a kar-, váll-, has- és hátizmokat

## Tulajdonságok

| | |
|---|---|
| Termék kód | 1-1-016 |
| Tanúsítvány | EN 16630 |
| Korcsoport | 14 + év |
| Kapacitás | 1 Fő |
| Típus | Erő |
| Nehézségi fok | Nehéz |

## QR Kód

## Oldalnézet

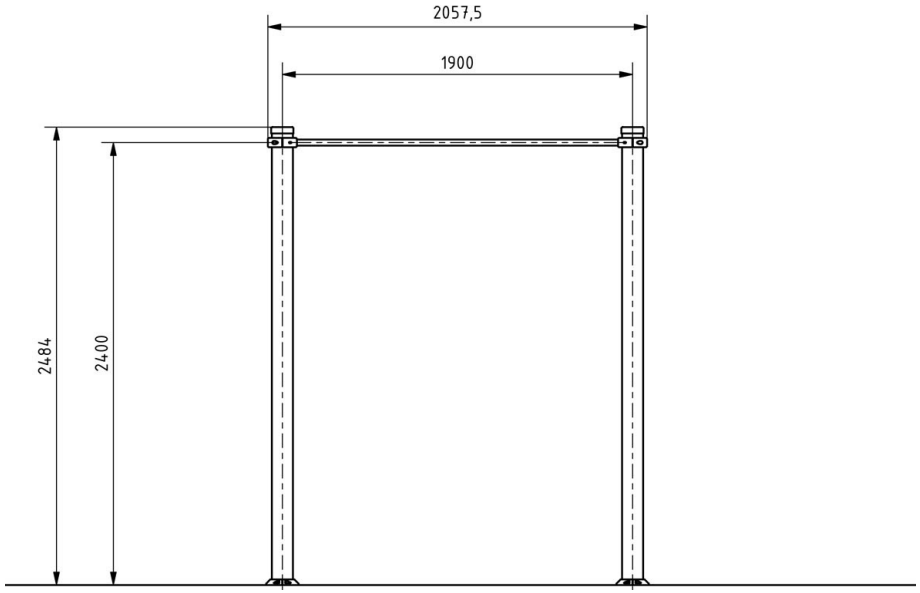


## Felülnézet

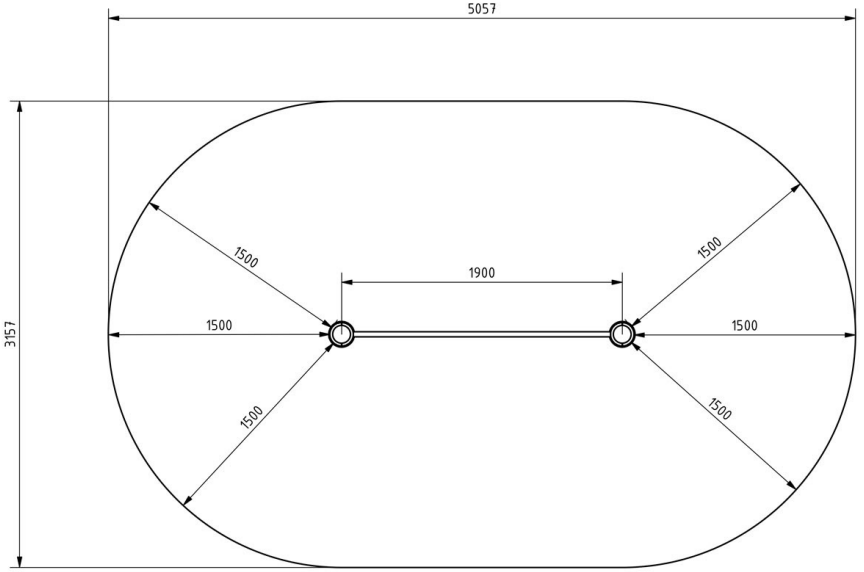


## Telepítési információk

| | |
|---|---|
| Biztonsági zóna | 1,5 méter sugarú körben |
| Telepítők száma (alapozás) | 1-2 fő |
| Telepítési idő (alapozás) | 45-90 perc |
| Telepítők száma (szerelés) | min. 2 fő |
| Telepítési idő (szerelés) | 20-30 perc |
| Kiemelt föld mennyisége | 0,4 $m^3$ |
| Felhasznált beton mennyisége | 0,4 $m^3$ |
| Alaptest mérete (sz x h x m) | 2db 0,5 x 0,8 x 0,8 m |
| Lefogatási lehetőségek | Felületre vagy bebetonozva |

A kombinált szerkezeteknél a szükséges beton mennyisége változó.

## Technikai információk

| | |
|---|---|
| Méretek | 2057,5x160x2484 mm |
| Súly | 22 kg |
| Oszloptávolság | 1900 mm- |
| Anyagminőség | S235 |
| Kritikus esési magasság | 1400 mm |
| Színválaszték | |

További színválasztékért érdeklődjön értékesítőinknél.

## Garancia

| | |
|---|---|
| Szerkezet | 10 év |
| Acél | 5-10 év |
| Festés | 2 év |
| Műanyag | 5-10 év |
| Gumi | 3 év |
| Mozgó alkatrészek | 2 év |

Részletes információk a garancialapon.

# Anyag Tulajdonságok

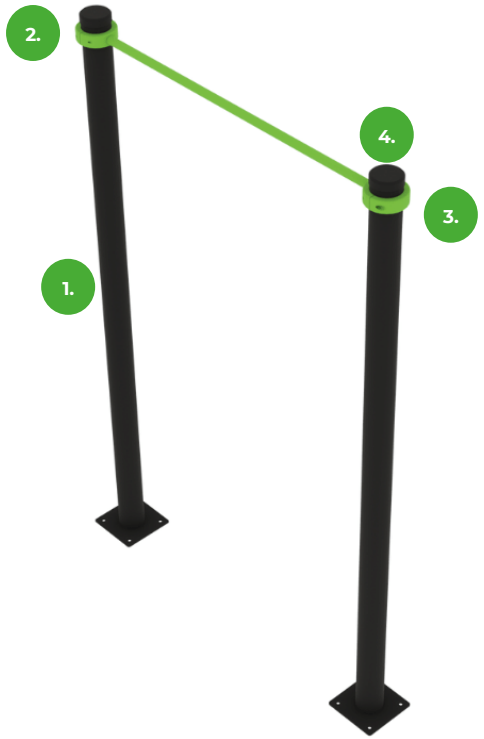


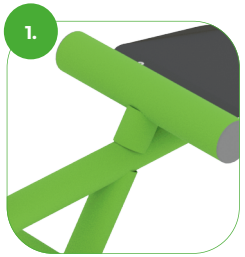


Az eszköz minőségi S235 acélból készült, amely szemcseszóró eljárással lett tisztítva. Korrózió ellen időtálló porfestett bevonattal van ellátva. A még nagyobb védelem érdekében horganyzott felülettel is kérhető!




A bilincses rendszer lehetővé teszi a könnyű összeszerelhetőséget és a rendkívüli stabilitást.




Az összekötő elemek vandálbiztos rozsdamentes acél csavarokkal, anyák segítségével vannak összekötve.

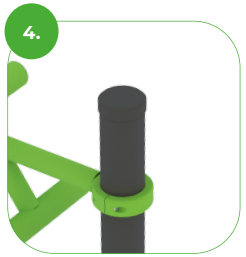


Az rudak és az oszlopok vége fröccsöntött műanyag kupakokkal vannak lezárva.

BESTRONG

bestronghungary bestronghungary bestrong.com hello@bestrong.com



## Izomcsoportok

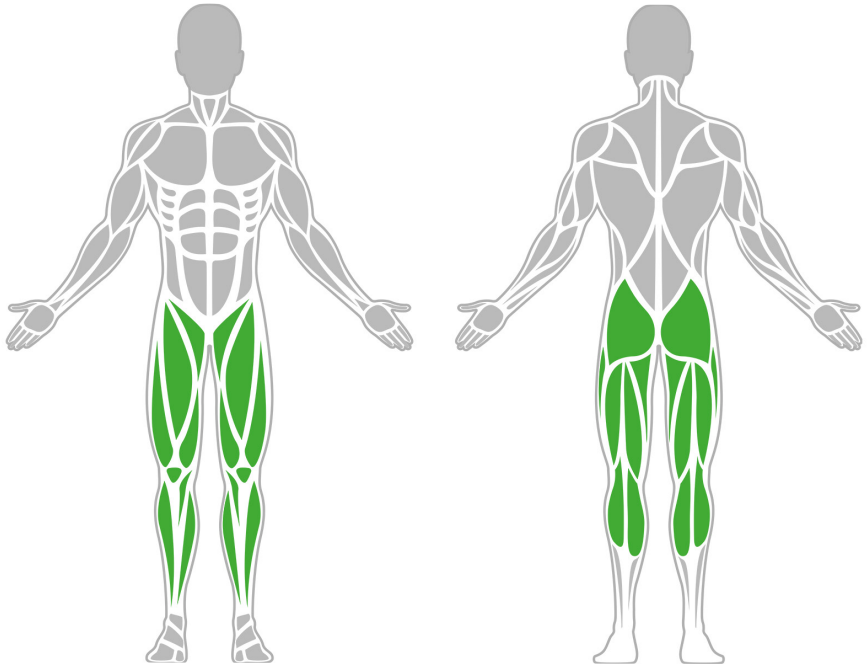

## Egylábas guggoló

A labdarúgás és sok más sportág felismerte a láb erejének fontosságát, amely nem csak a sérülésekkel szembeni megelőzés, hanem a sportteljesítmény szempontjából is fontos. A sebesség, az erő és a teljesítmény összefüggő tulajdonság, és a bolgár guggolás elengedhetetlen egy lábas erőnléti edzés végzésére.

## Tulajdonságok

| | |
|---|---|
| Termék kód | 1-1-163 |
| Tanúsítvány | EN 16630 |
| Korcsoport | 14 + év |
| Kapacitás | 1 fő |
| Max. terhelhetőség | 99 kg |
| Típus | Sport specifikus |
| Nehézségi fok | Könnyű |

## QR Kód

## Oldalnézet

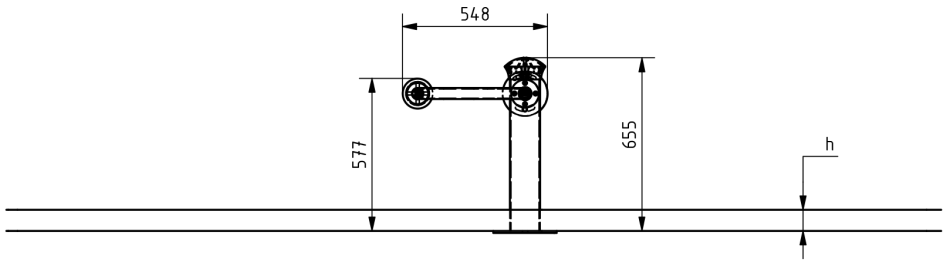


## Felülnézet

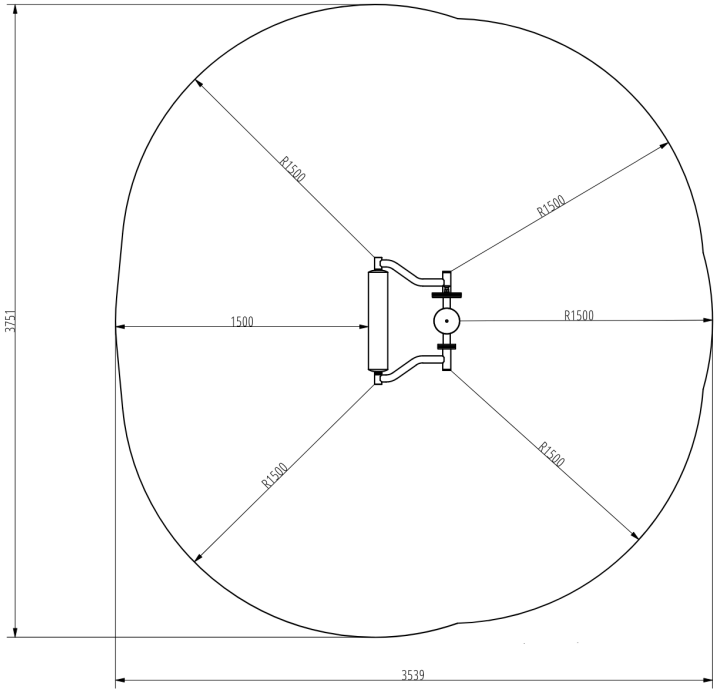


## Telepítési információk

| | |
|---|---|
| Telepítők száma (alapozás) | Legalább 2 fő |
| Telepítési idő (alapozás) | 45-90 perc |
| Telepítők száma (szerelés) | Legalább 2 fő |
| Telepítési idő (szerelés) | 30-60 perc |
| Kiemelt föld mennyisége | 0.5 $m^3$ |
| Felhasznált beton mennyisége | 0.5 $m^3$ |
| Alaptest mérete (sz x h x m) | 0,8 x 0,8 x 0,8 m |
| Lefogatási lehetőségek | Felületre vagy bebetonozva |

A kombinált szerkezeteknél a szükséges beton mennyisége változó.

## Technikai információk

| | |
|---|---|
| Biztonsági zóna | 1,5 méter sugarú körben |
| Súly | 43 kg |
| Anyagminőség | S235,KO33 |
| Kritikus esési magasság | 663 mm |
| Színválaszték | |

További színválasztékért érdeklődjön értékesítőinknél.

## Garancia

| | |
|---|---|
| Szerkezet | 10 év |
| Acél | 5-10 év |
| Festés | 2 év |
| Műanyag | 5-10 év |
| Gumi | 3 év |
| Mozgó alkatrészek | 2 év |

Részletes információk a garancialapon.

# Anyag Tulajdonságok







Az eszköz minőségi S235 acélból készült, amely szemcseszóró eljárással lett tisztítva. Korrózió ellen időtálló porfestett bevonattal van ellátva. A még nagyobb védelem érdekében horganyzott felülettel is kérhető!

BESTRONG

bestronghungary bestronghungary bestrong.com hello@bestrong.com



## Izomcsoportok

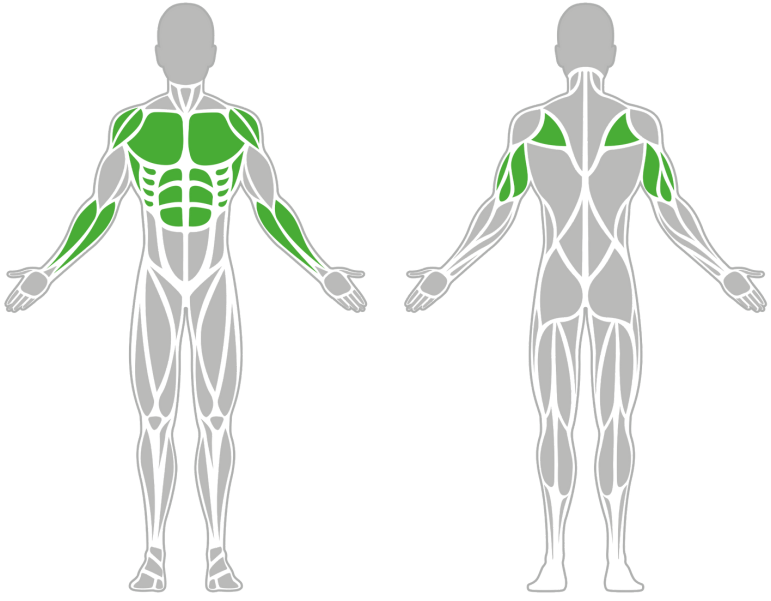

## FEKVŐTÁMASZ KORLÁT

A fekvőtámasz elem, kereszt, háromszög, illetve csillag a fekvőtámasz gyakorlatok kombinálásához, változatosabbá tételéhez nyújtanak segítséget. A szabad testsúlyos edzés részeként a karhajlításos gyakorlatokkal számos izomcsoport fejleszthető, ezeken a kondieszközön pedig egyszerre többen is tudnak edzeni. A támaszkodó részek tetszőleges szélességben telepíthetőek.

## Tulajdonságok

| | |
|---|---|
| Termék kód | 1-1-011 |
| Tanúsítvány | EN 16630 |
| Korcsoport | 14 + év |
| Kapacitás | 1 Fő |
| Típus | Erő |
| Nehézségi fok | Közepes |

## QR Kód

## Oldalnézet

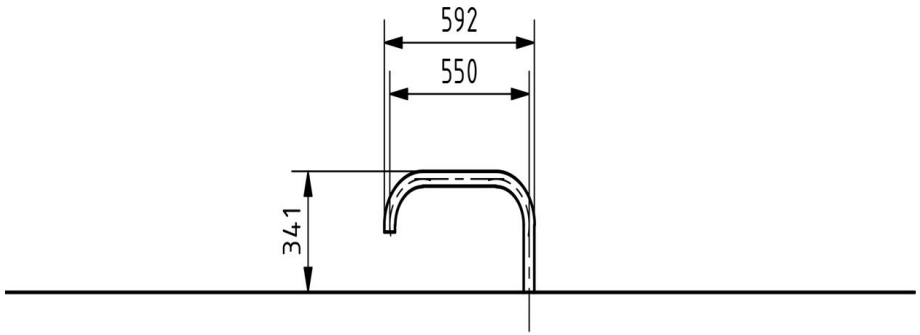


## Felülnézet

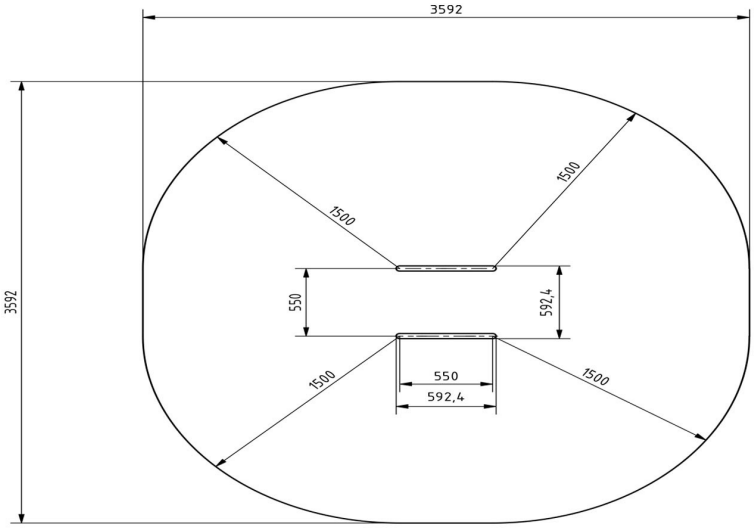


## Telepítési információk

| | |
|---|---|
| Biztonsági zóna | 1,5 méter sugarú körben |
| Telepítők száma (alapozás) | 1-2 fő |
| Telepítési idő (alapozás) | 30-60 perc |
| Telepítők száma (szerelés) | 1-2 fő |
| Telepítési idő (szerelés) | 5-10 perc |
| Kiemelt föld mennyisége | 0,175 $m^3$ |
| Felhasznált beton mennyisége | 0,175 $m^3$ |
| Alaptest mérete (sz x h x m) | 0,5*1*0,35 m |
| Lefogatási lehetőségek | Felületre vagy bebetonozva |

A kombinált szerkezeteknél a szükséges beton mennyisége változó.

## Technikai információk

| | |
|---|---|
| Méretek | 593x593x341 mm |
| Súly | 26 kg |
| Oszloptávolság | - |
| Anyagminőség | S235 |
| Kritikus esési magasság | 230-510 mm |
| Színválaszték | |

További színválasztékért érdeklődjön értékesítőinknél.

## Garancia

| | |
|---|---|
| Szerkezet | 10 év |
| Acél | 5-10 év |
| Festés | 2 év |
| Műanyag | 5-10 év |
| Gumi | 3 év |
| Mozgó alkatrészek | 2 év |

Részletes információk a garancialapon.

# Anyag Tulajdonságok

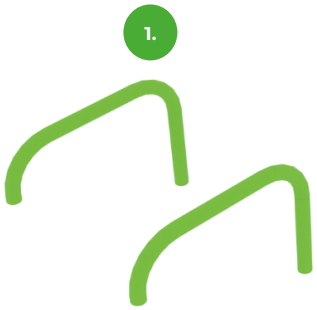




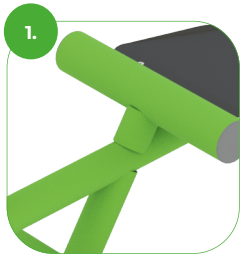


Az eszköz minőségi S235 acélból készült, amely szemcseszóró eljárással lett tisztítva. Korrózió ellen időtálló porfestett bevonattal van ellátva. A még nagyobb védelem érdekében horganyzott felülettel is kérhető!

BESTRONG

bestronghungary bestronghungary bestrong.com hello@bestrong.com



## Izomcsoportok

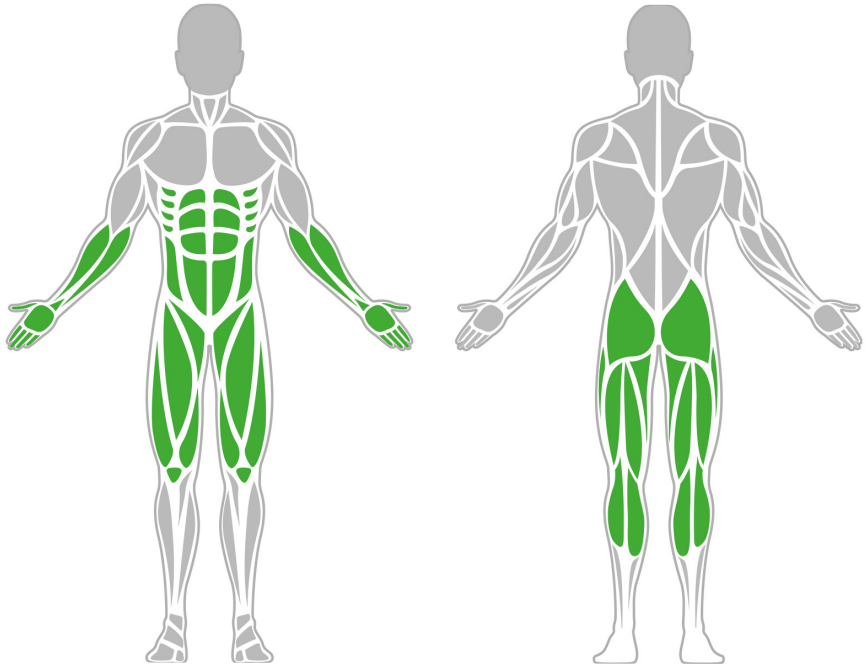

## Glute-Ham Developer Pro

A GHD (farizom-lábhajlító feljesztő) eszköz több izomcsoport edzését teszi lehetővé, különösen a farizmok, a lábhajlító, az alsó hát és gerincmerevítő izmok. Az ún. GHD felülés végzése esetén a hasizmok és az egész hasi és ágyéki régió erősíthető.

## Tulajdonságok

| | |
|---|---|
| Termék kód | 1-1-162 |
| Tanúsítvány | EN 16630 |
| Korcsoport | 14 + év |
| Kapacitás | 1 fő |
| Max. terhelhetőség | 99 kg |
| Típus | Sport specifikus |
| Nehézségi fok | Közepes |

## QR Kód

## Oldalnézet

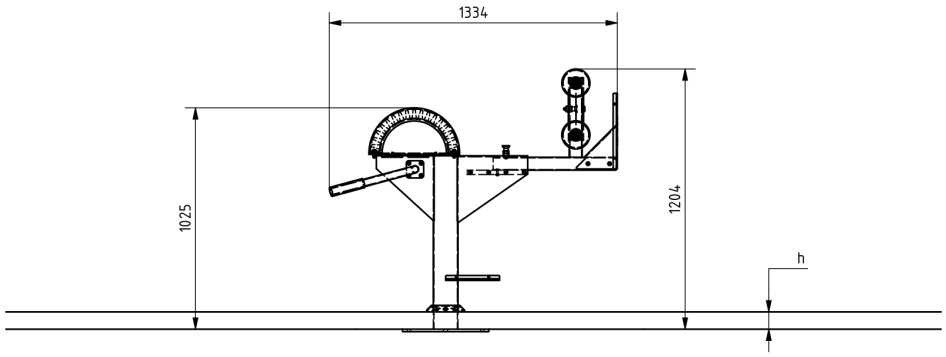


## Felülnézet

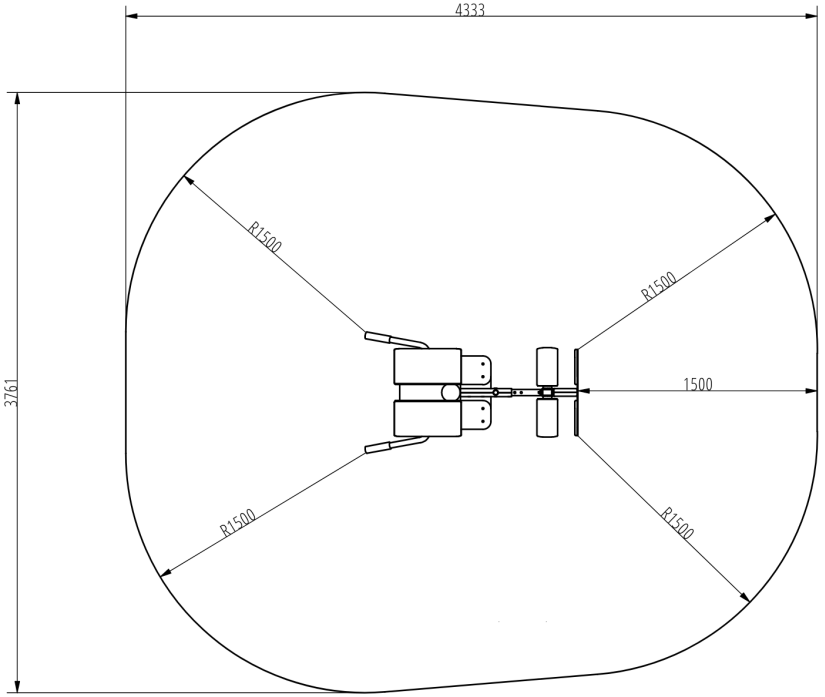


## Telepítési információk

| | |
|---|---|
| Telepítők száma (alapozás) | Legalább 2 fő |
| Telepítési idő (alapozás) | 45-75 perc |
| Telepítők száma (szerelés) | Legalább 2 fő |
| Telepítési idő (szerelés) | 45-60 perc |
| Kiemelt föld mennyisége | 0.5 $m^3$ |
| Felhasznált beton mennyisége | 0.5 $m^3$ |
| Alaptest mérete (sz x h x m) | 0,8 x 0,8 x 0,8 m |
| Lefogatási lehetőségek | Felületre vagy bebetonozva |

A kombinált szerkezeteknél a szükséges beton mennyisége változó.

## Technikai információk

| | |
|---|---|
| Biztonsági zóna | 1,5 méter sugarú körben |
| Súly | 92 kg |
| Anyagminőség | S235,KO33 |
| Kritikus esési magasság | 1216 mm |
| Színválaszték | |

További színválasztékért érdeklődjön értékesítőinknél.

## Garancia

| | |
|---|---|
| Szerkezet | 10 év |
| Acél | 5-10 év |
| Festés | 2 év |
| Műanyag | 5-10 év |
| Gumi | 3 év |
| Mozgó alkatrészek | 2 év |

Részletes információk a garancialapon.

# Anyag Tulajdonságok

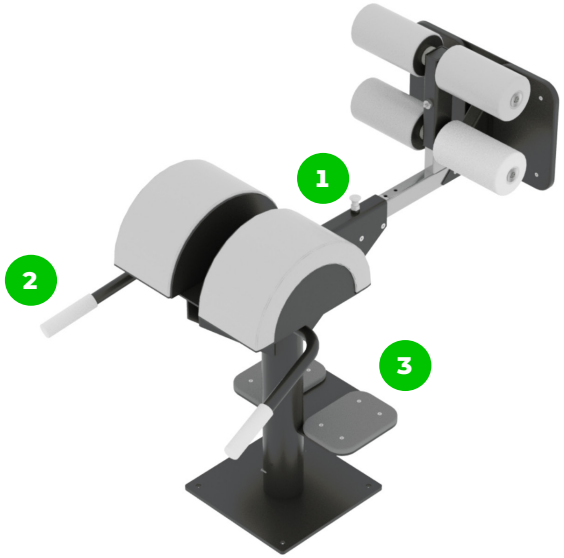





Az eszköz minőségi S235 acélból készült, amely szemcseszóró eljárással lett tisztítva. Korrózió ellen időtálló porfestett bevonattal van ellátva. A még nagyobb védelem érdekében horganyzott felülettel is kérhető!

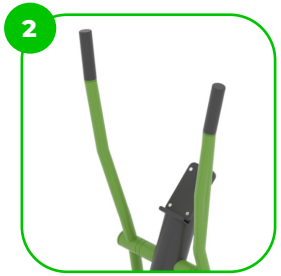


A karok végén a markolat gumírozott bevonattal van ellátva a kényelmesebb és biztonságosabb fogás érdekében

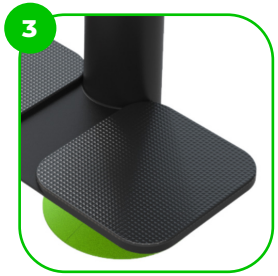


A lábtartók a legmagasabb minőségű csúszásmentes HDPE anyagból készültek. Az elemek magas kopásállósággal rendelkeznek.

BESTRONG

bestronghungary bestronghungary bestrong.com hello@bestrong.com



## Izomcsoportok

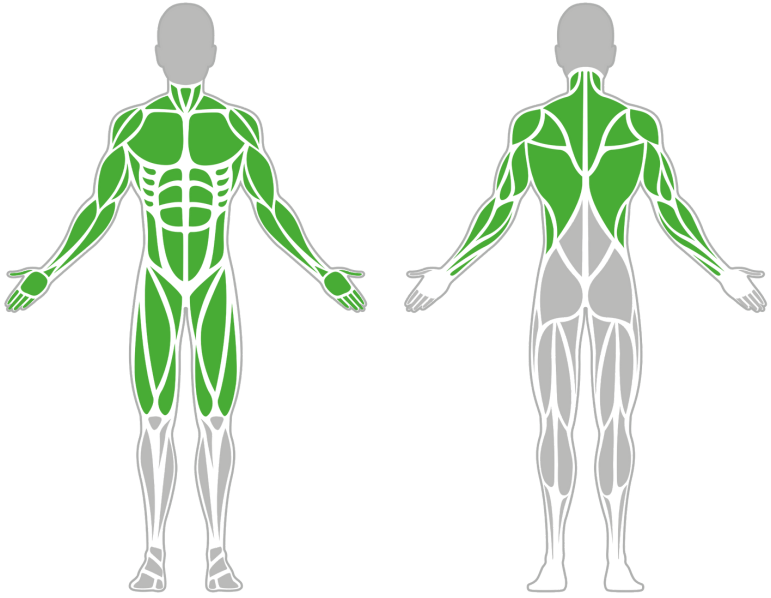

## HÁROMELEMES PÁRHUZAMOS KORLÁT 1900

A párhuzamos korlát klasszikus tornaszer, amely számos izom fejlesztésére alkalmas, mivel változatos saját testsúlyos edzésgyakorlatok végezhetőek el rajta. A párhuzamos korlát kiválóan alkalmas az erő, az állóképesség, a koordináció és az egyensúly fejlesztésére.

## Tulajdonságok

| | |
|---|---|
| Termék kód | 1-1-021 |
| Tanúsítvány | EN 16630 |
| Korcsoport | 14 + év |
| Kapacitás | 2 Fő |
| Típus | Erő |
| Nehézségi fok | Közepes |

## QR Kód

## Oldalnézet

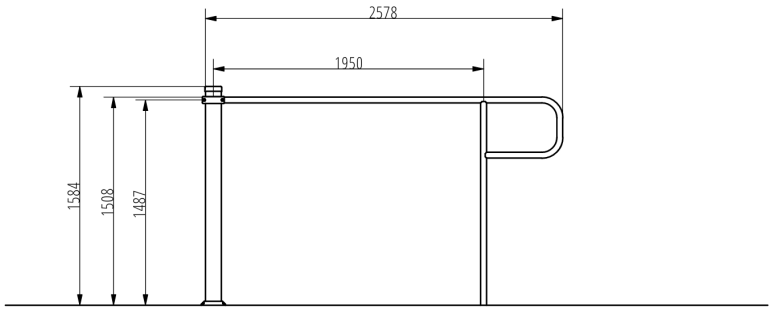


## Felülnézet

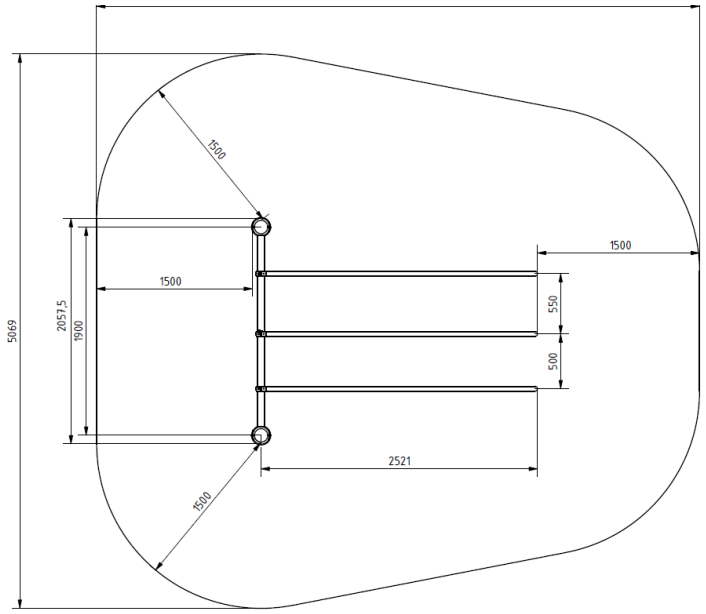


## Telepítési információk

| | |
|---|---|
| Biztonsági zóna | 1,5 méter sugarú körben |
| Telepítők száma (alapozás) | 1-2 fő |
| Telepítési idő (alapozás) | 60-120 perc |
| Telepítők száma (szerelés) | 3 fő |
| Telepítési idő (szerelés) | 30-45 perc |
| Kiemelt föld mennyisége | 0,75 m³ |
| Felhasznált beton mennyisége | 0,75 m³ |
| Alaptest mérete (sz x h x m) | 2db 0,5 x 0,5 x 0,8 +0,5 x 2 x 0,35 m |
| Lefogatási lehetőségek | Felületre vagy bebetonozva |

A kombinált szerkezeteknél a szükséges beton mennyisége változó.

## Technikai információk

| | |
|---|---|
| Méretek | 2600x2057,5x1584 mm |
| Súly | 111 kg |
| Oszloptávolság | 1900 mm |
| Anyagminőség | S235 |
| Kritikus esési magasság | 1500 mm |
| Színválaszték | |

További színválasztékért érdeklődjön értékesítőinknél.

## Garancia

| | |
|---|---|
| Szerkezet | 10 év |
| Acél | 5-10 év |
| Festés | 2 év |
| Műanyag | 5-10 év |
| Gumi | 3 év |
| Mozgó alkatrészek | 2 év |

Részletes információk a garancialapon.

# Anyag Tulajdonságok

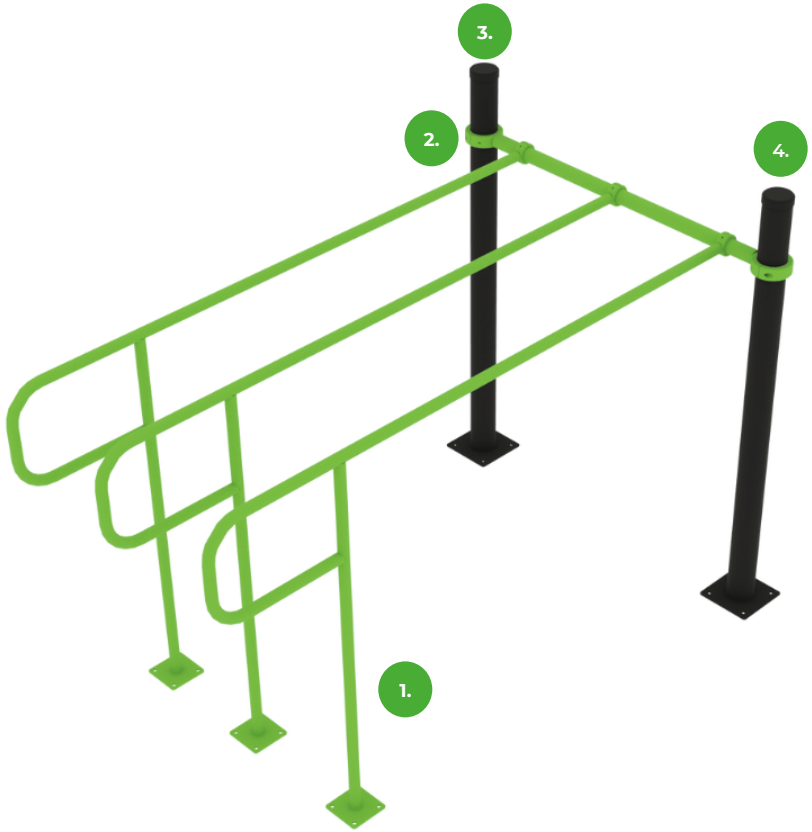


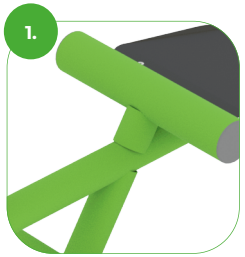


Az eszköz minőségi S235 acélból készült, amely szemcseszóró eljárással lett tisztítva. Korrózió ellen időtálló porfestett bevonattal van ellátva. A még nagyobb védelem érdekében horganyzott felülettel is kérhető!




A bilincses rendszer lehetővé teszi a könnyű összeszerelhetőséget és a rendkívüli stabilitást.

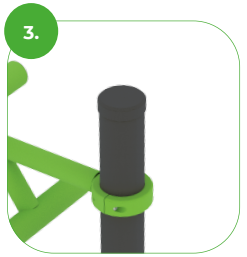


Az rudak és az oszlopok vége fröccsöntött műanyag kupakokkal vannak lezárva.




Az összekötő elemek vandálbiztos rozsdamentes acél csavarokkal, anyák segítségével vannak összekötve.

BESTRONG

bestronghungary bestronghungary bestrong.com hello@bestrong.com



## Izomcsoportok

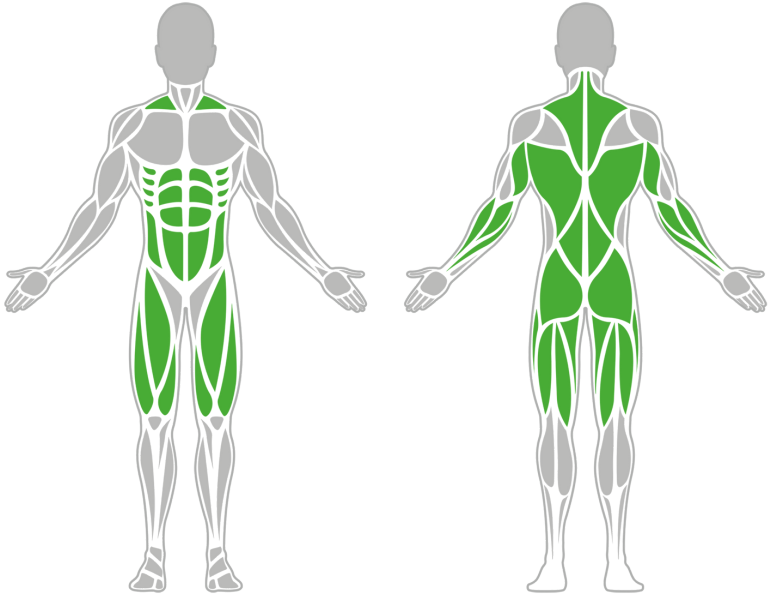

## HAS- ÉS HÁTIZOM ERŐSÍTŐ 1900

A hátizom erősítő a nevéből adódóan a hát izmainak fejlesztésére alkalmas, míg a hasizom erősítő ennek ellenkezőjét, a has izmainak megmunkálását teszi lehetővé. A két elem együttesen egymást kiegészítve járul hozzá a törzsizmok hatékony erősítéséhez.

## Tulajdonságok

| | |
|---|---|
| Termék kód | 1-1-040 |
| Tanúsítvány | EN 16630 |
| Korcsoport | 14 + év |
| Kapacitás | 2 Fő |
| Típus | Erő |
| Nehézségi fok | Könnyű |

## QR Kód

## Oldalnézet

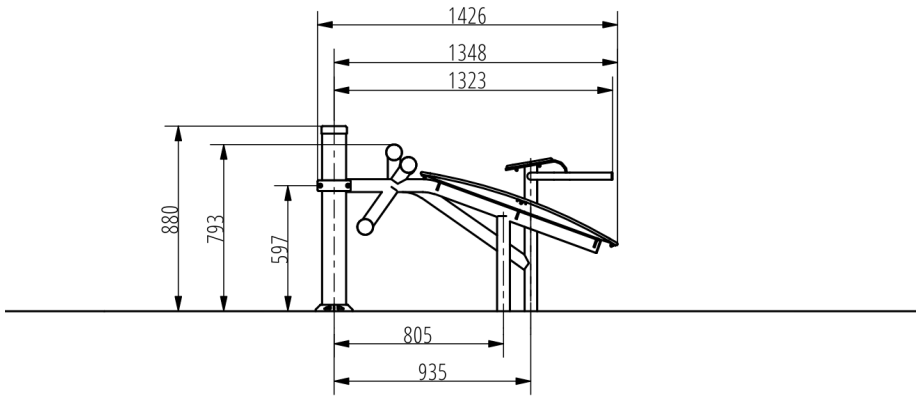


## Felülnézet

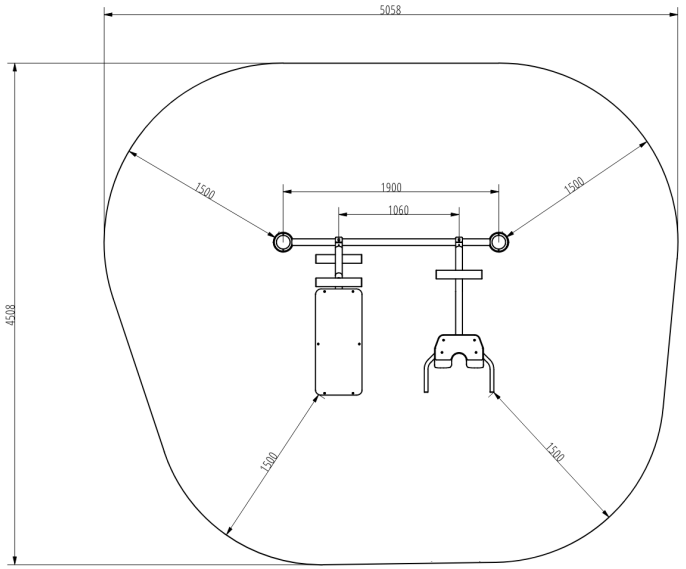


## Telepítési információk

| | |
|---|---|
| Biztonsági zóna | 1,5 méter sugarú körben |
| Telepítők száma (alapozás) | 1-2 fő |
| Telepítési idő (alapozás) | 60-120 perc |
| Telepítők száma (szerelés) | min. 2 fő |
| Telepítési idő (szerelés) | 30-60 perc |
| Kiemelt föld mennyisége | 0,8 m³ |
| Felhasznált beton mennyisége | 0,8 m³ |
| Alaptest mérete (sz x h x m) | 4 db, 0,5x0,5x0,8 m |
| Lefogatási lehetőségek | Felületre vagy bebetonozva |

A kombinált szerkezeteknél a szükséges beton mennyisége változó.

## Technikai információk

| | |
|---|---|
| Méretek | 1058x2057,5x880 mm |
| Súly | 76 kg |
| Oszloptávolság | 1900 mm |
| Anyagminőség | S235 |
| Kritikus esési magasság | 800 mm |
| Színválaszték | |

További színválasztékért érdeklődjön értékesítőinknél.

## Garancia

| | |
|---|---|
| Szerkezet | 10 év |
| Acél | 5-10 év |
| Festés | 2 év |
| Műanyag | 5-10 év |
| Gumi | 3 év |
| Mozgó alkatrészek | 2 év |

Részletes információk a garancialapon.

# Anyag Tulajdonságok

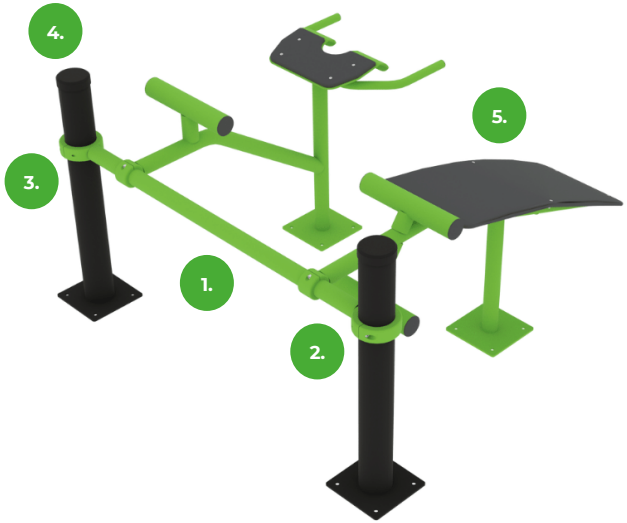


1.

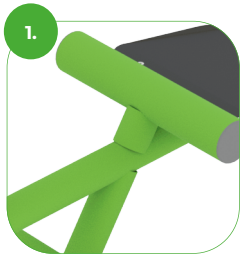

Az eszköz minőségi S235 acélból készült, amely szemcseszóró eljárással lett tisztítva. Korrózió ellen időtálló porfestett bevonattal van ellátva. A még nagyobb védelem érdekében horganyzott felülettel is kérhető!

2.



A bilincses rendszer lehetővé teszi a könnyű összeszerelhetőséget és a rendkívüli stabilitást.

3.



Az összekötő elemek vandálbiztos rozsdamentes acél csavarokkal, anyák segítségével vannak összekötve.

4.

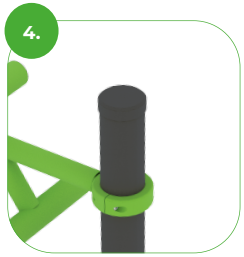

Az rudak és az oszlopok vége fröccsöntött műanyag kupakokkal vannak lezárva.

5.



Az ülések és háttámlák xy vastag HDPE anyagból készültek. Amely teljes mértékben hő-. nedvesség -és UV álló.

BESTRONG

bestronghungary bestronghungary bestrong.com hello@bestrong.com



## Izomcsoportok

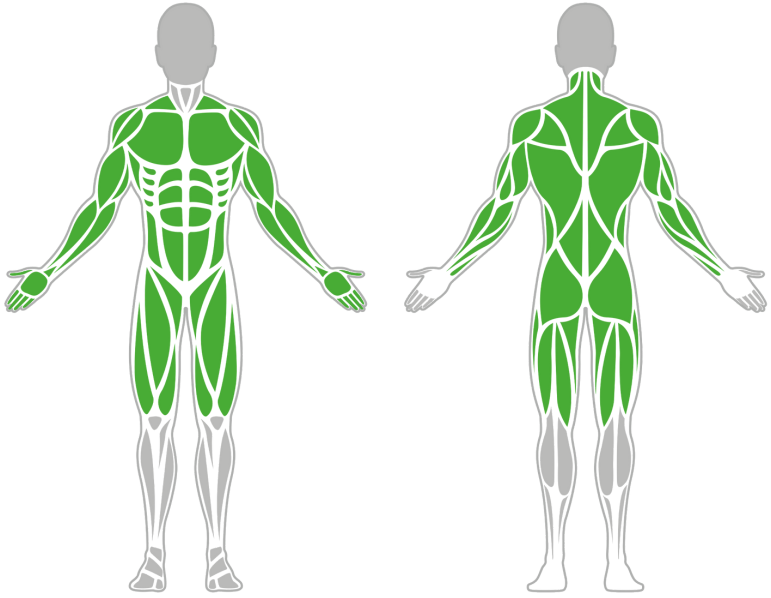

## KOMBINÁLT HÚZÓDZKODÓ 1900

A kombinált húzódzkodó a húzódzkodó gyakorlatok végrehajtását teszi lehetővé különböző fogásmódokban, melyek a saját testsúlyos edzés fontos gyakorlatai. A kondieszközön végrehajtott különféle húzódzkodások intenzíven edzik a kar-, váll-, has- és hátizmokat.

## Tulajdonságok

| | |
|---|---|
| Termék kód | 1-1-034 |
| Tanúsítvány | EN 16630 |
| Korcsoport | 14 + év |
| Kapacitás | 1 Fő |
| Típus | Erő |
| Nehézségi fok | Nehéz |

## QR Kód

## Oldalnézet

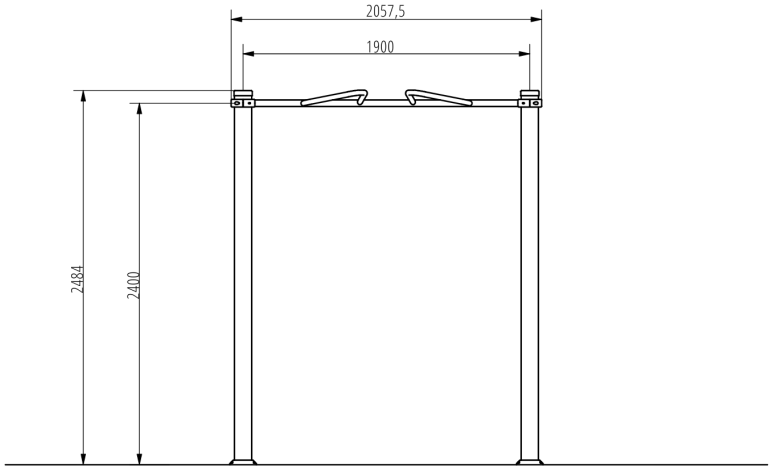


## Felülnézet

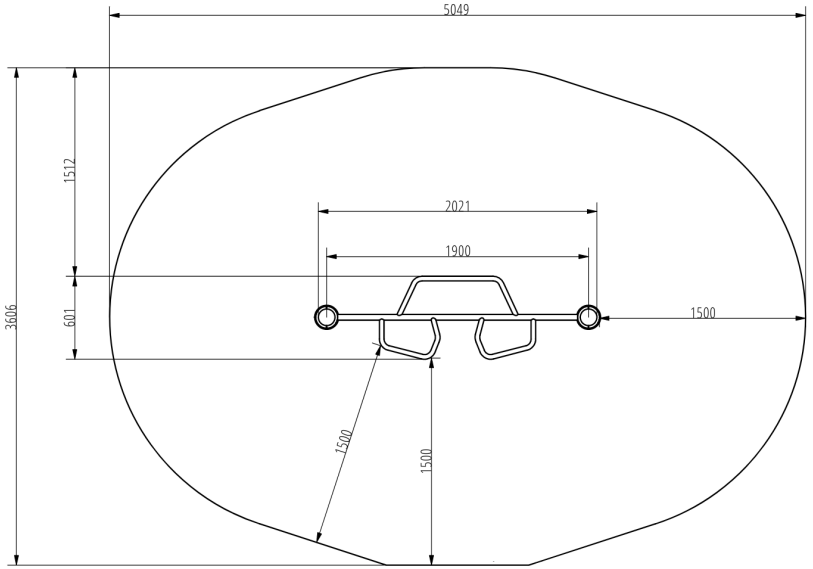


## Telepítési információk

| | |
|---|---|
| Biztonsági zóna | 1,5 méter sugarú körben |
| Telepítők száma (alapozás) | 1-2 fő |
| Telepítési idő (alapozás) | 45-90 perc |
| Telepítők száma (szerelés) | min. 2 fő |
| Telepítési idő (szerelés) | 20-30 perc |
| Kiemelt föld mennyisége | 0,4 m³ |
| Felhasznált beton mennyisége | 0,4 m³ |
| Alaptest mérete (sz x h x m) | 2 db, 0,5x0,5x0,8 m |
| Lefogatási lehetőségek | Felületre vagy bebetonozva |

A kombinált szerkezeteknél a szükséges beton mennyisége változó.

## Technikai információk

| | |
|---|---|
| Méretek | 2057,5x160x2484 mm |
| Súly | 24 kg |
| Oszloptávolság | 1900 mm |
| Anyagminőség | S235 |
| Kritikus esési magasság | 1100 mm |
| Színválaszték | |

További színválasztékért érdeklődjön értékesítőinknél.

## Garancia

| | |
|---|---|
| Szerkezet | 10 év |
| Acél | 5-10 év |
| Festés | 2 év |
| Műanyag | 5-10 év |
| Gumi | 3 év |
| Mozgó alkatrészek | 2 év |

Részletes információk a garancialapon.

# Anyag Tulajdonságok

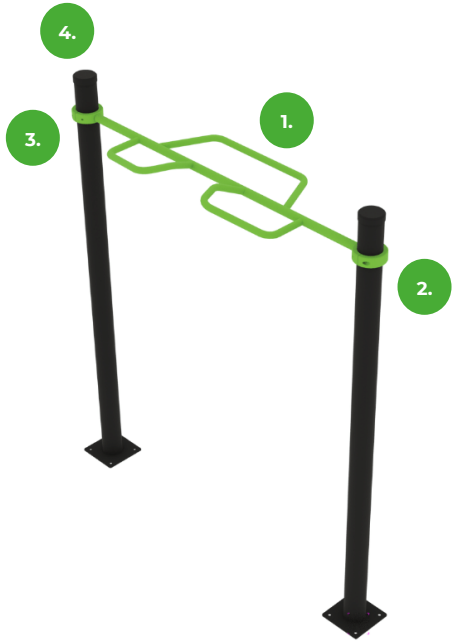


1.

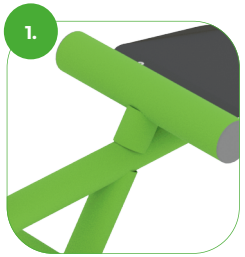

Az eszköz minőségi S235 acélból készült, amely szemcseszóró eljárással lett tisztítva. Korrózió ellen időtálló porfestett bevonattal van ellátva. A még nagyobb védelem érdekében horganyzott felülettel is kérhető!

2.



A bilincses rendszer lehetővé teszi a könnyű összeszerelhetőséget és a rendkívüli stabilitást.

3.



Az összekötő elemek vandálbiztos rozsdamentes acél csavarokkal, anyák segítségével vannak összekötve.

4.

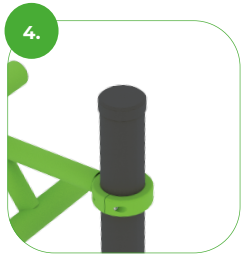

Az rudak és az oszlopok vége fröccsöntött műanyag kupakokkal vannak lezárva.

BESTRONG

bestronghungary bestronghungary bestrong.com hello@bestrong.com



## Izomcsoportok

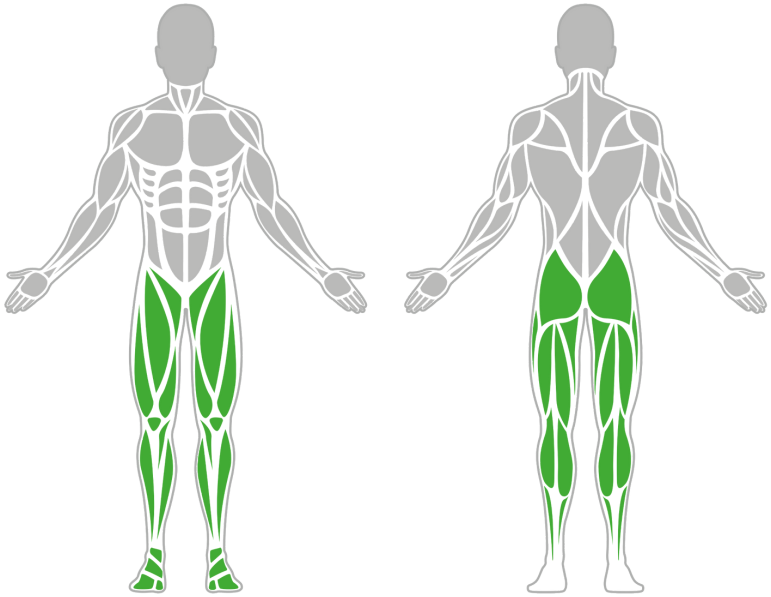

## LÉPEGETŐK

A lépegető az egyik legegyszerűbb edzéseszköz, amely kiválóan alkalmas – a saját testsúlyos edzés részeként – a lábizmok és a fenék erősítésére, valamint alakformálásra. Sportolók számára kimondottan ajánljuk súlypontemelkedés fejlesztésére. A gyakorlatok nehézsége növelhető a különböző magasságú lépegetők közötti választással, illetve kiegészítők használatával. A lépegetők általában 3-5 elemből állnak, de igény szerint ennél tovább is bővíthető, vagy akár egyetlen elem is kérhető

## Tulajdonságok

| | |
|---|---|
| Termék kód | 1-1-(012, 013, 014) |
| Tanúsítvány | EN 16630 |
| Korcsoport | 14 + év |
| Kapacitás | 1 Fő |
| Típus | Erőnlét |
| Nehézségi fok | Könnyű |

## QR Kód

## Oldalnézet

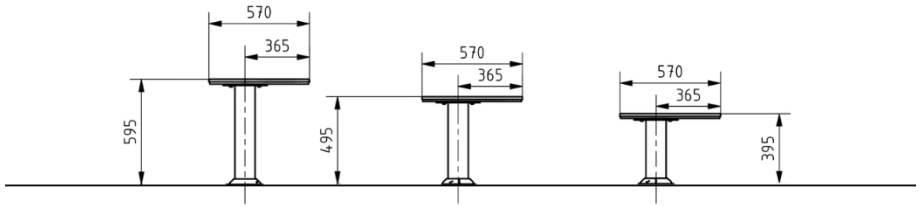


## Felülnézet

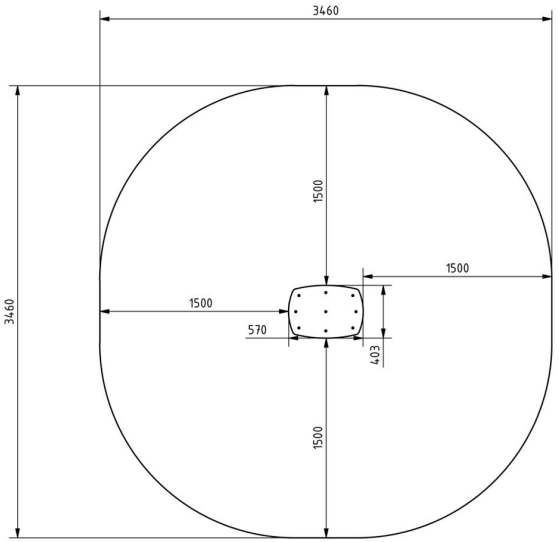


## Telepítési információk

| | |
|---|---|
| Biztonsági zóna | 1,5 méter sugarú körben |
| Telepítők száma (alapozás) | 1-2 fő |
| Telepítési idő (alapozás) | 30-60 perc |
| Telepítők száma (szerelés) | 1-2 fő |
| Telepítési idő (szerelés) | 5-10 perc |
| Kiemelt föld mennyisége | 0,175 $m^3$ |
| Felhasznált beton mennyisége | 0,175 $m^3$ |
| Alaptest mérete (sz x h x m) | 0,5 x 1 x 0,35 m |
| Lefogatási lehetőségek | Felületre vagy bebetonozva |

A kombinált szerkezeteknél a szükséges beton mennyisége változó.

## Technikai információk

| | |
|---|---|
| Méretek | 593x593x341 mm |
| Súly | 26 kg |
| Oszloptávolság | - |
| Anyagminőség | S235 |
| Kritikus esési magasság | 230-510 mm |
| Színválaszték | |

További színválasztékért érdeklődjön értékesítőinknél.

## Garancia

| | |
|---|---|
| Szerkezet | 10 év |
| Acél | 5-10 év |
| Festés | 2 év |
| Műanyag | 5-10 év |
| Gumi | 3 év |
| Mozgó alkatrészek | 2 év |

Részletes információk a garancialapon.

# Anyag Tulajdonságok




1.

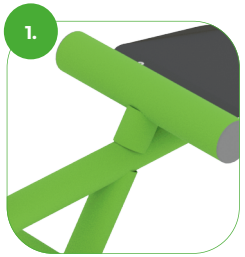

Az eszköz minőségi S235 acélból készült, amely szemcseszóró eljárással lett tisztítva. Korrózió ellen időtálló porfestett bevonattal van ellátva. A még nagyobb védelem érdekében horganyzott felülettel is kérhető!

2.



Az eszköz felső felülete a legmagasabb minőségű csúszásmentes HDPE borítással van ellátva.

3.



Az összekötő elemek vandálbiztos rozsdamentes acél csavarokkal, anyák segítségével vannak összekötve.

BESTRONG

bestronghungary bestronghungary bestrong.com hello@bestrong.com



## Izomcsoportok

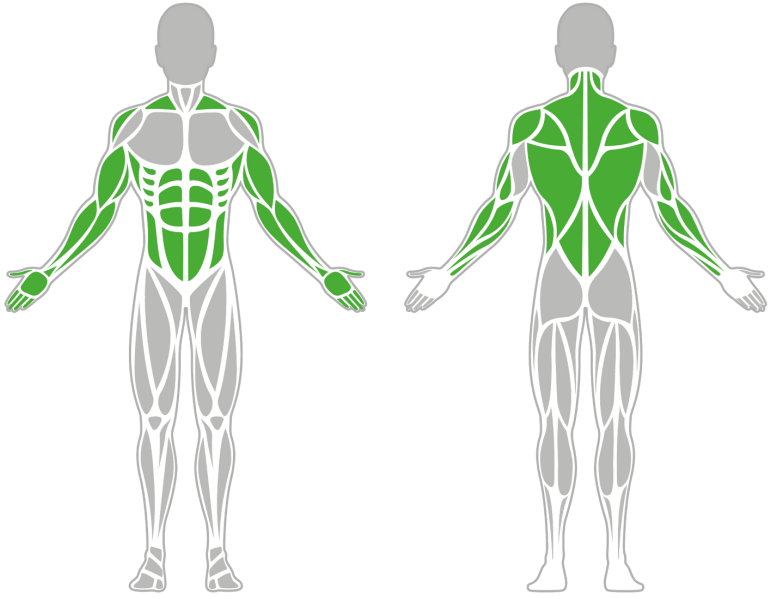

## MAJOMLÉTRA

A majomlétra kiváltképp fontos elem a kültéri kondiparkokban, hiszen lehetővé teszi a dinamikus függeszkedés elvégzését, amely egy alapvető kondigyakorlat és különböző nehézségi fokozatú változatai léteznek. Az ilyen gyakorlatok egy egyszerű rúdon is elvégezhetőek, a majomlétra viszont nagyobb mozgásteret biztosít a különböző edzéselemek kombinálásában, még élvezetesebbé, színesebbé teszi az kondiparkos edzést.

## Tulajdonságok

| | |
|---|---|
| Termék kód | 1-1-049 |
| Tanúsítvány | EN 16630 |
| Korcsoport | 14 + év |
| Kapacitás | 1 Fő |
| Típus | Erő |
| Nehézségi fok | Nehéz |

## QR Kód

## Oldalnézet

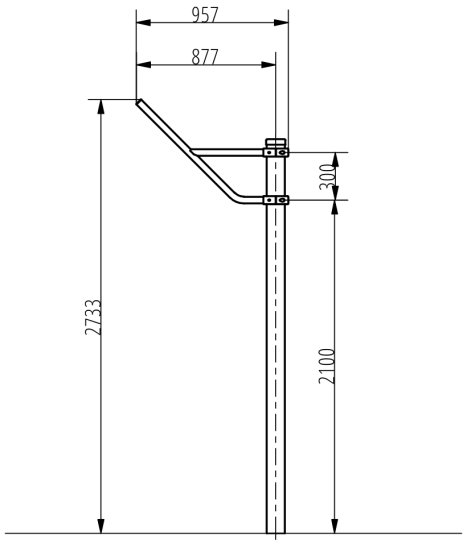


## Felülnézet

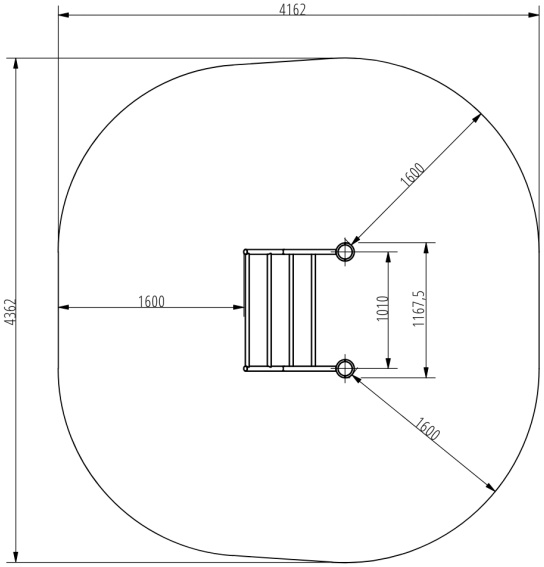


## Telepítési információk

| | |
|---|---|
| Biztonsági zóna | 1,6 méter sugarú körben |
| Telepítők száma (alapozás) | 1-2 fő |
| Telepítési idő (alapozás) | 45-90 perc |
| Telepítők száma (szerelés) | min. 2 fő |
| Telepítési idő (szerelés) | 20-30 perc |
| Kiemelt föld mennyisége | 0,4 m³ |
| Felhasznált beton mennyisége | 0,4 m³ |
| Alaptest mérete (sz x h x m) | 2db, 0,5x0,5x0,8 m |
| Lefogatási lehetőségek | Felületre vagy bebetonozva |

A kombinált szerkezeteknél a szükséges beton mennyisége változó.

## Technikai információk

| | |
|---|---|
| Méretek | 957x1167x2733 mm |
| Súly | 33 kg |
| Oszloptávolság | 1010 mm |
| Anyagminőség | S235 |
| Kritikus esési magasság | 1650mm |
| Színválaszték | |

További színválasztékért érdeklődjön értékesítőinknél.

## Garancia

| | |
|---|---|
| Szerkezet | 10 év |
| Acél | 5-10 év |
| Festés | 2 év |
| Műanyag | 5-10 év |
| Gumi | 3 év |
| Mozgó alkatrészek | 2 év |

Részletes információk a garancialapon.

# Anyag Tulajdonságok

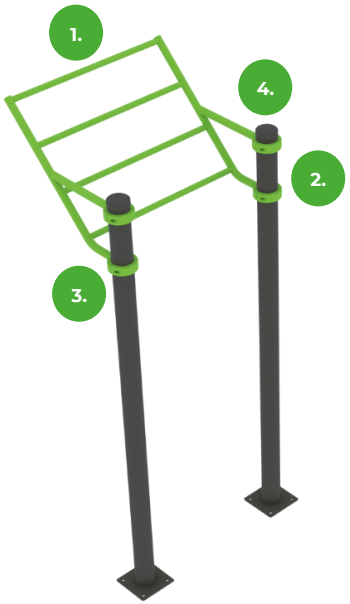


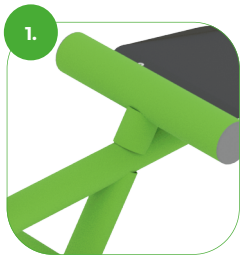


Az eszköz minőségi S235 acélból készült, amely szemcseszóró eljárással lett tisztítva. Korrózió ellen időtálló porfestett bevonattal van ellátva. A még nagyobb védelem érdekében horganyzott felülettel is kérhető!




A bilincses rendszer lehetővé teszi a könnyű összeszerelhetőséget és a rendkívüli stabilitást.




Az összekötő elemek vandálbiztos rozsdamentes acél csavarokkal, anyák segítségével vannak összekötve.

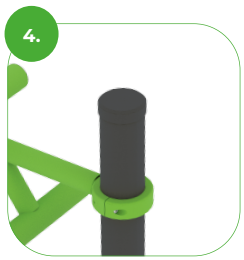


Az rudak és az oszlopok vége fröccsöntött műanyag kupakokkal vannak lezárva.

BESTRONG

bestronghungary bestronghungary bestrong.com hello@bestrong.com



## Izomcsoportok

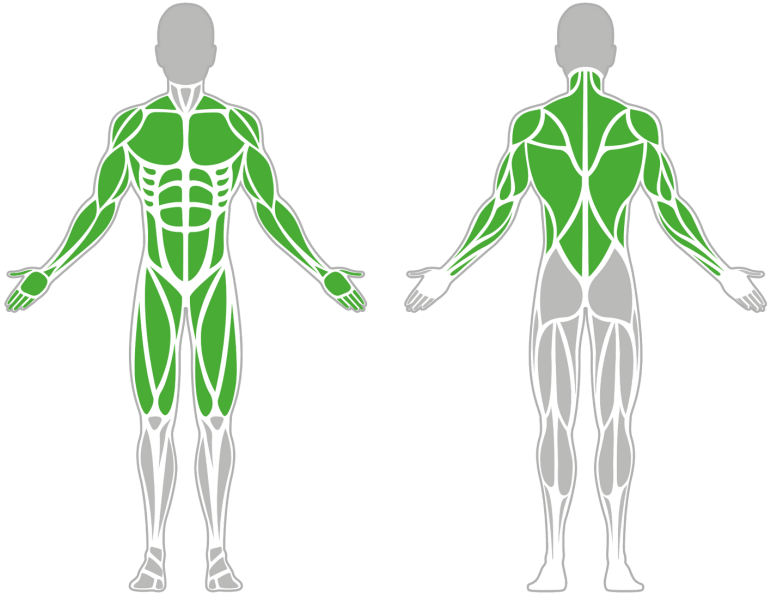

## MULTI HÚZÓDZKODÓ 1900

A multifunkciós húzódzkodó eszköz a saját testsúlyos edzés egyik legfontosabb gyakorlatát, a húzódzkodás elvégzését teszi lehetővé különböző fogásmódokban. A kondieszközön végrehajtott különféle gyakorlatok intenzíven edzik a kar-, váll-, has- és hátizmokat.

## Tulajdonságok

| | |
|---|---|
| Termék kód | 1-1-036 |
| Tanúsítvány | EN 16630 |
| Korcsoport | 14 + év |
| Kapacitás | 1 Fő |
| Típus | Erő |
| Nehézségi fok | Nehéz |

## QR Kód

## Oldalnézet

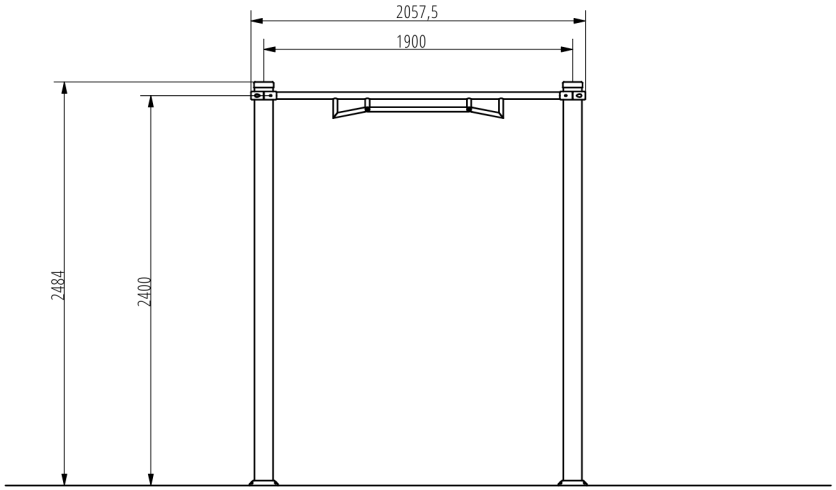


## Felülnézet

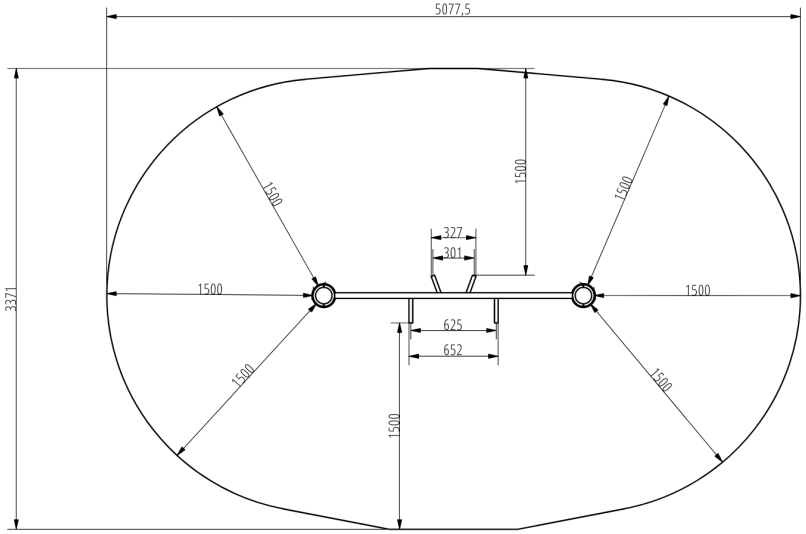


## Telepítési információk

| | |
|---|---|
| Biztonsági zóna | 1,5 méter sugarú körben |
| Telepítők száma (alapozás) | 1-2 fő |
| Telepítési idő (alapozás) | 45-90 perc |
| Telepítők száma (szerelés) | min. 2 fő |
| Telepítési idő (szerelés) | 20-30 perc |
| Kiemelt föld mennyisége | 0,4 m³ |
| Felhasznált beton mennyisége | 0,4 m³ |
| Alaptest mérete (sz x h x m) | 2 db, 0,5x0,5x0,8 m |
| Lefogatási lehetőségek | Felületre vagy bebetonozva |

A kombinált szerkezeteknél a szükséges beton mennyisége változó.

## Technikai információk

| | |
|---|---|
| Méretek | 2057,5x160x2484 mm |
| Súly | 17 kg |
| Oszloptávolság | 1900 mm |
| Anyagminőség | S235 |
| Kritikus esési magasság | 1200 mm |
| Színválaszték | |

További színválasztékért érdeklődjön értékesítőinknél.

## Garancia

| | |
|---|---|
| Szerkezet | 10 év |
| Acél | 5-10 év |
| Festés | 2 év |
| Műanyag | 5-10 év |
| Gumi | 3 év |
| Mozgó alkatrészek | 2 év |

Részletes információk a garancialapon.

# Anyag Tulajdonságok

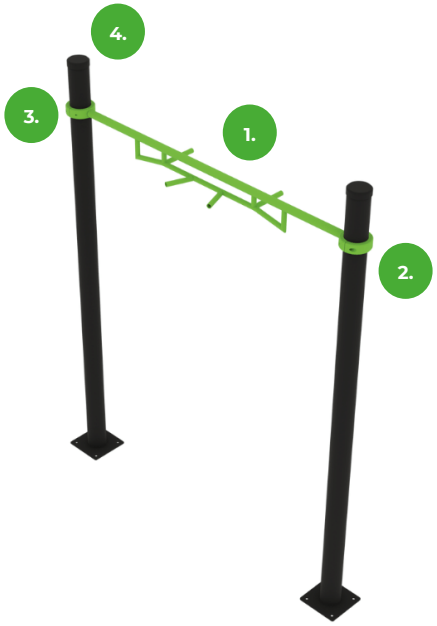


1.

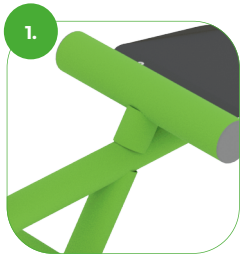

Az eszköz minőségi S235 acélból készült, amely szemcseszóró eljárással lett tisztítva. Korrózió ellen időtálló porfestett bevonattal van ellátva. A még nagyobb védelem érdekében horganyzott felülettel is kérhető!

2.



A bilincses rendszer lehetővé teszi a könnyű összeszerelhetőséget és a rendkívüli stabilitást.

3.



Az összekötő elemek vandálbiztos rozsdamentes acél csavarokkal, anyák segítségével vannak összekötve.

4.

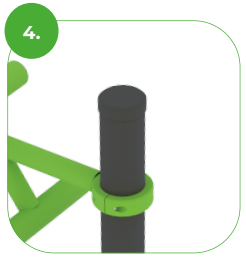

Az rudak és az oszlopok vége fröccsöntött műanyag kupakokkal vannak lezárva.

BESTRONG

bestronghungary bestronghungary bestrong.com hello@bestrong.com



## Izomcsoportok

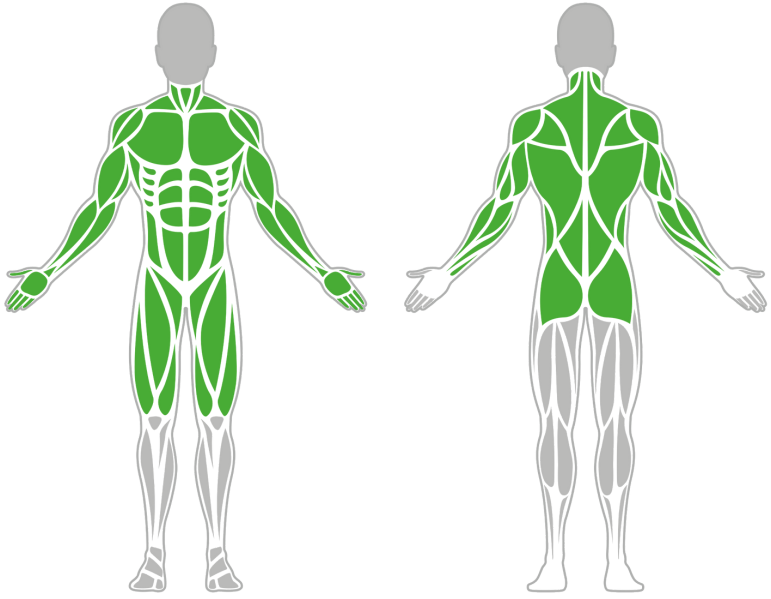

## MULTITRÉNER DUPLA

A dupla/szimpla multifunkciós tréner rendkívül sokrétűen használható edzéseszköz, amelyen egyszerre ketten is tudnak erősíteni. Ezen a kondieszközön lehet végezni tolódzkodást, lábemelést és térdemelést is, illetve az eszköz lábánál lévő fülek a fekvőtámaszok könnyített és nehezített elvégzését is segítik.

## Tulajdonságok

| | |
|---|---|
| Termék kód | 1-1-044 |
| Tanúsítvány | EN 16630 |
| Korcsoport | 14 + év |
| Kapacitás | 2 Fő |
| Típus | Erő |
| Nehézségi fok | Közepes |

## QR Kód

## Oldalnézet

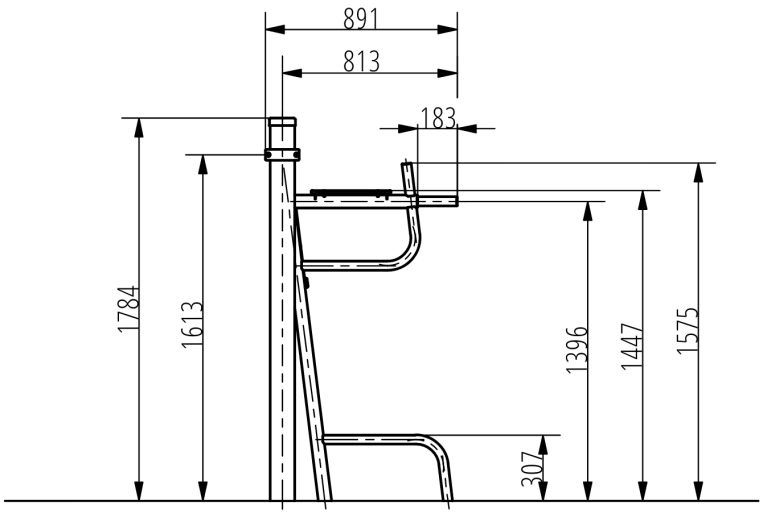


## Felülnézet

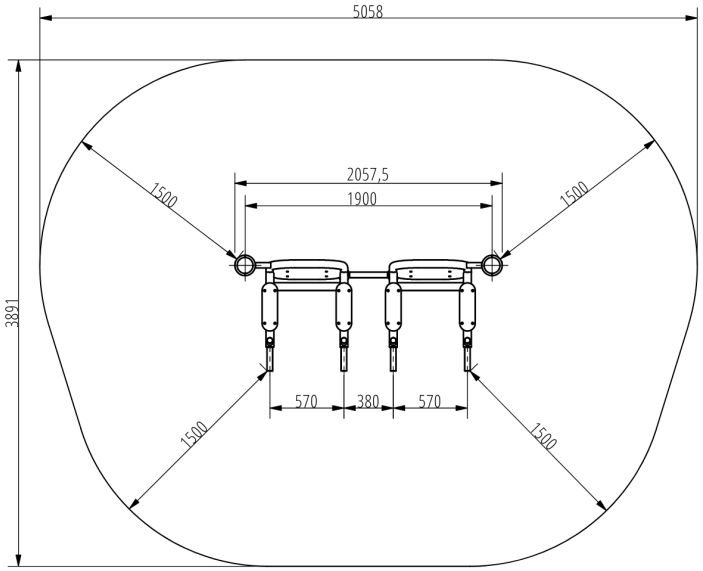


## Telepítési információk

| | |
|---|---|
| Biztonsági zóna | 1,5 méter sugarú körben |
| Telepítők száma (alapozás) | 1-2 fő |
| Telepítési idő (alapozás) | 75-130 perc |
| Telepítők száma (szerelés) | min. 2 fő |
| Telepítési idő (szerelés) | 30-60 perc |
| Kiemelt föld mennyisége | 1,3 $m^3$ |
| Felhasznált beton mennyisége | 1,3 $m^3$ |
| Alaptest mérete (sz x h x m) | 1,5x2,5x0,35 m |
| Lefogatási lehetőségek | Felületre vagy bebetonozva |

A kombinált szerkezeteknél a szükséges beton mennyisége változó.

## Technikai információk

| | |
|---|---|
| Méretek | 891x2057,5x1784 mm |
| Súly | 124 kg |
| Oszloptávolság | 1900 mm |
| Anyagminőség | S235 |
| Kritikus esési magasság | 1370 mm |
| Színválaszték | |

További színválasztékért érdeklődjön értékesítőinknél.

## Garancia

| | |
|---|---|
| Szerkezet | 10 év |
| Acél | 5-10 év |
| Festés | 2 év |
| Műanyag | 5-10 év |
| Gumi | 3 év |
| Mozgó alkatrészek | 2 év |

Részletes információk a garancialapon.

# Anyag Tulajdonságok

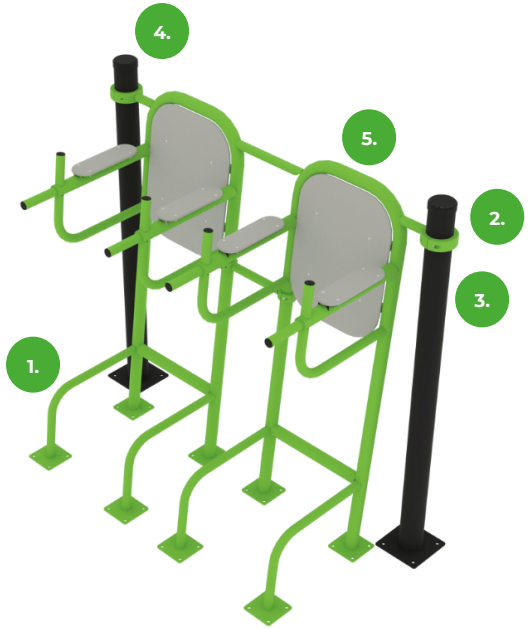


1.

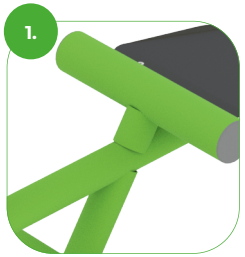

Az eszköz minőségi S235 acélból készült, amely szemcseszóró eljárással lett tisztítva. Korrózió ellen időtálló porfestett bevonattal van ellátva. A még nagyobb védelem érdekében horganyzott felülettel is kérhető!

2.



A bilincses rendszer lehetővé teszi a könnyű összeszerelhetőséget és a rendkívüli stabilitást.

3.



Az összekötő elemek vandálbiztos rozsdamentes acél csavarokkal, anyák segítségével vannak összekötve.

4.

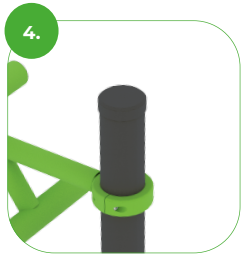

Az rudak és az oszlopok vége fröccsöntött műanyag kupakokkal vannak lezárva.

5.



Az ülések és háttámlák xy vastag HDPE anyagból készültek. Amely teljes mértékben hő-. nedvesség -és UV álló.

BESTRONG

bestronghungary bestronghungary bestrong.com hello@bestrong.com



## Izomcsoportok

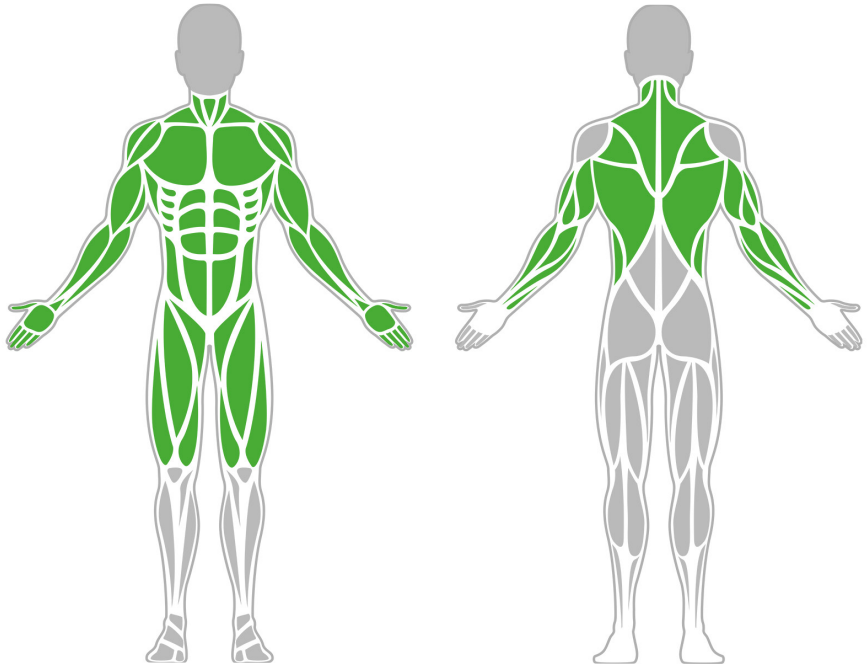

## Nordic Hamstring Erősítő

A combhajlító izmok speciális fejlesztésére szolgáló eszköz. Célzottan erősíthetjük a combhajlítót, illetve rehabilitáció során fokozatos terhelés mellett fókuszálhatunk ezen izomra.

## Tulajdonságok

| | |
|---|---|
| Termék kód | 1-1-184 |
| Tanúsítvány | EN 16630 |
| Korcsoport | 14 + év |
| Kapacitás | 1 fő |
| Max. terhelhetőség | 99 kg |
| Típus | Sport specifikus |
| Nehézségi fok | Közepes |

## QR Kód

## Oldalnézet

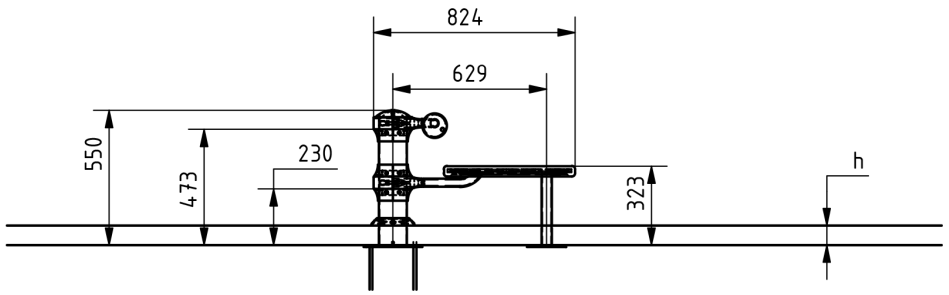


## Felülnézet

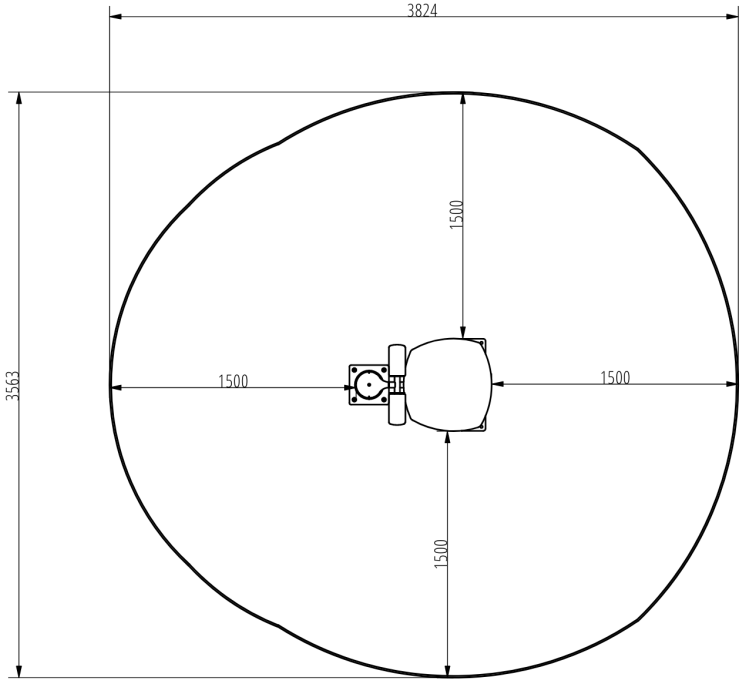


## Telepítési információk

| | |
|---|---|
| Telepítők száma (alapozás) | Legalább 2 fő |
| Telepítési idő (alapozás) | 45-90 perc |
| Telepítők száma (szerelés) | Legalább 2 fő |
| Telepítési idő (szerelés) | 45-60 perc |
| Kiemelt föld mennyisége | 0.42 $m^3$ |
| Felhasznált beton mennyisége | 0.42 $m^3$ |
| Alaptest mérete (sz x h x m) | 0,8 x 1,6 x 0,35 m |
| Lefogatási lehetőségek | Felületre vagy bebetonozva |

A kombinált szerkezeteknél a szükséges beton mennyisége változó.

## Technikai információk

| | |
|---|---|
| Biztonsági zóna | 1,5 méter sugarú körben |
| Súly | 25 kg |
| Anyagminőség | S235 |
| Kritikus esési magasság | 331 mm |
| Színválaszték | |

További színválasztékért érdeklődjön értékesítőinknél.

## Garancia

| | |
|---|---|
| Szerkezet | 10 év |
| Acél | 5-10 év |
| Festés | 2 év |
| Műanyag | 5-10 év |
| Gumi | 3 év |
| Mozgó alkatrészek | 2 év |

Részletes információk a garancialapon.

# Anyag Tulajdonságok







Az eszköz minőségi S235 acélból készült, amely szemcseszóró eljárással lett tisztítva. Korrózió ellen időtálló porfestett bevonattal van ellátva. A még nagyobb védelem érdekében horganyzott felülettel is kérhető!




A bilincses rendszer lehetővé teszi a könnyű összeszerelhetőséget és a rendkívüli stabilitást.




Az összekötő elemek vandálbiztos rozsdamentes acél csavarokkal, anyák segítségével vannak összekötve.




Az rudak és az oszlopok vége fröccsöntött műanyag kupakokkal vannak lezárva.




Az ülések és háttámlák vastag HDPE anyagból készültek. Amely teljes mértékben hő-. nedvesség -és UV álló.

BESTRONG

bestronghungary bestronghungary bestrong.com hello@bestrong.com



## Izomcsoportok

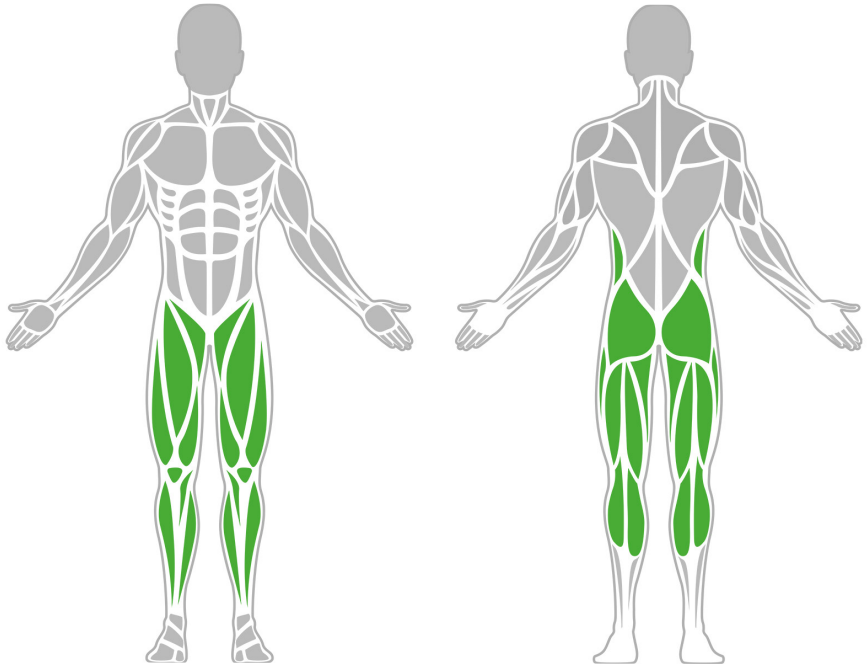

## Lateral Plyo Box Pro

Dinamikus láberő fejlesztésére alkalmas eszköz, amely segítségével az oldal irányú stabilitást is lehet fejleszteni, illetve prevenciós gyakorlatok elvégzése során is kedvelt eszköz. Első sorban térd és boka stabilitásának megerősítésére alkalmas. Rehabilitáció során is alkalmazható.

## Tulajdonságok

| | |
|---|---|
| Termék kód | 1-1-186 |
| Tanúsítvány | EN 16630 |
| Korcsoport | 14 + év |
| Kapacitás | 1 fő |
| Max. terhelhetőség | 99 kg |
| Típus | Sport specifikus |
| Nehézségi fok | Könnyű |

## QR Kód

## Oldalnézet

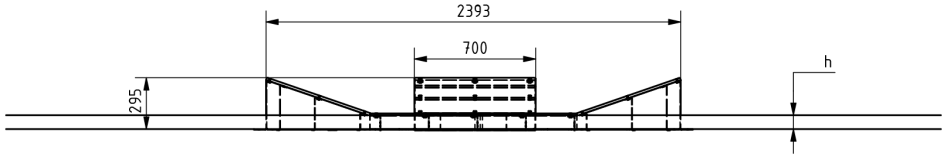


## Felülnézet

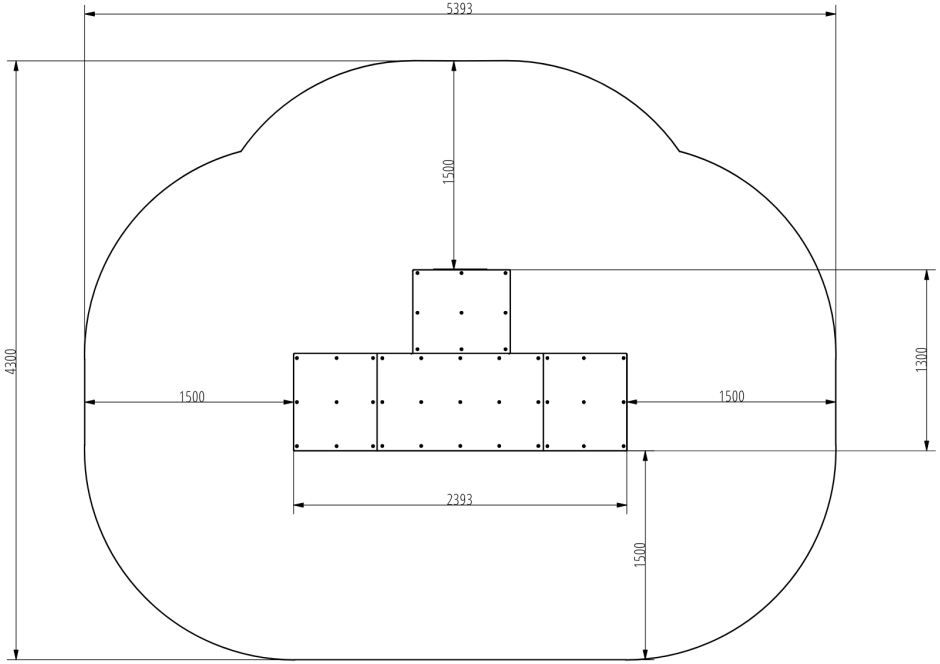


## Telepítési információk

| | |
|---|---|
| Telepítők száma (alapozás) | Legalább 2 fő |
| Telepítési idő (alapozás) | 80-140 perc |
| Telepítők száma (szerelés) | Legalább 2 fő |
| Telepítési idő (szerelés) | 45-60 perc |
| Kiemelt föld mennyisége | 1.4 m³ |
| Felhasznált beton mennyisége | 1.4 m³ |
| Alaptest mérete (sz x h x m) | 2pc 0,5 x 0,5 x 0,8 m + 2pc 0,8 x 0,8 x 0,8 m |
| Lefogatási lehetőségek | Felületre vagy bebetonozva |

A kombinált szerkezeteknél a szükséges beton mennyisége változó.

## Technikai információk

| | |
|---|---|
| Biztonsági zóna | 1,5 méter sugarú körben |
| Súly | 161 kg |
| Anyagminőség | S235 |
| Kritikus esési magasság | 303 mm |
| Színválaszték | |

További színválasztékért érdeklődjön értékesítőinknél.

## Garancia

| | |
|---|---|
| Szerkezet | 10 év |
| Acél | 5-10 év |
| Festés | 2 év |
| Műanyag | 5-10 év |
| Gumi | 3 év |
| Mozgó alkatrészek | 2 év |

Részletes információk a garancialapon.

# Anyag Tulajdonságok

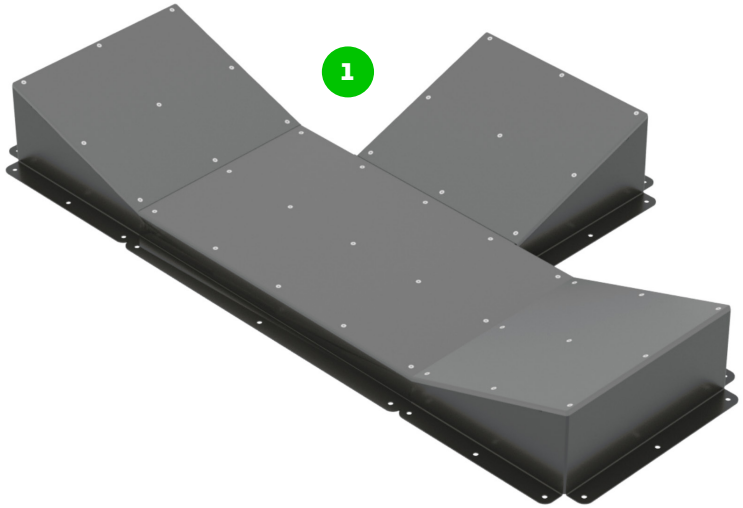


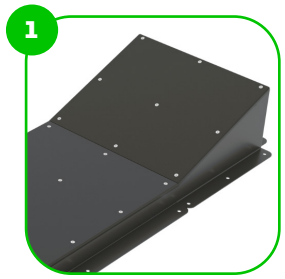


A Lateral Plyo Box felső felülete a legmagasabb minőségű csúszásmentes HDPE borítással van ellátva.

BESTRONG

bestronghungary bestronghungary bestrong.com hello@bestrong.com



## Izomcsoportok

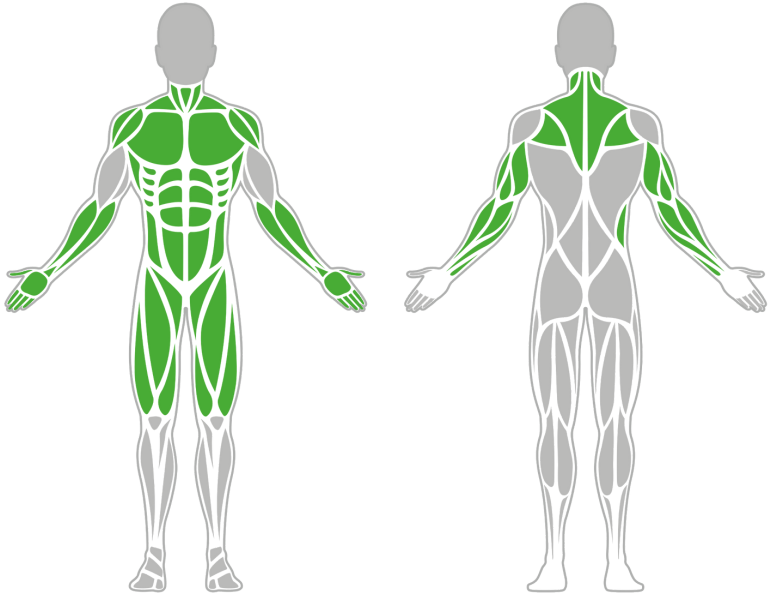

## TOLÓDZKODÓ (OSZLOPON)

A tolódzkodó állvány gyakorlatai talán a legegyszerűbb mozdulatsorok, mégis rendkívül hatékony saját testsúlyos edzésformának számítanak. A tolódzkodással rendkívül sok izomcsoport megmozgatható, fejleszthető, amire remek kondieszköz ez a tolódzkodó állvány. A nyíló kialakításának köszönhetően mindenki megtalálhatja a számára optimális fogásszélességet.

## Tulajdonságok

| | |
|---|---|
| Termék kód | 1-1-051 |
| Tanúsítvány | EN 16630 |
| Korcsoport | 14 + év |
| Kapacitás | 1 Fő |
| Típus | Erő |
| Nehézségi fok | Közepes |

## QR Kód

## Oldalnézet

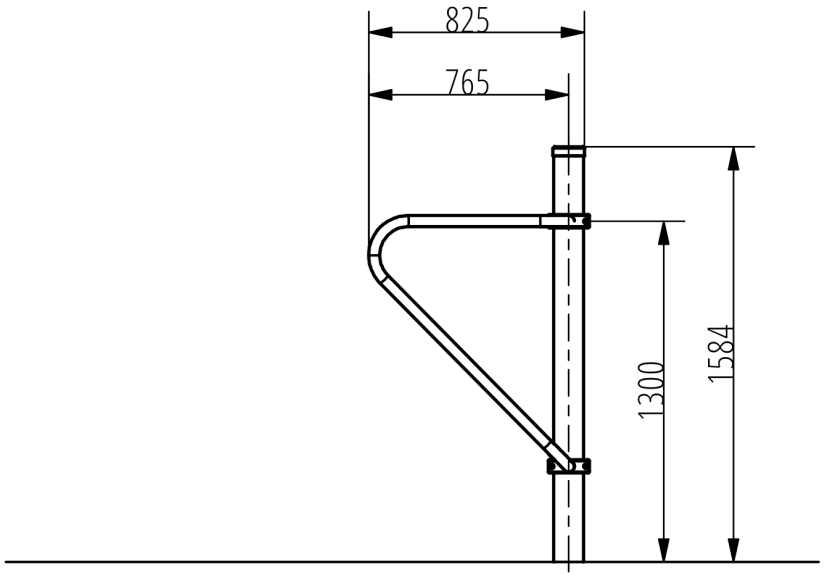


## Felülnézet

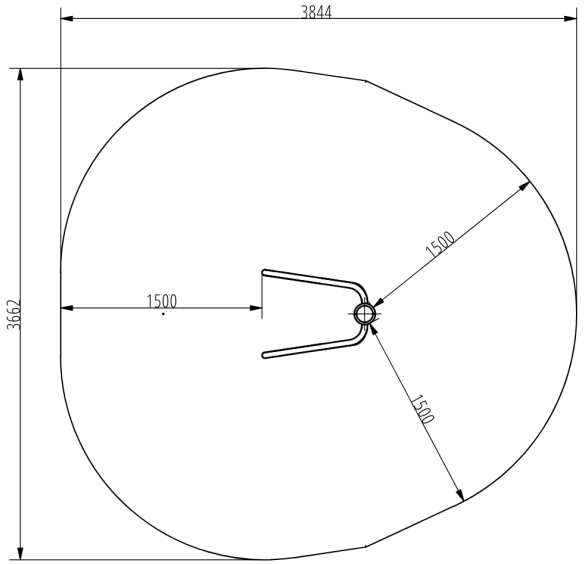


## Telepítési információk

| | |
|---|---|
| Biztonsági zóna | 1,5 méter sugarú körben |
| Telepítők száma (alapozás) | 1-2 fő |
| Telepítési idő (alapozás) | 45-75 perc |
| Telepítők száma (szerelés) | min. 2 fő |
| Telepítési idő (szerelés) | 20-30 perc |
| Kiemelt föld mennyisége | 0,2 m³ |
| Felhasznált beton mennyisége | 0,2 m³ |
| Alaptest mérete (sz x h x m) | 0,5*0,5*0,8 m |
| Lefogatási lehetőségek | Felületre vagy bebetonozva |

A kombinált szerkezeteknél a szükséges beton mennyisége változó.

## Technikai információk

| | |
|---|---|
| Méretek | 825x658x1584 mm |
| Súly | 19 kg |
| Oszloptávolság | - |
| Anyagminőség | S235 |
| Kritikus esési magasság | 1375 mm |
| Színválaszték | |

További színválasztékért érdeklődjön értékesítőinknél.

## Garancia

| | |
|---|---|
| Szerkezet | 10 év |
| Acél | 5-10 év |
| Festés | 2 év |
| Műanyag | 5-10 év |
| Gumi | 3 év |
| Mozgó alkatrészek | 2 év |

Részletes információk a garancialapon.

# Anyag Tulajdonságok

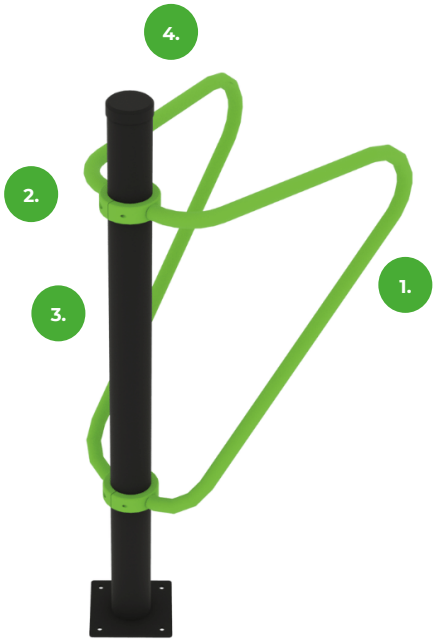


1.

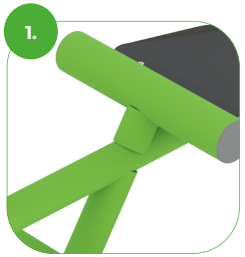

Az eszköz minőségi S235 acélból készült, amely szemcseszóró eljárással lett tisztítva. Korrózió ellen időtálló porfestett bevonattal van ellátva. A még nagyobb védelem érdekében horganyzott felülettel is kérhető!

2.



A bilincses rendszer lehetővé teszi a könnyű összeszerelhetőséget és a rendkívüli stabilitást.

3.



Az összekötő elemek vandálbiztos rozsdamentes acél csavarokkal, anyák segítségével vannak összekötve.

4.

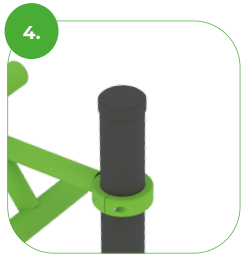

Az rudak és az oszlopok vége fröccsöntött műanyag kupakokkal vannak lezárva.

BESTRONG

bestronghungary bestronghungary bestrong.com hello@bestrong.com



## Izomcsoportok

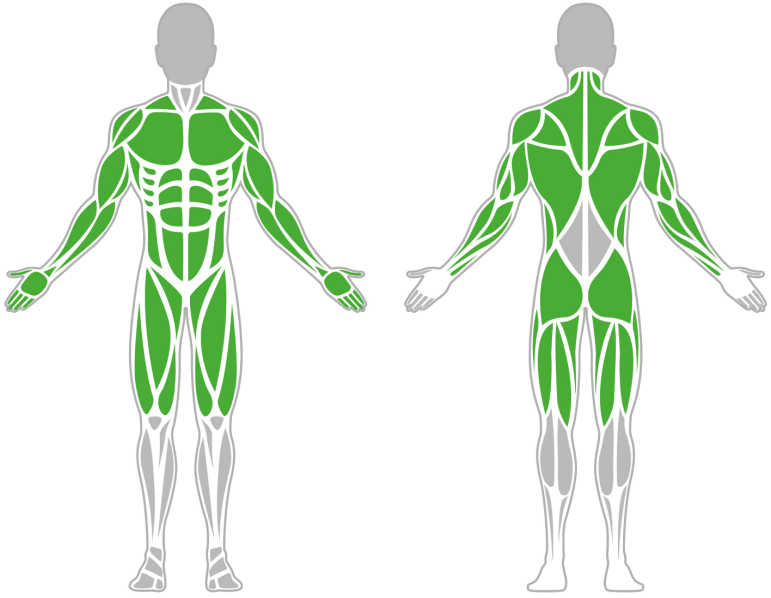

## VÍZSZINTES HULLÁM 1900

A vízszintes hullám meghatározó kondieszköz a kültéri kondiparkokban, hiszen a dinamikus függeszkedés, és a különböző fogásnemekben és fogásszélességben történő húzódzkodás elvégzésére alkalmas. A függeszkedésnek, mint a szabad testsúlyos edzés egyik alapgyakorlatának a színesítésének, kombinálhatóságának biztosít teret a vízszintes hullám.

## Tulajdonságok

| | |
|---|---|
| Termék kód | 1-1-031 |
| Tanúsítvány | EN 16630 |
| Korcsoport | 14 + év |
| Kapacitás | 1 Fő |
| Típus | Erő |
| Nehézségi fok | Nehéz |

## QR Kód

## Oldalnézet

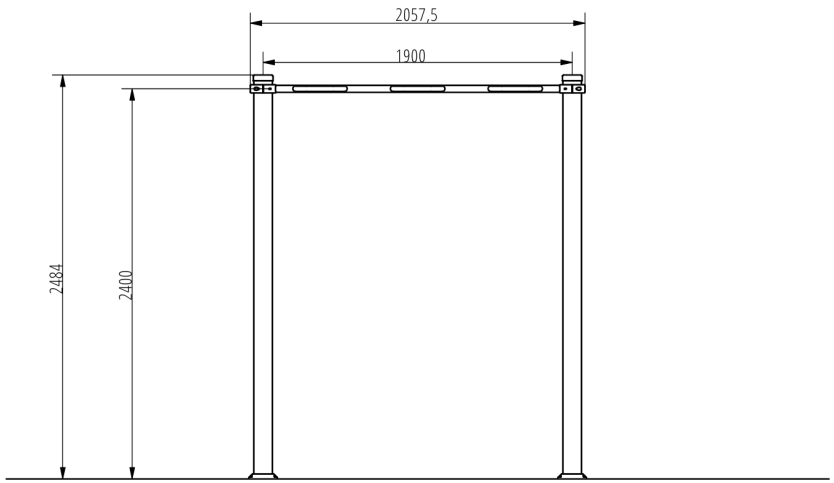


## Felülnézet

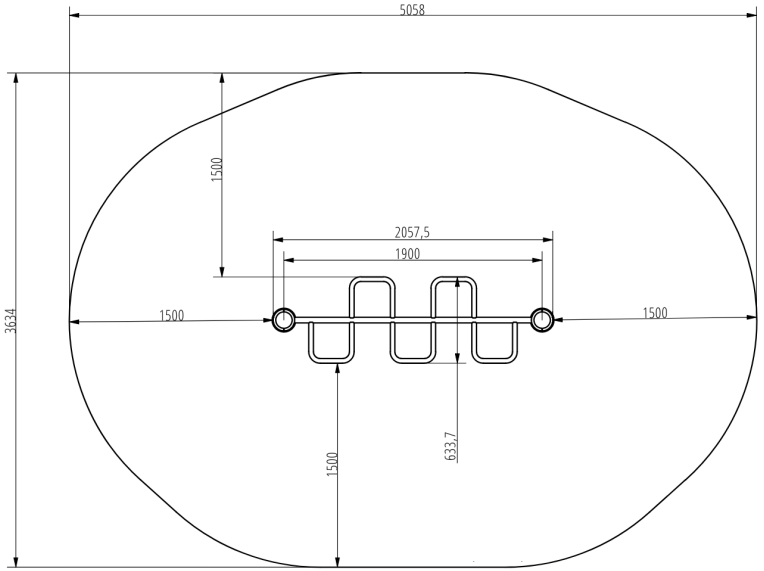


## Telepítési információk

| | |
|---|---|
| Biztonsági zóna | 1,5 méter sugarú körben |
| Telepítők száma (alapozás) | 1-2 fő |
| Telepítési idő (alapozás) | 45-90 perc |
| Telepítők száma (szerelés) | min. 2 fő |
| Telepítési idő (szerelés) | 20-30 perc |
| Kiemelt föld mennyisége | 0,4 m³ |
| Felhasznált beton mennyisége | 0,4 m³ |
| Alaptest mérete (sz x h x m) | 2 db, 0,5x0,5x0,8 m |
| Lefogatási lehetőségek | Felületre vagy bebetonozva |

A kombinált szerkezeteknél a szükséges beton mennyisége változó.

## Technikai információk

| | |
|---|---|
| Méretek | 2057,5x160x2484 mm |
| Súly | 24 kg |
| Oszloptávolság | 1900 mm |
| Anyagminőség | S235 |
| Kritikus esési magasság | 1100 mm |
| Színválaszték | |

További színválasztékért érdeklődjön értékesítőinknél.

## Garancia

| | |
|---|---|
| Szerkezet | 10 év |
| Acél | 5-10 év |
| Festés | 2 év |
| Műanyag | 5-10 év |
| Gumi | 3 év |
| Mozgó alkatrészek | 2 év |

Részletes információk a garancialapon.

# Anyag Tulajdonságok

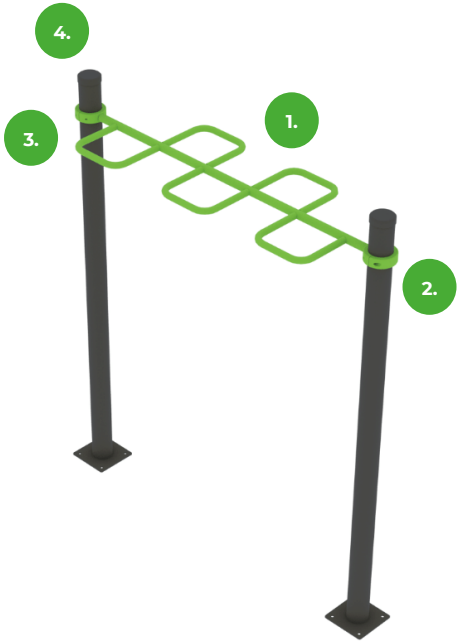


1.

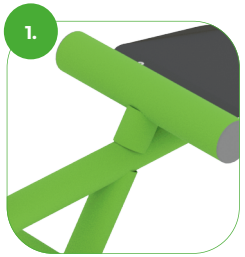

Az eszköz minőségi S235 acélból készült, amely szemcseszóró eljárással lett tisztítva. Korrózió ellen időtálló porfestett bevonattal van ellátva. A még nagyobb védelem érdekében horganyzott felülettel is kérhető!

2.



A bilincses rendszer lehetővé teszi a könnyű összeszerelhetőséget és a rendkívüli stabilitást.

3.



Az összekötő elemek vandálbiztos rozsdamentes acél csavarokkal, anyák segítségével vannak összekötve.

4.

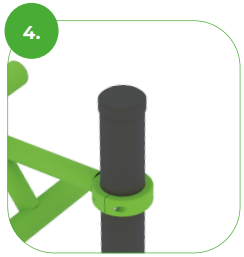

Az rudak és az oszlopok vége fröccsöntött műanyag kupakokkal vannak lezárva.

BESTRONG

bestronghungary bestronghungary bestrong.com hello@bestrong.com



## Izomcsoportok

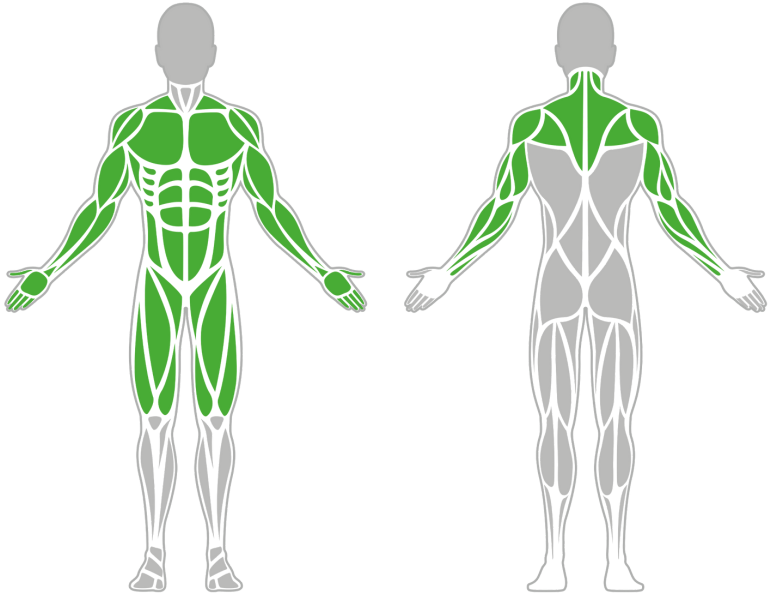

# VÍZSZINTES LÉTRA

A vízszintes létra a függeszkedés kondigyakorlat elvégzésére szolgáló speciális kondieszköz. A függeszkedés a szabadtestsúlyos edzés alapgyakorlata, ami által tulajdonképpen a test teljes izomzatát lehet erősíteni. Az ilyen gyakorlatok egy egyszerű rúdon is elvégezhetőek, a vízszintes létra viszont nagyobb mozgásteret biztosít a felhasználók számára, ezáltal még élvezetesebbé, színesebbé téve az edzést.

## Tulajdonságok

| | |
|---|---|
| Termék kód | 1-1-029 |
| Tanúsítvány | EN 16630 |
| Korcsoport | 14 + év |
| Kapacitás | 1 Fő |
| Típus | Erő |
| Nehézségi fok | Nehéz |

## QR Kód

## Oldalnézet

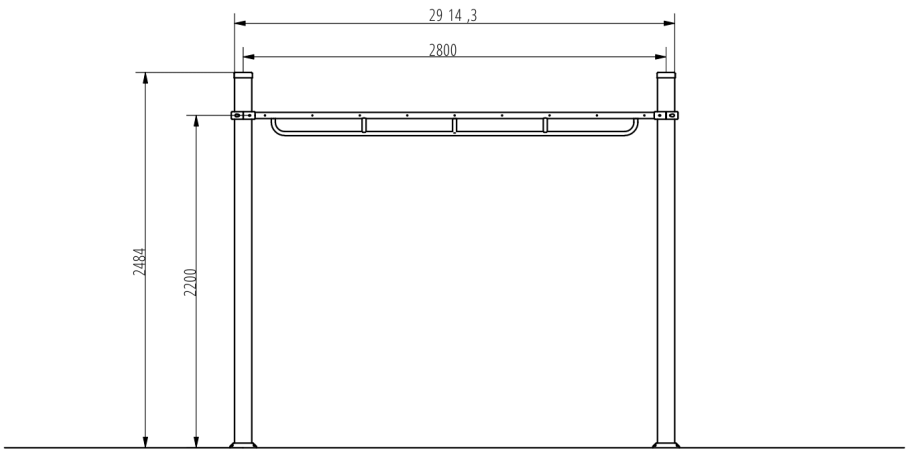


## Felülnézet

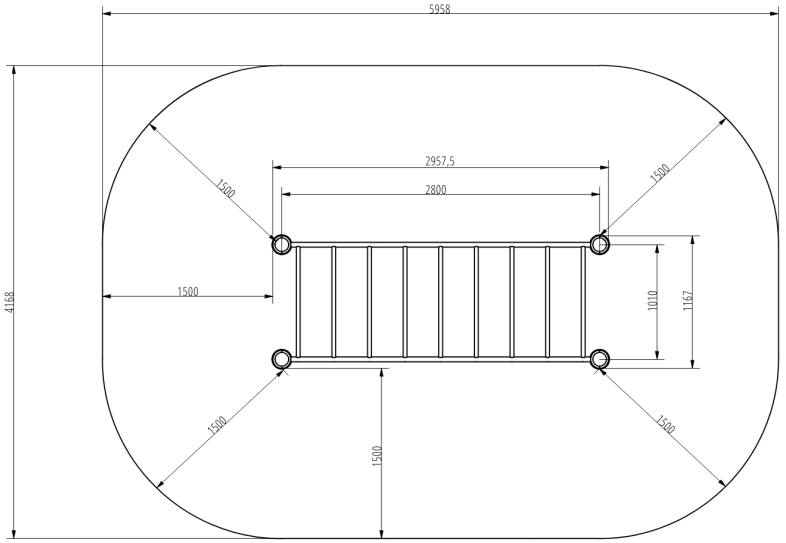


## Telepítési információk

| | |
|---|---|
| Biztonsági zóna | 1,5 méter sugarú körben |
| Telepítők száma (alapozás) | 1-2 fő |
| Telepítési idő (alapozás) | 60-120 perc |
| Telepítők száma (szerelés) | min. 2 fő |
| Telepítési idő (szerelés) | 30-60 perc |
| Kiemelt föld mennyisége | 0,8 $m^3$ |
| Felhasznált beton mennyisége | 0,8 $m^3$ |
| Alaptest mérete (sz x h x m) | 4 db, 0,5x0,5x0,8 m |
| Lefogatási lehetőségek | Felületre vagy bebetonozva |

A kombinált szerkezeteknél a szükséges beton mennyisége változó.

## Technikai információk

| | |
|---|---|
| Méretek | 2957,5x1167x2484 mm |
| Súly | 96 kg |
| Oszloptávolság | 1010 mm- |
| Anyagminőség | S235 |
| Kritikus esési magasság | 1375 mm |
| Színválaszték | |

További színválasztékért érdeklődjön értékesítőinknél.

## Garancia

| | |
|---|---|
| Szerkezet | 10 év |
| Acél | 5-10 év |
| Festés | 2 év |
| Műanyag | 5-10 év |
| Gumi | 3 év |
| Mozgó alkatrészek | 2 év |

Részletes információk a garancialapon.

# Anyag Tulajdonságok

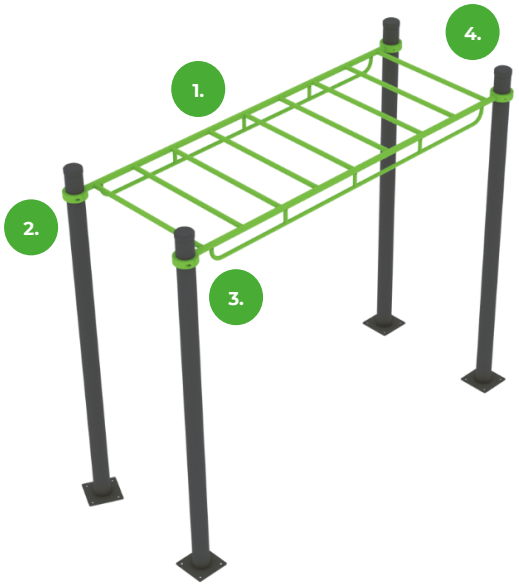


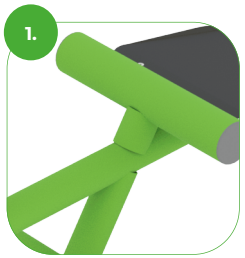


Az eszköz minőségi S235 acélból készült, amely szemcseszóró eljárással lett tisztítva. Korrózió ellen időtálló porfestett bevonattal van ellátva. A még nagyobb védelem érdekében horganyzott felülettel is kérhető!




A bilincses rendszer lehetővé teszi a könnyű összeszerelhetőséget és a rendkívüli stabilitást.




Az összekötő elemek vandálbiztos rozsdamentes acél csavarokkal, anyák segítségével vannak összekötve.

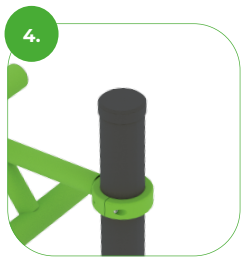


Az rudak és az oszlopok vége fröccsöntött műanyag kupakokkal vannak lezárva.

BESTRONG

bestronghungary bestronghungary bestrong.com hello@bestrong.com

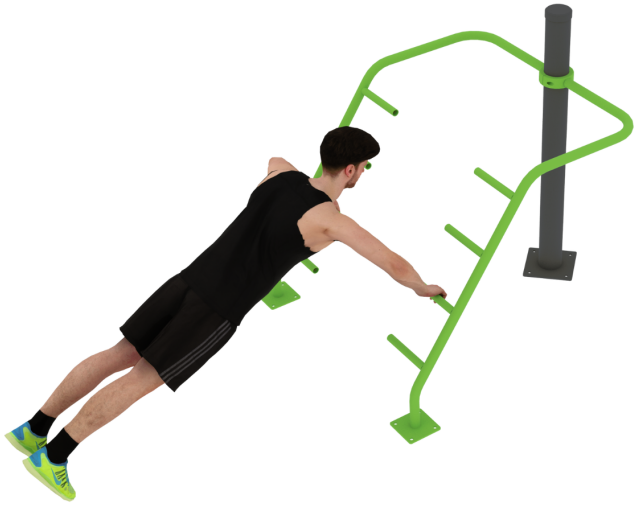

## Izomcsoportok

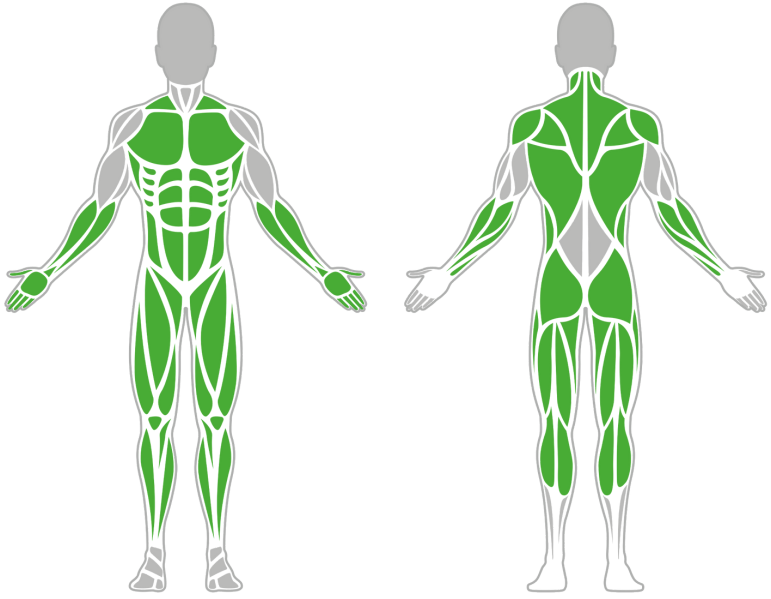

## Z TOLÓDZKODÓ (OSZLOPON)

A Z-tolódzkodó segítségével végrehajthatóak a könnyített tolódzkodás-húzódzkodás gyakorlatok. Különböző fogódzkodót használva eltérő nehézségi fokozatok érhetőek el. A lábat a fogódzkodóra felhelyezve elvégezhetőek nehezített testhelyzetű fekvőtámasz gyakorlatok is.

## Tulajdonságok

| | |
|---|---|
| Termék kód | 1-1-052 |
| Tanúsítvány | EN 16630 |
| Korcsoport | 14 + év |
| Kapacitás | 1 Fő |
| Típus | Erő |
| Nehézségi fok | Közepes |

## QR Kód

## Oldalnézet

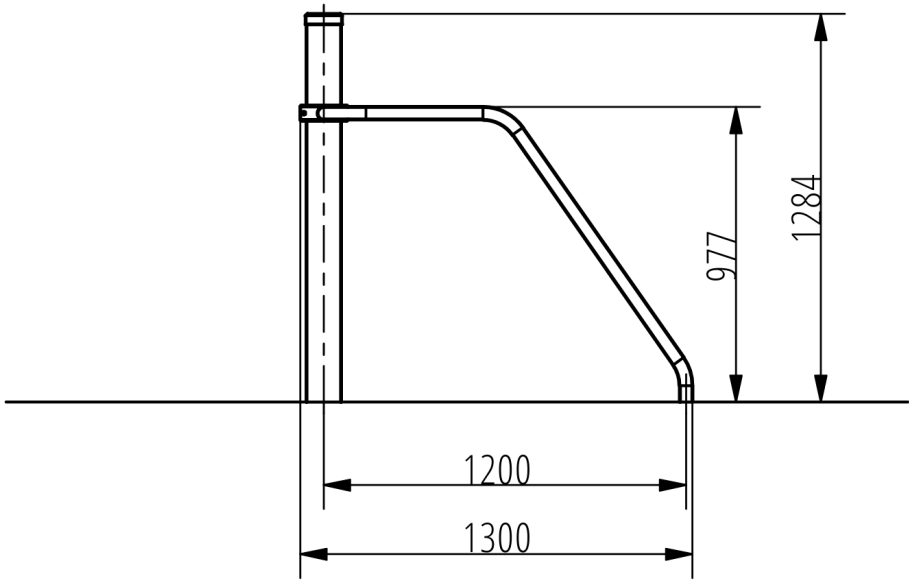


## Felülnézet

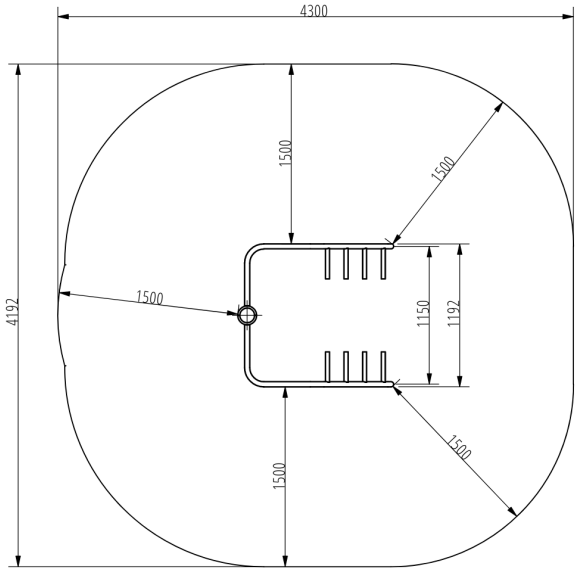


## Telepítési információk

| | |
|---|---|
| Biztonsági zóna | 1,5 méter sugarú körben |
| Telepítők száma (alapozás) | 1-2 fő |
| Telepítési idő (alapozás) | 45-120 perc |
| Telepítők száma (szerelés) | min. 2 fő |
| Telepítési idő (szerelés) | 20-30 perc |
| Kiemelt föld mennyisége | 0,6 m³ |
| Felhasznált beton mennyisége | 0,6 m³ |
| Alaptest mérete (sz x h x m) | 3 db, 0,5*0,5*0,8 m |
| Lefogatási lehetőségek | Felületre vagy bebetonozva |

A kombinált szerkezeteknél a szükséges beton mennyisége változó.

## Technikai információk

| | |
|---|---|
| Méretek | 1300x1192x1284 mm |
| Súly | 24 kg |
| Oszloptávolság | - |
| Anyagminőség | S235 |
| Kritikus esési magasság | 964 mm |
| Színválaszték | |

További színválasztékért érdeklődjön értékesítőinknél.

## Garancia

| | |
|---|---|
| Szerkezet | 10 év |
| Acél | 5-10 év |
| Festés | 2 év |
| Műanyag | 5-10 év |
| Gumi | 3 év |
| Mozgó alkatrészek | 2 év |

Részletes információk a garancialapon.

# Anyag Tulajdonságok

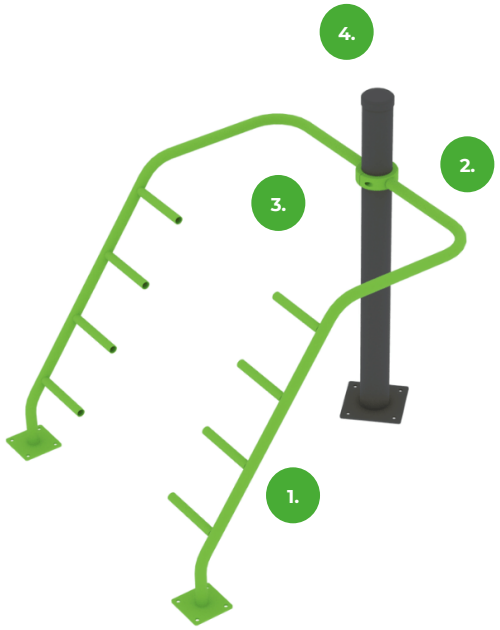


1.

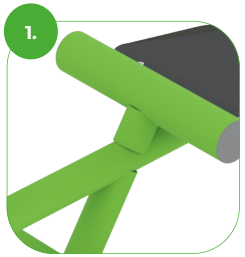

Az eszköz minőségi S235 acélból készült, amely szemcseszóró eljárással lett tisztítva. Korrózió ellen időtálló porfestett bevonattal van ellátva. A még nagyobb védelem érdekében horganyzott felülettel is kérhető!

2.



A bilincses rendszer lehetővé teszi a könnyű összeszerelhetőséget és a rendkívüli stabilitást.

3.



Az összekötő elemek vandálbiztos rozsdamentes acél csavarokkal, anyák segítségével vannak összekötve.

4.

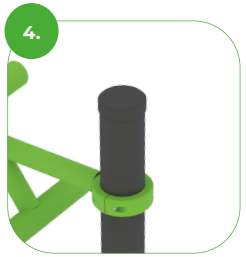

Az rudak és az oszlopok vége fröccsöntött műanyag kupakokkal vannak lezárva.