KONSZIGNÁCIÓ	GENERÁL TERVEZŐ: **JASIMA Építészműterem Kft.** Budapest, 1025. Szemlőhegy utca 32. F/2 JASIMA ÉPÍTÉSZMŰTEREM KFT.	BIATORBÁGYI PÁROS VASÚTI VÖLGYHÍD ÉSZAKI FELÉN LÉTESÍTENDŐ ÚJ KORLÁTOK KIALAKÍTÁSÁNAK TERVEI DÁTUM 2021.11.10. LÉPTÉK: M = 1:50	KONSZIGNÁCIÓS JEL: **E-09.1**

MEGNEVEZÉS	tervezett beton szegély
MÉRET/ CM	NÉVLEGES: 40 cm / 60 cm - 100 cm-ként 2 cm-es hornyok
DARABSZÁM	oldalanként 20 db horony kialakítása a látszóbeton felületben
FOGADÓ SZERKEZET	kőfal alépítmény 15 cm-ként betüskézve (statikai tervek szerint)
ELEMEK	anyagában színezett monolit látszóbeton lábazati kialakítás vasalási terv szerint, hornyok és élképzés kialakítása a rajz szerint
RÖGZÍTÉS	betüskézett fi 16-os 50 cm magas vasak 25 cm-rel befúrva és epoxigyantával beragasztva
FELÜLETKEZELÉS	látszóbeton felület sárgás kavics hozzáadásával betontechnológia receptúra szerint, finepoore felülettel védő bevonatokkal B4 és B5, sókorrózió elleni bevonat
MEGJEGYZÉS	A MÉRETEK A HELYSZÍNEN ELLENŐRIZENDŐK! A KONSZIGNÁCIÓS TÉTELEKBENSZEREPLŐ SZERKEZETRŐL,EGYEDI ELEMEKRŐL A KIVITELEZŐNEK GYÁRTMÁNYTERVET KELL KÉSZÍTTETNI ÉS AZT A TERVEZŐVEL JÓVÁ KELL HAGYATNI!

ÁBRA M=1:10

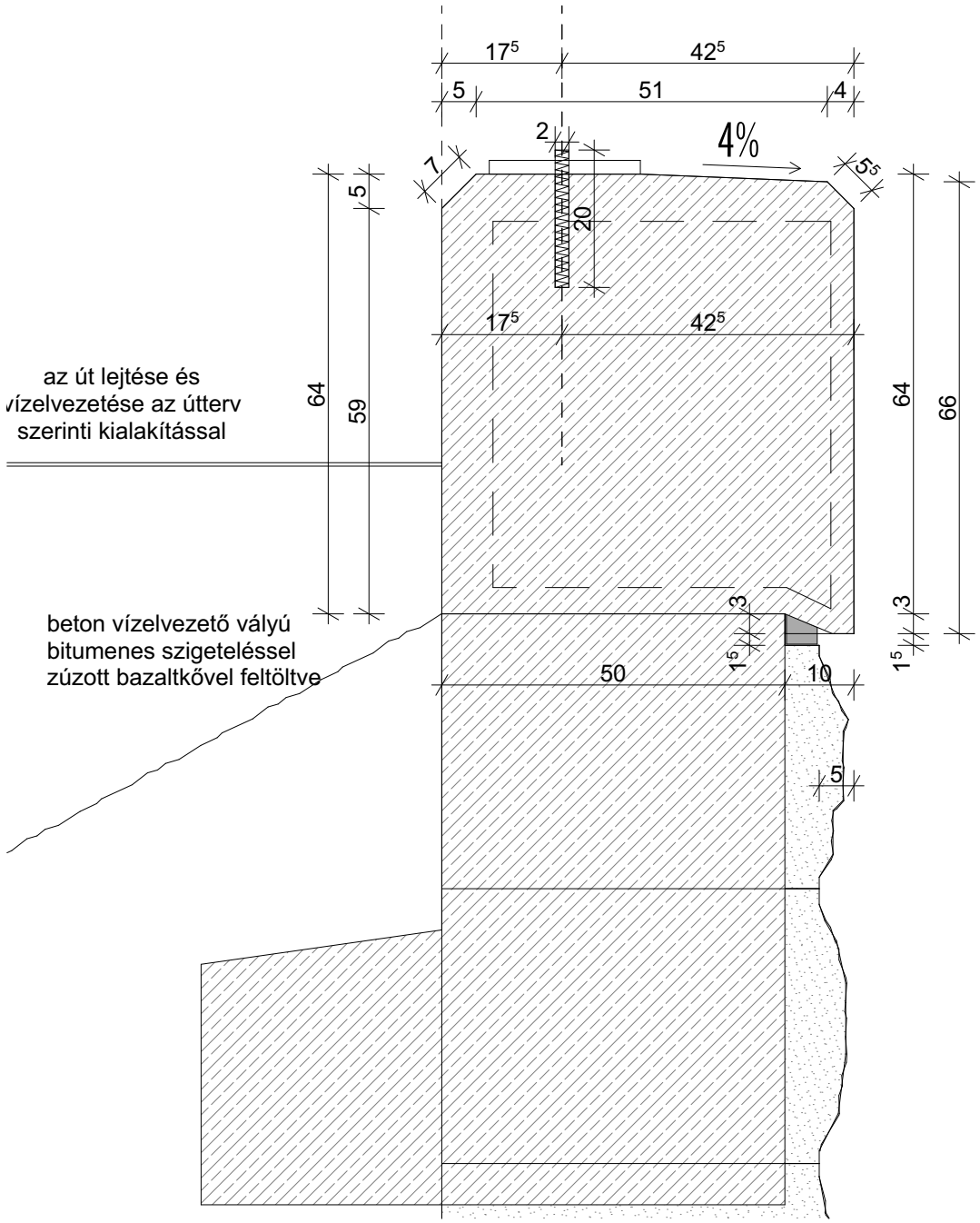

Rajz: **tervezett beton szegély**

Dátum: **2021.11.10.** Rajzszám: **E-09.1**

KONSZIGNÁCIÓ	GENERÁL TERVEZŐ: **JASIMA Építészműterem Kft.** Budapest, 1025. Szemlőhegy utca 32. F/2 JASIMA ÉPÍTÉSZMŰTEREM KFT.	BIATORBÁGYI PÁROS VASÚTI VÖLGYHÍD ÉSZAKI FELÉN LÉTESÍTENDŐ ÚJ KORLÁTOK KIALAKÍTÁSÁNAK TERVEI DÁTUM 2021.11.10. LÉPTÉK: M = 1:50	KONSZIGNÁCIÓS JEL: **E-09.2**

MEGNEVEZÉS	tervezett vasbeton támfal hídfő csatlakozásnál
MÉRET/ CM	NÉVLEGES: 60 cm / 150 cm 100 cm-ként 2 cm-es hornyok
DARABSZÁM	oldalanként 20 db horony kialakítása a látszóbeton felületben
FOGADÓ SZERKEZET	5 cm szerelőbeton (statikai tervek szerint)
ELEMEK	anyagában színezett monolit látszóbeton lábazati kialakítás vasalási terv szerint, hornyok és élképzés kialakítása a rajz szerint
RÖGZÍTÉS	vasalási tervek szerinti kialakítás
FELÜLETKEZELÉS	látszóbeton felület sárgás kavics hozzáadásával betontechnológia receptúra szerint, finepoore felülettel védő bevonatokkal B4 és B5, sókorrózió elleni bevonat
MEGJEGYZÉS	A MÉRETEK A HELYSZÍNEN ELLENŐRIZENDŐK! A KONSZIGNÁCIÓS TÉTELEKBENSZEREPLŐ SZERKEZETRŐL,EGYEDI ELEMEKRŐL A KIVITELEZŐNEK GYÁRTMÁNYTERVET KELL KÉSZÍTTETNI ÉS AZT A TERVEZŐVEL JÓVÁ KELL HAGYATNI!

ÁBRA M=1:10

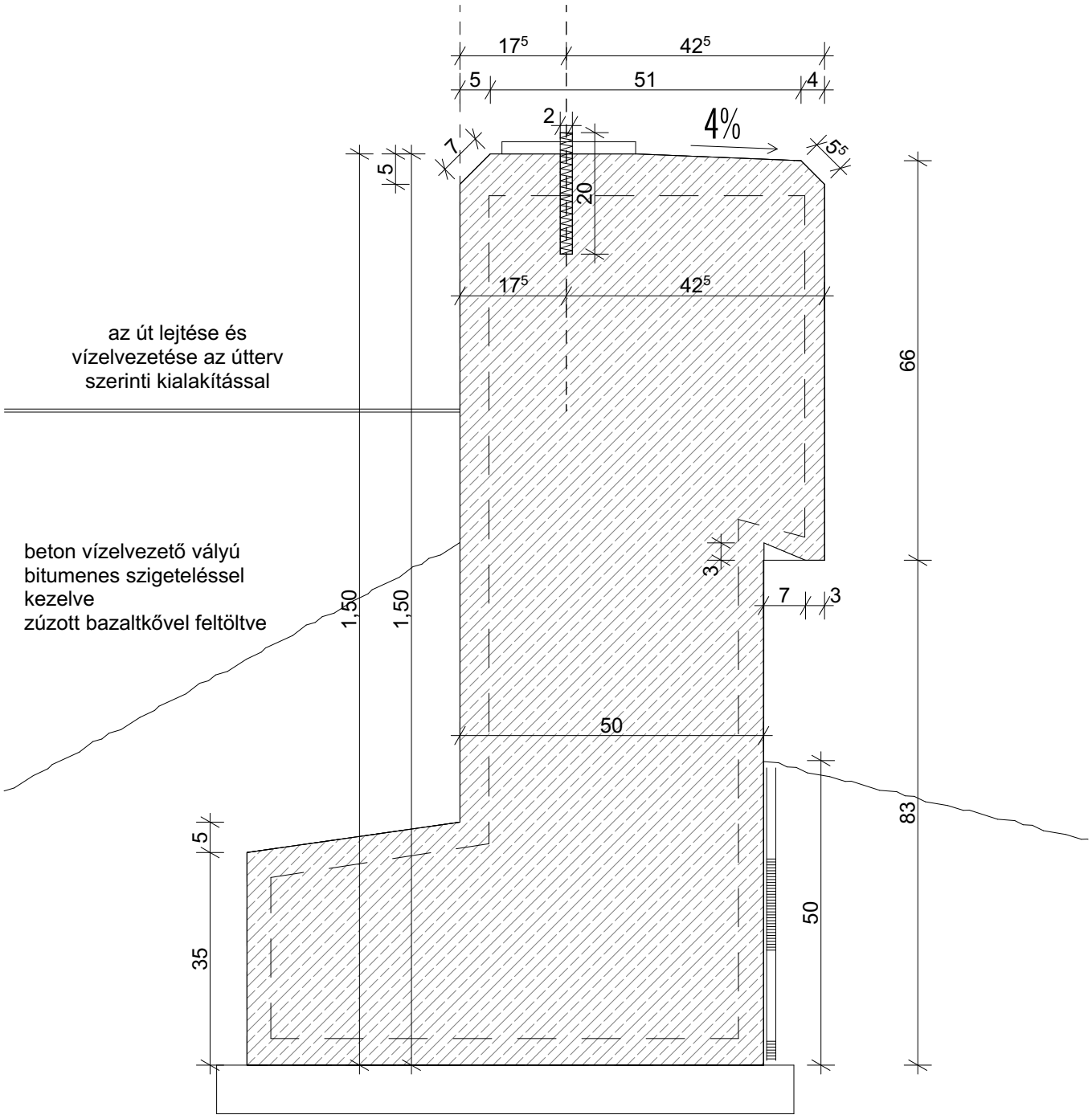

Rajz: **tervezett vasbeton támfal hídfő csatlakozásnál**

Dátum: **2021.11.10.** Rajzszám: **E-09.2**