A Metszet M 1:20

Hídszegély csere szakasz

készül: 4x20,44=81,76 m hosszon

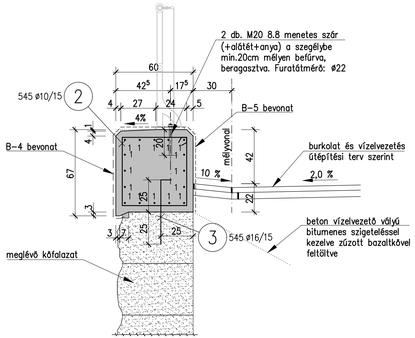

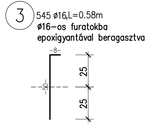

B Metszet M 1:20

Támfal szakasz

készül: 2x3,79+2x5,75=19,08 m hosszon

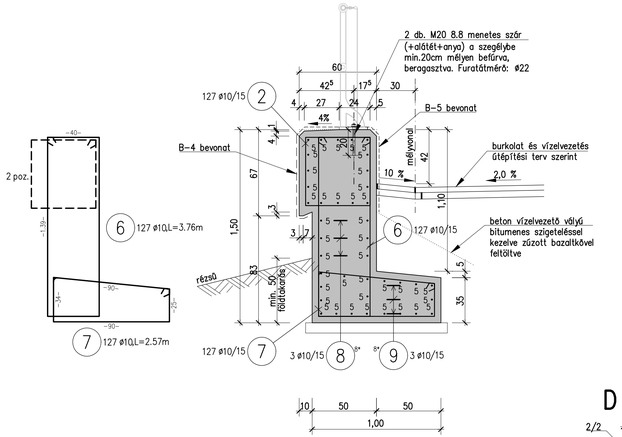

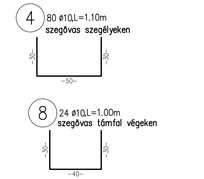

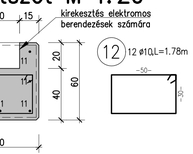

2. Részlet M 1:20

Hídfő oszlop

készül: 4 helyen

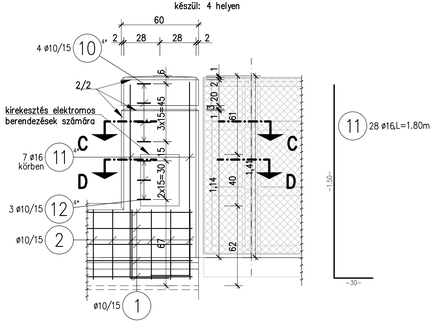

MEGJEGYZÉS

1. ANYAGMINŐSÉGEK:
   1.1. Betonok:
   - Szerelőbeton — e-UT 07.01.14 C16/20- — MSZ 4798:2016 XN(H)-24-F1
   - Hídszegély (padkacsatlakozás) — C35/45- — XC4-XF4(H)-XVI(H)-16-F3

   1.2 Acélok:
   - Betonacél (MSZ EN 10080:2005): B500B
   - Szerkezeti acél (MSZ EN 10025-1-5:2005): S 235 J2+N
2. BEVONATOK:
   Betonszerkezetek
   B-4: – Kiemelt szegély külső felülete a vízorral bezárólag
   B-5: – Szegélyek hídpálya felőli belső és felső felülete a burkolat alsó síkjától indítva
   A B-5 bevonatot a korlátok talplemezének oldalsó függőleges felületére kell felvezetni.
   Acélszerkezetek
   - A fő acélszerkezetek korrózióvédelmét az MSZ EN ISO 12944-2 szabvány szerinti C5-I korrozivitási kategória követelményeinek megfelelő, UV- és sóálló, 3 rétegű festékbevonattal kell megoldani.
   - Az acél korlátokat teljes egészében tűzihorganyzott kivitelben kell készíteni. Tűzihorganyzás az MSZ EN ISO 1461:2009 számú szabvány, 3. és 4, táblázata szerint.

   A földdel érintkező betonfelületeket 2 rtg. bitumenes bevonattal kell ellátni.

   A híd építéséhez csak olyan anyag, szerkezet és technológia használható fel, építhető be, illetve alkalmazható, amelynek megfelelőségét a 275/2013. (VII.16) sz. együttes rendeletnek megfelelően igazolták.
3. Betontakarás: minden oldalon: 5cm
4. A vasak külméreteikkel adottak!
5. A menetes szárakat HILTI HIT HY-200 A, vagy azzal egyenértékű ragasztóval beragasztva kell rögzíteni a műgyantaragasztó gyártójának utasításai szerint eljárva.
6. Szegély betonmennyisége: 31,4 m^3
   Támfal betonmennyisége: 19,1 m^3
   Összesen: 50,5 m^3

1. Oldalnézet részlet M 1:20

Támfal és hídszegély

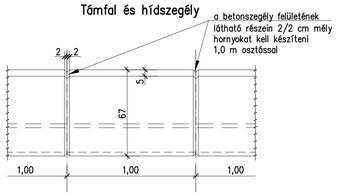

D Metszet M 1:20

C Metszet M 1:20

Hídfő oszlop

készül: 4 helyen

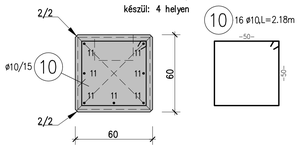

Felülnézet M 1:100

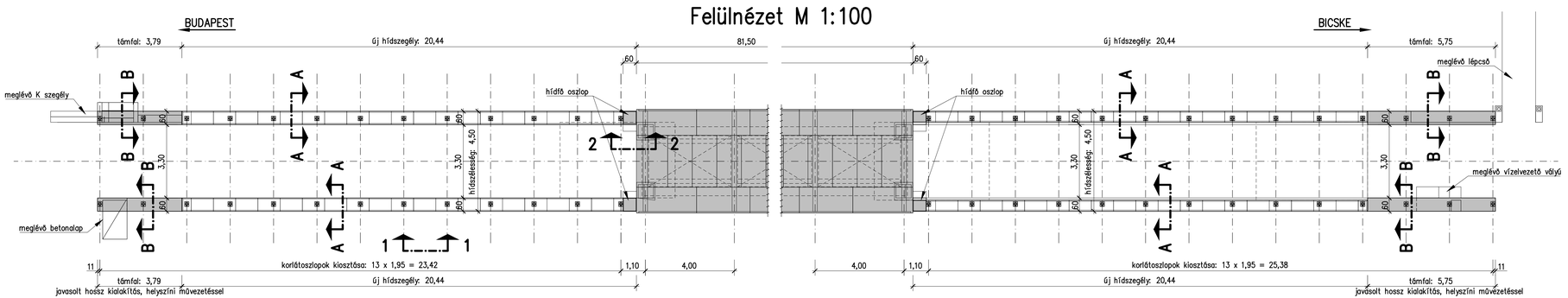

V A S T Á B L Á Z A T Acélbetét: B500B

Poz.	Db	d	Hossz	D10	D16
1	64	10	20.94	1340.16	
2	672	10	2.24	1505.28	
3	545	16	0.58		316.10
4	80	10	1.10	88.00	
5	41	10	18.98	778.18	
6	127	10	3.76	477.52	
7	127	10	2.57	326.39	
8	24	10	1.00	24.00	
9	24	10	1.50	36.00	
10	16	10	2.18	34.88	
11	28	16	1.80		50.40
12	12	10	1.78	21.36	
Összhosszak				4631.77	366.50
kg / m				D10 0.617	D16 1.580
kg / d				2857.802	579.070
Teljes tömeg (kg)			3436.872		

KIVITELI TERV

BIATORBÁGYI PÁROS VASÚTI VÖLGYHÍD ÉSZAKI FELÉN LÉTESÍTENDŐ ÚJ KORLÁTOK KIALAKÍTÁSÁNAK TERVEI

2051 Biatorbágy, Szabadság út
HRSZ: 9278/2 , 9279, 9280, 9283, 9285

Megrendelő: Biatorbágy Város Önkormányzata, 2051 Biatorbágy, Baross Gábor u. 2/a.

Generáltervező: Jasima Építészműterem kft.

Felelős tervező: Ágó Mátyás Attila É 01-6486

Társtervezők:

Építészet: Jasima Építészműterem kft.; Ágó Mátyás Attila É 01-6486

Építész munkatárs: Ágó Mátyás József É/1 01-0511; Ágó Jakab Mihály

Tartószerkezet tervezés: Majláth Gábor HT 01-14732

Rajz: **Szegély és támfalak vasbeton terve**

É

Lépték: **1:100,1:20**

Dátum: 2021.11.05.

Rajszám: **S-01**